ONAPI
De la calidad a la excelencia

Año 20 • Volumen 497
Octubre 2021

MINISTERIO DE INDUSTRIA, COMERCIO Y MIPYMES
Ley No. 20-00 de fecha 8 de mayo del 2000

www.onapi.gob.do

El Nacional
Domingo 31 de Octubre de 2021

ONAPI participa en Expo Cibao 2021

ONAPI participó con la charla sobre ¨La Importancia de Registrar los Signos Distintivos¨ en el recién celebrado Expo Cibao 2021 en Santiago

En el marco de la Expo Cibao 2021 que se celebró del 29 al 3 de octubre, la Oficina Nacional de la Propiedad Industrial (ONAPI) ofreció una charla sobre "La Importancia de registrar los Signos Distintivos", la actividad estuvo a cargo de Michelle Guzmán, directora del Departamento de Signos Distintivos de la Institución.

La funcionaria al ofrecer la charla se refirió al valor que tienen los registros de nombre comerciales, marcas y logos en el desarrollo del mundo de los negocios en República Dominicana.

Michelle Guzmán, exhortó al público que se dio cita en Expo Cibao 2021 a registrar sus marcas, logos, emblemas y nombres comerciales para la protección de sus inversiones.

De izquierda a derecha Oscar Schwarzbarti, Iris Méndez, Manuel Schwarzbarti, Ulises Rodríguez, Michelle Guzmán, Valentín Vásquez, Nicasio Pérez.

La participación de Onapi en la feria Expo Cibao 2021 fue coordinada por la Oficina Regional Norte (ORN), ubicada en Santiago, representada por el encargado Valentín Vásquez e Iris Méndez, encargada de Recursos Humanos de la ORN y de todo el personal de la Institución. En el evento, realizado en el Parque Central de Santiago estuvieron presentes, empresarios de la provincia de Santiago de los Caballeros, así como de toda la región del Cibao.

DEPARTAMENTO DE INVENCIONES

MUY IMPORTANTE

A PARTIR DE LA FECHA DE LA PRIMERA PUBLICACIÓN, EL SOLICITANTE DEBE EFECTUAR EL **PAGO DE EXAMEN DE FONDO** EN UN PLAZO DE **DOCE MESES** IMPRORROGABLES, BAJO LA PENA DE DECLARARSE EL **ABANDONO** DE PLENO DERECHO. (ART. 22.1 LEY 20-00 SOBRE PROPIEDAD INDUSTRIAL).

SOLICITUD DE PATENTE DE INVENCION EN FASE NACIONAL PCT

LISTA DE CÓDIGOS INID DE LA NORMA ST.9 OMPI.

11 NUMERO DE PATENTE/REGISTRO NACIONAL.
12 DESIGNACIÓN DEL TIPO DE DOCUMENTO.
21 NÚMERO DE SOLICITUD NACIONAL.
22 FECHA DE PRESENTACIÓN NACIONAL.
30 DATOS DE PRIORIDAD SEGUN CONVENIO DE PARIS.
43 FECHA DE PUBLICACION DE LA SOLICITUD NACIONAL.
51 CLASIFICACIÓN INTERNACIONAL DE PATENTES.
54 TÍTULO.
57 RESUMEN /FIGURAS.
61 NÚMERO/FECHA DE PRESENTACIÓN DE LA SOLICITUD ANTERIOR DE LA PATENTE, MODELO DE UTILIDAD O TÍTULO SIMILAR CONCEDIDO ANTERIORMENTE, RESPECTO DEL CUAL EL PRESENTE DOCUMENTO CONSTITUYE UNA ADICIÓN.
62 NÚMERO/FECHA DE PRESENTACIÓN DE LA SOLICITUD ANTERIOR DE LA QUE EL PRESENTE DOCUMENTO CONSTITUYE UNA FRACCIÓN.
71 SOLICITANTE(S).
72 INVENTOR(ES)/DISEÑADOR(ES).
74 REPRESENTANTE(S).
85 FECHA DE COMIENZO DE LA FASE NACIONAL
86 NÚMERO DE SOLICITUD INTERNACIONAL Y FECHA DE PRESENTACIÓN INTERNACIONAL PCT.
87 NÚMERO DE PUBLICACIÓN INTERNACIONAL Y FECHA DE PUBLICACIÓN INTERNACIONAL PCT.

LISTA DE CÓDIGOS DE DOS LETRAS DE LA NORMA ST.3.

DE - ALEMANIA	AT - AUSTRIA
ES - ESPAÑA	CN - CHINA
VE - VENEZUELA	US - ESTADOS UNIDOS
CH - SUIZA	NO - NORUEGA
CA - CANADÁ	VN - VIETNAM
UA - UCRANIA	HO - HOLANDA
IT - ITALIA	FR - FRANCIA
GB - REINO UNIDO	DO - REPUBLICA DOMINICANA
NZ - NUEVA ZELANDA	NL - PAISES BAJOS
TN - TUNEZ	BR - BRASIL
AU - AUSTRALIA	MY - MALASIA
BE - BELGICA	CO - COLOMBIA
IN - INDIA	CU - CUBA
MA - MARRUECOS	AR – ARGENTINA
SI - ESLOVENIA	HU- HUNGRIA
KR – COREA	ZA – SUDÁFRICA
HR – CROACIA	SE – SUECIA
RS – SERBIA	MX – MÉXICO
TT – TRINIDAD Y TOBAGO	PK – PAKISTÁN
JM-JAMAICA	EC-ECUADOR
AR-ARGENTINA	

EUIPO-OFICINA DE PROPIEDAD INTELECTUAL DE LA UNIÓN EUROPEA.

12 **SOLICITUD DE PATENTE DE INVENCIÓN EN FASE NACIONAL PCT**
21 P2020-0236
85 04/12/2020
86 PCT/EP2019/065600 13/06/2019
30 GB 1809700.6 13/06/2018
87 WO 2019/238884 A1 19/12/2019
71 **SINGAPORE HEALTH SERVICES PTE. LTD./ NATIONAL UNIVERSITY OF SINGAPORE /BOEHRINGER INGELHEIM INTERNATIONAL GMBH**
31 THIRD HOSPITAL AVENUE, #03-03 BOWYER BLOCK C, SINGAPUR, 168753, SINGAPUR/ 21 LOWER KENT RIDGE ROAD, SINGAPUR, 119077, SINGAPUR /BINGER STRASSE 173, 55216, INGELHEIM, ALEMANIA.
74 **PATRICIA VILLEGAS**
72 STUART ALEXANDER COOK (SG); SEBASTIAN SCHAEFER (SG)
51 A61K 39/00, A61P 35/00, C07K 16/28
54 **ANTICUERPOS IL-1 1RA**
57 Se proporcionan moléculas de unión a antígeno capaces de unirse a IL-11Rα, y métodos de tratamiento médico y profilaxis que usan las mismas.

ID	Clon
RA1	BSO-1E3
RA2	BSO-2C1
RA3	BSO-2E5
RA4	BSO-4G3
RA5	BSO-5E5
RA6	BSO-7G9
RA7	BSO-9A7
RA8	BSO-10D11
RA9	BSO-13B10
RA10	BSW-1D3
RA11	BSW-1F6
RA12	BSW-4G5
RA13	BSW-6H3
RA14	BSW-7E9
RA15	BSW-7G8
RA16	BSW-7H8
RA17	BSW-8B7

Figura 1

12 **SOLICITUD DE PATENTE DE INVENCIÓN EN FASE NACIONAL PCT**
21 P2021-0049
85 25/03/2021
86 PCT/US2019/053158 26/09/2019
30 US 62/737,666 27/09/2018
87 WO 2020/069133 A1 02/04/2020
71 **TIZONA THERAPEUTICS**
4000 SHORELINE COURT, SUITE 200, SOUTH SAN FRANCISCO, CALIFORNIA, 94080, E.U.A.
74 **SHARIN PABLO DE ROCA**
72 VANESSA SOROS (US); COURTNEY BEERS (US); JOHN CORBIN (US); DOUG HODGES (US); ACHIM MOESTA (US); PAUL FREDRICK WIDBOOM (US); JOSEPH ROBERT WARFIELD (US)
51 A61K 35/00, C07K 16/28
54 **ANTICUERPOS ANTI-HLA-G, COMPOSICIONES QUE COMPRENDEN ANTICUERPOS ANTI-HLA-G Y MÉTODOS DE USO DE ANTICUERPOS ANTI-HLA-G**
57 Se proporcionan en el presente documento anticuerpos que se unen selectivamente a HLA-G y composiciones que comprenden los anticuerpos. También se proporcionan métodos de uso de los anticuerpos, tales como métodos terapéuticos y diagnósticos.

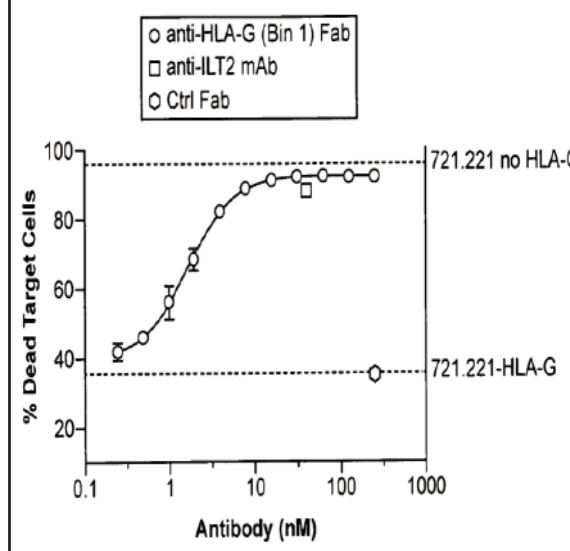

FIG. 5C

12 **SOLICITUD DE PATENTE DE INVENCIÓN EN FASE NACIONAL PCT**
21 P2021-0156
85 21/07/2021
86 PCT/EP2020/051701 24/01/2020
30 EP 19153668.9 25/01/2019
87 WO 2020/152306 30/07/2020
71 **BOEHRINGER INGELHEIM INTERNATIONAL GMBH /VIRATHERAPEUTICS GMBH**
BINGER STRASSE 173, 55216, INGELHEIM AM RHEIN, ALEMANIA /BUNDESSTRAßE 27, 6063, RUM, AUSTRIA
74 **ORIETTA BLANCO MINIÑO**
72 PHILIPP MUELLER (DE); KLAUS ERB (US); PATRIK ERLMANN (DE); TOBIAS NOLDEN (DE); JOHN EDWARD PARK (US); GUIDO WOLLMANN (DE)
51 C07K 14/005, C12N 15/86, A61K 35/766
54 **RHABDOVIRUS RECOMBINANTE QUE CODIFICA CCL21**
57 La presente invención se refiere al campo de virus oncolíticos y, en particular, a un rhabdovirus recombinante, tal como un virus de estomatitis vesicular que codifica en su genoma una proteína CCL21. La invención también está dirigida al uso del virus recombinante en el tratamiento del cáncer, y también a métodos para producir tal virus.

12 **SOLICITUD DE PATENTE DE INVENCIÓN EN FASE NACIONAL PCT**
21 P2020-0245
85 11/12/2020
86 PCT/EP2019/065598 13/06/2019
30 GB 1809699.0 13/06/2018
87 WO 2019/238882 A1 19/12/2019
71 **BOEHRINGER INGELHEIM INTERNATIONAL GMBH/ NATIONAL UNIVERSITY OF SINGAPORE /SINGAPORE HEALTH SERVICES PTE. LTD.**
BINGER STRASSE 173, 55216, INGELHEIM, ALEMANIA./ 21 LOWER KENT RIDGE ROAD, SINGAPUR, 119077, SINGAPUR /31 THIRD HOSPITAL AVENUE, #03-03 BOWYER BLOCK C, SINGAPUR, 168753, SINGAPUR.
74 **PATRICIA VILLEGAS**
72 STUART ALEXANDER COOK (SG); SEBASTIAN SCHAEFER (SG)
51 A61K 39/00, A61P 35/00, C07K 16/24
54 **ANTICUERPOS IL-11**
57 Se proporcionan moléculas de unión a antígeno capaces de unirse a IL-11, y métodos de tratamiento médico y profilaxis que usan las mismas.

Estrategia nº.	Ronda 1	Ronda 2	Ronda 3	biotinilado	Nº. primeros aciertos
1	h-IL11	m-IL11	h-IL11	Sí	1
2	h-IL11	h-IL11	h-IL11	Sí	-
3	h-IL11	h-IL11	m-IL11	Sí	-
4	m-IL11	m-IL11	m-IL11	Sí	5
5	m-IL11	h-IL11	m-IL11	Sí	-
6	m-IL11	h-IL11	h-IL11	Sí	-
7	h-IL11	h-IL11	h-IL11	No	11
8	h-IL11	m-IL11	h-IL11	No	14
9	h-IL11	m-IL11	h-IL11	Ronda 2	17
10	h-IL11	h-IL11	m-IL11	No	19
11	h-IL11	h-IL11	m-IL11	Ronda 3	5
12	m-IL11	h-IL11	m-IL11	Ronda 3	10
13	m-IL11	m-IL11	h-IL11	Ronda 1, 2	6
14	m-IL11	m-IL11	m-IL11	No	36
15	m-IL11	h-IL11	m-IL11	No	15
16	m-IL11	m-IL11	h-IL11	No	36

Figura 1

PASA A LA PÁGINA SIGUIENTE

VIENE DE LA PÁGINA ANTERIOR

12 **SOLICITUD DE PATENTE DE INVENCIÓN EN FASE NACIONAL PCT**
21 P2021-0066
85 14/04/2021
86 PCT/US2019/058482 29/10/2019
30 US 62/752,635 30/10/2018
US 62/884,993 09/08/2019
US 62/910,058 03/10/2019
87 WO 2020/092314 07/05/2020
71 **KRONOS BIO INC.**
1300 S. EL CAMINO REAL, SUITE 300, SAN MATEO, CALIFORNIA, 94402, E.U.A.
74 **JESÚS MARIA TRONCOSO FÉRRUA**
72 PETER MIKOCHIK (US); JOSEPH VACCA (US); DAVID FREEMAN (US); ANDREW TASKER (US)
51 A61K 31/519, A61P 35/00, C07D 487/04
54 **COMPUESTOS, COMPOSICIONES, Y MÉTODOS PARA MODULAR LA ACTIVIDAD CDK9**
57 Inhibidores de CDK9 que son derivados de pirazolo [1,5-a] pirimidina y sus sales, correspondientes a la fórmula (I):

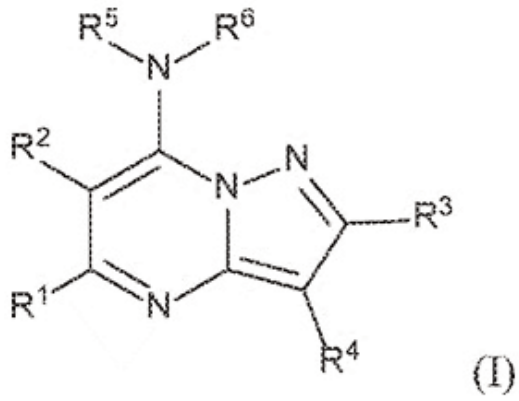

12 **SOLICITUD DE PATENTE DE INVENCIÓN EN FASE NACIONAL PCT**
21 P2021-0119
85 17/06/2021
86 PCT/IB2019/000919 13/08/2019
30 US 16/538,273 12/08/2019
US 62/785,086 26/12/2018
87 WO 2020/136433 02/07/2020
71 **CRYSTAL LAGOONS TECHNOLOGIES, INC.**
2 ALHAMBRA PLAZA, PENTHOUSE 1B, CORAL GABLES, FLORIDA, 33134, E.U.A.
74 **GRELDY HERNÁNDEZ SOSA**
72 FERNANDO BENJAMIN FISCHMANN (CL)
51 A63G 31/00
54 **MÉTODO DE CONSTRUCCIÓN PARA CREAR, EN UN SITIO COMERCIAL, UNA LAGUNA PARA EL BAÑO CON PLAYAS, DE ACCESO RESTRINGIDO.**
57 La presente invención divulga un método de construcción para demoler una porción de un sitio comercial, que incluye un centro comercial con megatiendas como tienda ancla, o megatiendas independientes y/o su espacio de aparcamiento asociado, con el fin de crear una laguna para el baño de acceso restringido con playas en un sitio comercial, con el fin de proporcionar un entorno completamente nuevo dentro del sitio comercial que pretende atraer clientes en función de las nuevas modas del consumidor.

FIG. 1a

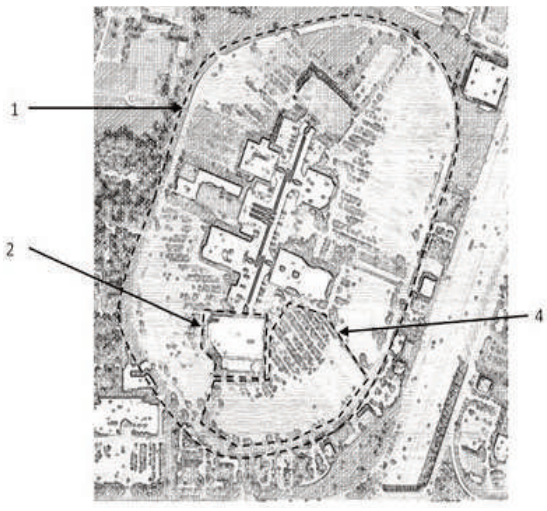

12 **SOLICITUD DE PATENTE DE INVENCIÓN EN FASE NACIONAL PCT**
21 P2021-0106
85 28/05/2021
86 PCT/IB2019/001274 27/11/2019
30 US 62/773,843 30/11/2018
87 WO 2020/109862 04/06/2020
71 **YAE, LLC**
2 ALHAMBRA PLAZA. PENTHOUSE 1B. CORAL GABLES, FLORIDA, 33134, E.U.A.
74 **GRELDY HERNÁDEZ SOSA**
72 FERNANDO BENJAMIN FISCHMANN (CL)
51 A21D 13/11, A21D 13/13, A21D 13/41
54 **PRODUCTO DE PIZZA, EMBALAJE PARA UN PRODUCTO DE PIZZA Y MÉTODO PARA COCINAR Y DISTRIBUIR UN PRODUCTO DE PIZZA**
57 Esta invención se refiere a un producto de pizza que se prepara por separado utilizando dos tipos de masas que se combinan tras el calentamiento. Las masas tienen diferentes características y se calientan en combinación con diferentes ingredientes. El procedimiento de calentamiento para las dos masas se realiza en diferentes condiciones de humedad y puede realizarse simplemente con un horno microondas convencional. La presente invención también incluye un aparato y método para la preparación de estas pizzas, así como un procedimiento de entrega innovador, que permite entregar las pizzas desde una estación de entrega central, sin necesidad de tener una o varias ubicaciones de procesamiento (por ejemplo, una cadena de tiendas físicas) para preparar y/o cocinar el producto de pizza.

Figura 5 - Forma de realización lateral de embalaje

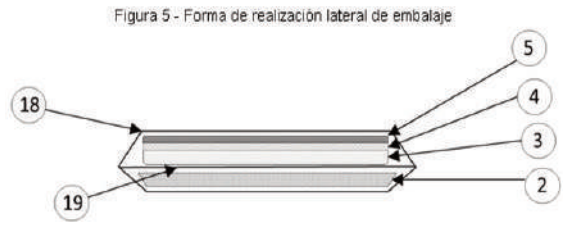

12 **SOLICITUD DE PATENTE DE INVENCIÓN EN FASE NACIONAL PCT**
21 P2021-0120
85 17/06/2021
86 PCT/US2019/068410 23/12/2019
30 US 16/538,273 12/08/2019
US 62/785,086 26/12/2018
87 WO 2020/139856 02/07/2020
71 **CRYSTAL LAGOONS TECHNOLOGIES, INC.**
2 ALHAMBRA PLAZA, PENTHOUSE 1B, CORAL GABLES, FLORIDA, 33134, E.U.A.
74 **GRELDY HERNÁNDEZ SOSA**
72 FERNANDO BENJAMIN FISCHMANN (CL)
51 A63K 1/00
54 **MÉTODO DE TRANSFORMACIÓN Y CONSTRUCCIÓN PARA CREAR UNA LAGUNA DE ESTILO TROPICAL PARA EL BAÑO EN EL CAMPO CENTRAL DE CIRCUITOS DE CARRERAS Y/O DE ACTIVIDADES.**
57 Se describe un método de transformación y construcción de un recinto que crea una laguna para el nado de estilo tropical en un sitio dentro del campo de un circuito de carrera o de actividades, estando el sitio dentro de un perímetro de circuito de carrera o de actvidades. La transformación incluye la demolición de al menos parte del sitio del campo; excavar material de un área dentro del campo; y formar una cuenca para un gran cuerpo de agua con una superficie de al menos 3.000 m2. Se construyen muros de contención de agua en una primera sección y se forma un área de acceso en pendiente en una segunda sección de la cuenca para una playa. Se incluye una barrera para controlar el acceso a la playa. Se construye al menos una instalación recreativa adicional alrededor de la cuenca y se proporciona una conexión que conecta el campo exterior de la carrera o el circuito de actividades con el sitio dentro del campo para permitir el tránsito de vehículos y / o personas.

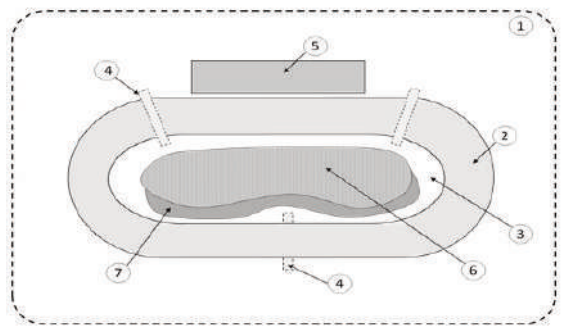

Fig. 2

12 **SOLICITUD DE PATENTE DE INVENCIÓN EN FASE NACIONAL PCT**
21 P2021-0121
85 17/06/2021
86 PCT/US2019/068414 23/12/2019
30 US 16/538,273 12/08/2019
US 62/785,086 26/12/2018
87 WO 2020/139859 02/07/2020
71 **CRYSTAL LAGOONS TECHNOLOGIES, INC.**
2 ALHAMBRA PLAZA, PENTHOUSE 1B, CORAL GABLES, FLORIDA, 33134, E.U.A.
74 **GRELDY HERNÁNDEZ SOSA**
72 FERNANDO BENJAMIN FISCHMANN (CL)
51 A63G 31/00, E02B 3/10, E02B 8/06, E02D 27/12
54 **MÉTODO DE CONSTRUCCIÓN PARA CREAR UNA LAGUNA PARA EL BAÑO DE ESTILO TROPICAL CON PLAYAS EN SITIOS VACANTES O ABANDONADOS.**
57 Se divulga un método de transformación y construcción urbana que crea una laguna de natación de estilo tropical en sitios baldíos y/o abandonados. La transformación incluye demoler al menos parte del sitio vacío o abandonado, excavar material dentro del sitio; formar una cuenca para una gran masa de agua con una superficie de al menos 3.000 m2, y construir muros de contención de agua en una primera sección de la cuenca para formar un perímetro frente al agua. La forma del perímetro frente al agua es principalmente curva, la cuenca tiene un ancho máximo de 300 metros y el fondo está cubierto con un material no permeable. Se construye una zona de acceso en pendiente en un segundo tramo de la cuenca para formar una playa. Se construye una barrera para controlar el acceso al área, incluida la playa. Se construye al menos una instalación recreativa que incluye restaurantes, bares, quioscos, tiendas y / o cafés en el perímetro del paseo marítimo.

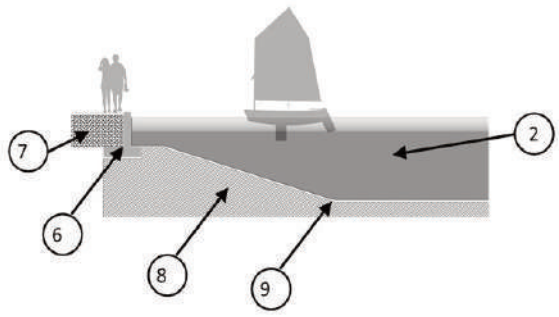

Fig. 3

12 **SOLICITUD DE PATENTE DE INVENCIÓN EN FASE NACIONAL PCT**
21 P2021-0158
85 28/07/2021
86 PCT/ES2020/070062 29/01/2020
30 ES 201930157 31/01/2019
87 WO 2020/157359 A1 06/08/2020
71 **SMURFIT KAPPA NAVARRA, S.A.**
CARRETERA ZARAGOZA KM 3, 31191, CORDOVILLA, NAVARRA, ESPAÑA.
74 **PATRICIA VILLEGAS**
72 IÑAKI URDACI (ES); PEDRO MENDAROZKETA GÓMEZ (ES)
51 A01G 13/02
54 **PROTECTOR PARA FRUTAS**
57 Protector para frutas, del tipo de los que consisten en una envolvente como medio de protección para las frutas frente a animales, exceso de humedad o exceso de radiación durante su crecimiento en la planta en la que se cultiva, que está constituido a partir de una lámina de papel de base de fibras largas de pino 100% virgen, con un tratamiento superficial de esmaltado.

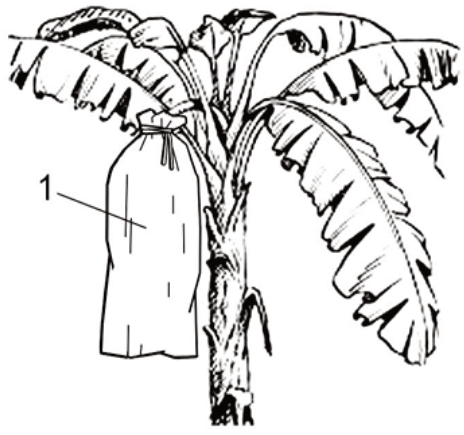

FIG. 2

PASA A LA PÁGINA SIGUIENTE

VIENE DE LA PÁGINA ANTERIOR

12 **SOLICITUD DE PATENTE DE INVENCIÓN EN FASE NACIONAL PCT**
21 P2021-0122
85 17/06/2021
86 PCT/US2019/068419 23/12/2019
30 US 16/538,273 12/08/2019
US 62/785,086 26/12/2018
87 WO 2020/139864 02/07/2020
71 **CRYSTAL LAGOONS TECHNOLOGIES, INC.**
2 ALHAMBRA PLAZA, PENTHOUSE 1B, CORAL GABLES, FLORIDA, 33134, E.U.A.
74 **GRELDY HERNÁNDEZ SOSA**
72 FERNANDO BENJAMIN FISCHMANN (CL)
51 E02B 17/00, E04H 3/10, E04H 3/22, E04H 4/00
54 **RECINTO URBANO DE ESPECTÁCULOS PARA PROPORCIONAR ACTIVIDADES DE ENTRETENIMIENTO A UNA AUDIENCIA EN UN ENTORNO TEMÁTICO DE PLAYA.**
57 Se divulga un recinto urbano para espectáculos para proporcionar entretenimiento a una audiencia en un entorno temático de playa urbana frente al agua. El recinto incluye una superficie para espectáculos que incluye un punto de referencia ubicado sustancialmente en su centro. Una primera zona de espectadores está ubicada más cerca de la superficie para espectáculos, está sustancialmente cubierta con un material arenoso y tiene un ángulo de elevación no superior a 10 ° con respecto a la superficie para espectáculos. Una segunda área para espectadores está ubicada más lejos de la superficie para espectáculos, tiene un ángulo de elevación de al menos 30 ° y se extiende sobre un ángulo de referencia de al menos 90 ° desde el punto de referencia. Una laguna artificial de aguas cristalinas se extiende desde un lado de la superficie para espectáculos lejos del área de espectadores, rodea parcialmente superficie para espectáculos y está dispuesta y configurada para parecerse a una porción de un mar tropical. Donde la línea de visión de un espectador incluye vistas de la superficie de las actuaciones y la laguna.

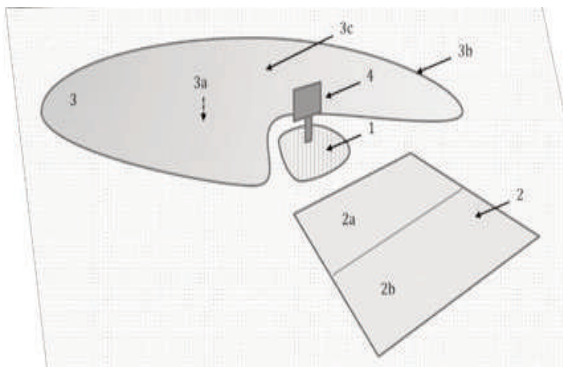

Figura 1

12 **SOLICITUD DE PATENTE DE INVENCIÓN EN FASE NACIONAL PCT**
21 P2021-0145
85 07/07/2021
86 PCT/US2020/012790 08/01/2020
30 US 62/789,828 08/01/2019
US 62/840,967 30/04/2019
US 62/841,585 01/05/2019
US 62/872,983 11/07/2019
87 WO 2020/146535 16/07/2020
71 **H. LUNDBECK A/S**
OTTILIAVEJ 9, 2500, VALBY, DINAMARCA
74 **ANA ISABEL MESSINA VASQUEZ**
72 ROGER K. CADY (US); JEFFREY T.L. SMITH (UK); JOSEPH HIRMAN (US); BARBARA SCHAEFFLER (US); LAHAR MEHTA (US)
51 C07K 16/26
54 **TRATAMIENTO DE CEFALEA POR USO EXCESIVO DE MEDICAMENTOS USANDO ANTICUERPOS ANTI-CGRP O ANTI-CGRP-R**
57 Se proporcionan métodos para el tratamiento o la prevención de cefalea por uso excesivo de medicamentos. Los métodos a modo de ejemplo comprenden la administración de un anticuerpo antagonista anti-CGRP a un paciente que lo necesita.

Figure 1A - Heavy Chain Protein Sequence

Sequence Name	FR1	CDR1	FR2	CDR2
Ab1	QSLEESGGRLVTPGTPLTLTCTVSGLDLS	SYYMQ	WVRQAPGKGLEWIG	VIGINDNTYYASWAKG
Ab2	EVQLVESGGGLVQPGGSLRLSCAVSGLDLS	SYYMQ	WVRQAPGKGLEWVG	VIGINDNTYYASWAKG
Ab3	EVQLVESGGGLVQPGGSLRLSCAVSGLDLS	SYYMQ	WVRQAPGKGLEWVG	VIGINDNTYYASWAKG
Ab4	QSLEESGGRLVTPGTPLTLTCTVSGIDLS	GYYMN	WVRQAPGKGLEWIG	VIGINGATYYASWAKG
Ab5	EVQLVESGGGLVQPGGSLRLSCAVSGIDLS	GYYMN	WVRQAPGKGLEWVG	VIGINGATYYASWAKG
Ab6	EVQLVESGGGLVQPGGSLRLSCAVSGIDLS	GYYMN	WVRQAPGKGLEWVG	VIGINGATYYASWAKG
Ab7	QEQLKESGGRLVTPGTSLTLTCTVSGIDLS	NHYMQ	WVRQAPGKGLEWIG	VVGINGRTYYASWAKG
Ab8	EVQLVESGGGLVQPGGSLRLSCAVSGIDLS	NHYMQ	WVRQAPGKGLEWVG	VVGINGRTYYASWAKG
Ab9	QSLEESGGRLVTPGTPLTLTCTVSGIGLS	SYYMQ	WVRQSPGKGLEWIG	VIGSDGKTYYACWAKG
Ab10	EVQLVESGGGLVQPGGSLRLSCAVSGIGLS	SYYMQ	WVRQAPGKGLEWVG	VIGSDGKTYYACWAKG
Ab11	QSLEDSGGRLVTPGGSLTLTCTVSGIDVT	NYYMQ	WVRQAPGKGLEWIG	VIGVNGKRYYASWAKG
Ab12	EVQLVESGGGLVQPGGSLRLSCAVSGIDVT	NYYMQ	WVRQAPGKGLEWVG	VIGVNGKRYYASWAKG
Ab13	QSVEDSGGLVQPGGSLTLTCTASGFDFS	SNAYM	WVRQAPGKGLEWIG	CIYNGDGSTYYASWVN
Ab14	EVQLVESGGGLVQPGGSLRLSCAVSGIGLS	SYYMQ	WVRQAPGKGLEWVG	VIGSDGKTYYACWAKG

CONCESIÓN DE PATENTE DE INVENCIÓN PCT

12 **CONCESION DE PATENTE DE INVENCIÓN PCT**
11 P2017-0267
21 P20170267
85 17/11/2017
86 PCT/IB2016/052948 19/05/2016
30 US 62/163,552 19/05/2015
US 62/167,359 28/05/2015
US 62/197,602 28/07/2015
87 WO 2016/185423 24/11/2016
43 30/01/2018
71 **GLAXOSMITHKLINE INTELLECTUAL PROPERTY DEVELOPMENT LIMITED**
980 GREAT WEST ROAD BRENTFORD, MIDDLESEX, TW89GS, REINO UNIDO
72 **MARIA DEL PILAR TRONCOSO**
72 PATRICK M. EIDAM (US); DEEPAK BANDYOPADHYAY (IN); PHILIP ANTHONY HARRIS (US); CLARK A SEHON (US); NIALL ANDREW ANDERSON (UK); NICOLAS ERIC FAUCHER (FR); NICOLAS S. GEORGE (FR); JAE U. JEONG (US); BRYAN W. KING (US); GEMMA VICTORIA WHITE (UK); DAVID DUFF WISNOSKI (US); FREDERIC G. DONCHE (FR); ALAIN CLAUDE-MARIE DAUGAN (FR)
51 A61K 31/4155, A61P 25/00, A61P 31/04, A61P 35/00, C07D 231/06, C07D 401/06, C07D 401/14, C07D 403/04, C07D 405/04, C07D 405/06, C07D 405/14, C07D 409/14, C07D 413/14, C07D 417/14, C07D 487/04.
54 **DERIVADOS DE (4,5-DIHIDRO-1H-PIRAZOL-1-IL) (PIPERIDIN-1-IL)METANONA COMO INHIBIDORES DE QUINASA**
57 La presente invención se refiere a amidas heterocíclicas de la fórmula:

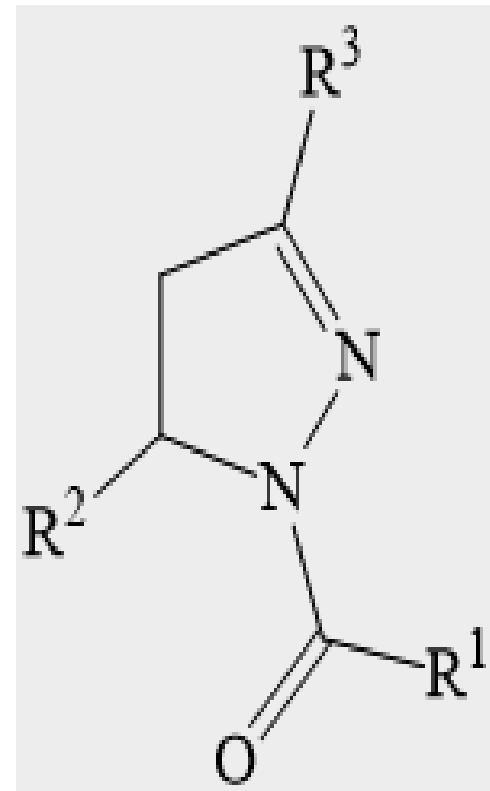

Fórmula I

En donde R^1 es un grupo cicloalquilo(C4-C6), cicloalquil(C4-C6)-alquil-, o heterocicloalquilo de 5-6 miembros, sustituido o insustituido, R^2 es un grupo fenilo, cicloalquilo(C3-C6), heterocicloalquilo de 5 miembros que contiene oxígeno, heteroarilo de 5-6 miembros o heteroarilo de 9 miembros, sustituido o insustituido, R^3 es H o halógeno; o una sal del mismo, con la condición de que el compuesto no es ciclohexil(5-fenil-4,5-dihidro-1H-pirazol-1-ilo) y composiciones farmacéuticas de los mismos. La presente invención también describe métodos de fabricación y uso de dichos compuestos o sales de los mismos. Particularmente, estos compuestos son inhibidores de quinasa y por tanto pueden ser particularmente útiles para el tratamiento de enfermedades o trastornos mediados por la quinasa, especialmente la quinasa RIP1. Dichas enfermedades o trastornos mediados por la quinasa RIP1 son enfermedades o trastornos que están mediados por la activación de la quinasa RIP1, y, por lo tanto, son enfermedades o trastornos en los que la inhibición de la quinasa RIP1 puede proporcionar beneficios. La invención también se refiere al uso de los compuestos en el tratamiento de esclerosis lateral amiotrófica.

12 **SOLICITUD DE PATENTE DE INVENCIÓN EN FASE NACIONAL PCT**
21 P2021-0163
85 30/07/2021
86 PCT/IB2019/060896 17/12/2019
30 IT 102019000002385 19/02/2019
87 WO 2020/039416 27/02/2020
71 **ENERGY DOME S.P.A.**
VIALE ABRUZZI 94, MILAN, 20131, ITALIA.
74 **ANA ISABEL MESSINA VASQUEZ**
72 CLAUDIO SPADACINI (IT)
51 F01K 25/10, F01K 3/00, F01K 3/02, F01K 3/18, F01K 7/34, F01K 9/00, F03D 9/17, F03D 9/18.
54 **PLANTA Y PROCESO DE ALMACENAMIENTO DE ENERGÍA**
57 Una planta de almacenamiento de energía (1) comprende una carcasa (5) para el almacenamiento de un fluido de trabajo distinto del aire atmosférico, en una fase gaseosa y en equilibrio de presión con la atmósfera; un tanque (9) para el almacenamiento de dicho fluido de trabajo en una fase líquida o supercrítica con una temperatura cercana a la temperatura crítica; en donde dicha temperatura crítica está cerca de la temperatura ambiente. La planta (1) está configurada para efectuar una transformación cíclica termodinámica (TTC) cerrada, primero en una dirección en una configuración de carga y, a continuación, en la dirección opuesta en una configuración de descarga, entre dicha carcasa (5) y dicho tanque (9); en donde en la configuración de carga la planta (1) almacena calor y presión y en la configuración de descarga genera energía.

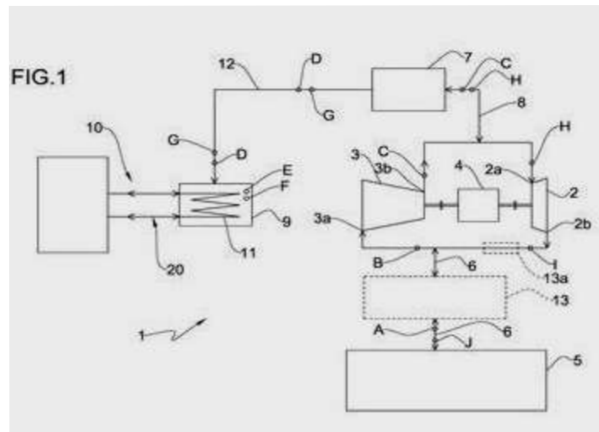

PASA A LA PÁGINA SIGUIENTE

VIENE DE LA PÁGINA ANTERIOR

12 **SOLICITUD DE PATENTE DE INVENCIÓN EN FASE NACIONAL PCT**
21 P2021-0174
85 19/08/2021
86 PCT/US2020/019235 21/02/2020
30 US 16/288,287 28/02/2019
87 WO 2020/176346 A1 03/09/2020
71 **VERILY LIFE SCIENCES LLC**
269 EAST GRAND AVE., SOUTH SAN FRANCISCO, CALIFORNIA, 94080, E.U.A.
74 **PATRICIA VILLEGAS**
72 MATTHEW METLITZ (US); PETER MASSARO (US); BRADLEY WHITE (US)
51 A01K 29/00, A01K 61/00, A01K 67/00, A01K 67/033
54 **DISPOSITIVO Y MÉTODOS DE ECLOSIÓN DE HUEVOS Y SEPARACIÓN DE LARVAS**
57 Un dispositivo que incluye un recipiente estanco a fluidos, en el que el recipiente estanco a fluidos incluye una base que tiene una primera porción y una segunda porción; al menos una pared que encierra la base y se acopla a la base para formar un sello estanco a fluidos; en el que la primera porción de la base comprende un primer color y define un hueco; y en el que la segunda porción de la base comprende un segundo color más oscuro que el primer color.

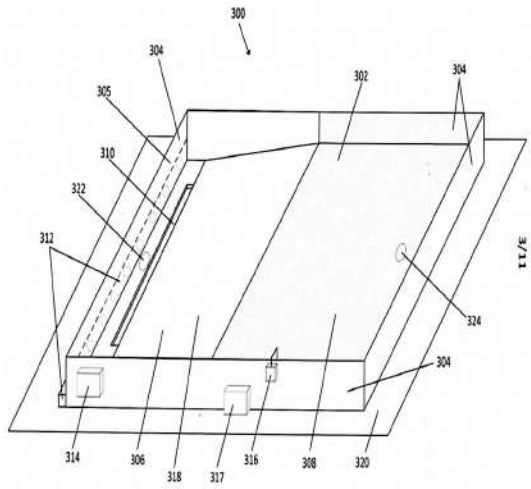

CONCESIÓN DE PATENTE DE INVENCIÓN PCT

12 **CONCESION DE PATENTE DE INVENCIÓN PCT**
11 P2016-0335
21 P20160335
85 26/12/2016
86 PCT/US2015/038002 26/06/2015
30 US 62/018,436 27/06/2014
US 62/080,903 17/11/2014
US 62/170,036 02/06/2015
87 WO 2015/200806 30/12/2015
43 17/04/2017
71 **C2N DIAGNOSTICS LLC**
CENTER FOR EMERGING TECHNOLOGIES, 4041 FOREST PARK AVENUE, SAINT LOUIS, MISSOURI, 63108, E.U.A.
72 **MARIA DEL PILAR TRONCOSO**
72 TIM WEST (US); DILJEET S. ATHWAL (GB); TIMOTHY D. JONES (GB); FRANCIS J. CARR (GB); ROBERT GEORGE EDWARD HOLGATE (GB)
51 A61P 25/28, C07K 16/28
54 **ANTICUERPOS ANTI-TAU HUMANIZADOS**
57 La presente invención se refiere a un anticuerpo aislado o fragmento de unión a antígeno que se une específicamente a tau, en donde el anticuerpo o fragmento comprende una región variable de cadena pesada (VH) y una región variable de cadena liviana (VL) que tiene las secuencias de aminoácidos detalladas en la presente.
Los anticuerpos o fragmentos de unión a antígeno de la presente invención son útiles para la fabricación de medicamentos para prevenir o tratar la tauopatía. La tauopatía puede ser uno o más de enfermedad de Alzheimer (AD), parálisis supranuclear progresiva (PSP), degeneración corticobasal (CBD), enfermedad de Pick (PiD), un grupo de trastornos relacionados que se denominan colectivamente como demencia frontotemporal con Parkinsonismo ligado al cromosoma 17 (FTDP-17), esclerosis lateral amiotrófica (ALS), enfermedad de Creutzfeldt-Jakob (CJD), demencia pugilística (DP), enfermedad de Gerstmann-Straussler-Scheinker (GSSD), enfermedad de cuerpos de Lewy, encefalopatía traumática crónica (CTE), o enfermedad de Huntington.

12 **SOLICITUD DE PATENTE DE INVENCIÓN EN FASE NACIONAL PCT**
21 P2021-0198
85 23/09/2021
86 PCT/EP2020/058702 27/03/2020
30 US 62/825,924 29/03/2019
87 WO 2020/201080 08/10/2020
71 **ASTRAZENECA AB**
151 85, SÖDERTÄLJE, SUECIA
74 **ORIETTA BLANCO MINIÑO**
72 THOMAS GEORGE CHRISTOPHER HAYHOW (GB); BIN YANG (US); CHARLENE FALLAN (GB); STEWART JAMES SCOTT (GB); COURA DIENE (GB); BERNARD CHRISTOPHE BARLAAM (GB); JOHANNES WILHELMUS MARIA NISSINK (GB)
51 A61K 31/437, A61K 31/506, A61P 35/00, C07D 471/04
54 **COMPUESTOS Y SU USO EN EL TRATAMIENTO DEL CÁNCER**
57 La memoria descriptiva se refiere en general a compuestos de Fórmula (I): y sales farmacéuticamente aceptables de los mismos, donde R^1, R^2, R^3, R^4, R^6, R^7, R^8, enlazador, A, G, D y E tienen cualquiera de los significados definidos en la presente. Esta memoria descriptiva también se refiere al uso de tales compuestos y sales farmacéuticamente aceptables de estos en métodos de tratamiento del cuerpo humano o animal, por ejemplo, en la prevención o el tratamiento del cáncer. Esta memoria descriptiva también se refiere a procesos y compuestos intermedios implicados en la preparación de dichos compuestos y a composiciones farmacéuticas que los contienen.

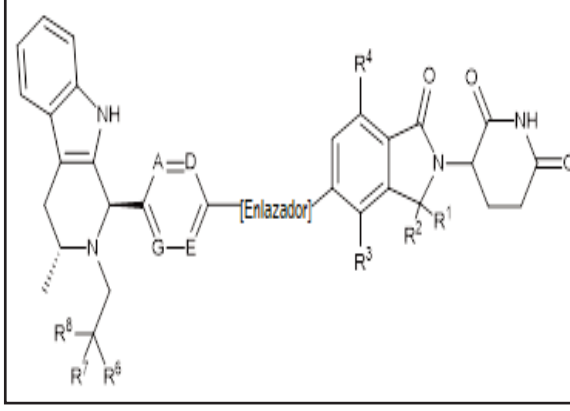

12 **SOLICITUD DE PATENTE DE INVENCIÓN EN FASE NACIONAL PCT**
21 P2021-0195
85 21/09/2021
86 PCT/US2020/023819 20/03/2020
30 US 62/822,703 22/03/2019
US 62/948,697 16/12/2019
87 WO 2020/197991 01/10/2020
71 **GILEAD SCIENCES, INC.**
333 LAKESIDE DRIVE, FOSTER CITY, CALIFORNIA, 94404, E.U.A.
74 **ORIETTA BLANCO MINIÑO**
72 HYUNG-JUNG PYUN (US); SCOTT D. SCHROEDER (US); MICHAEL L. MITCHELL (US); LAN JIANG (US); JENNIFER R. ZHANG (US); HANG CHU (US); ANA Z. GONZALEZ BUENROSTRO (US); HONGYAN GUO (CN); XIAOCHUN HAN (CN); JIAYAO LI (US); GREGG M. SCHWARZWALDER (US); NATHAN D. SHAPIRO (US); DEVLEENA M. SHIVAKUMAR (US); QIAOYIN WU (US); HONG YANG (CN)
51 A61K 31/4375, A61P 31/18, C07D 471/04, C07D 491/06
54 **COMPUESTOS DE CARBAMOYL PIRIDONA TRICÍCLICOS CON PUENTE Y SU USO FARMACÉUTICO**
57 Se describen compuestos para usar en el tratamiento o prevención de la infección por el virus de la inmunodeficiencia humana (VIH). Los compuestos tienen la siguiente fórmula (I): incluyendo estereoisómeros y sales farmacéuticamente aceptables del mismo, en la que R^1, R^2, L, W^1, W^2, X, Y y Z son como se define en el presente documento. También se describen métodos asociados con la preparación y uso de tales compuestos, así como composiciones farmacéuticas que comprenden tales compuestos.

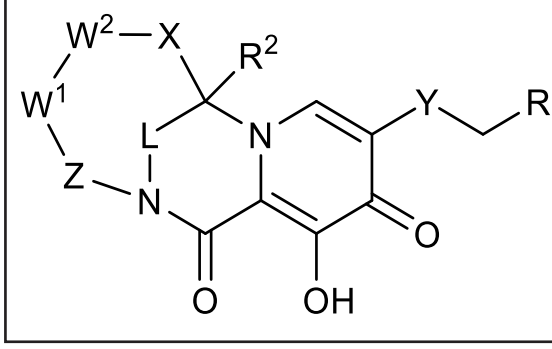

CONCESIÓN DE PATENTE DE INVENCIÓN PCT

12 **CONCESION DE PATENTE DE INVENCIÓN PCT**
11 P2017-0127
21 P20170127
85 26/05/2017
86 PCT/EP2015/077596 25/11/2015
30 EP 14195032.9 26/11/2014
87 WO 2016/083433 02/06/2016
43 31/07/2017
71 **BAYER PHARMA AKTIENGESELLSCHAFT**
MÜLLERSTR. 178, 13353, BERLIN, ALEMANIA
72 **ORIETTA BLANCO MINIÑO**
72 REINHARD NUBBEMEYER (DE); ULF BÖMER (DE); CHRISTIAN STEGMANN (DE); ULRICH BOTHE (DE); HOLGER SIEBENEICHER (DE); NICOLE SCHMIDT (DE); HOLGER STEUBER (DE); JUDITH GÜNTHER (DE); MARTIN LANGE (DE); ANDREAS SUTTER (DE); ALEXANDRA RAUSCH (DE); CHRISTIAN FRIEDRICH (DE); PETER HAUFF (DE)
51 A61K 31/4439, A61P 17/00, A61P 29/00, A61P 35/00, A61P 9/00, C07D 401/12
54 **N-[6-(HIDROXIMETIL)-2H-INDAZOL-5-IL]PIRIDIN-2-CARBOXAMIDAS QUE INHIBEN LA QUINASA 4 ASOCIADA AL RECEPTOR 1 DE INTERLEUQUINA (IRAK4), PROCEDIMIENTOS PARA SU PREPARACIÓN, PREPARACIONES FARMACÉUTICAS QUE LOS CONTIENEN, ASÍ COMO SU USO PARA LA PREPARACIÓN DE MEDICAMENTOS**
57 La presente solicitud se refiere a N-[6-(hidroximetil)-2h-indazol-5-il]piridin-2-carboxamidas sustituidas de fórmula (I) que inhiben la quinasa 4 asociada al receptor 1 de interleuquina (IRAK4), a procedimientos para su preparación, preparaciones farmacéuticas que los contienen, su uso solos o en combinaciones para el tratamiento y/o prevención de enfermedades, así como su uso para la preparación de medicamentos para el tratamiento y/o prevención de enfermedades, en especial para el tratamiento y/o la prevención de endometriosis, así como dolores asociados con endometriosis y otros síntomas asociados con endometriosis como dismenorrea, dispareunia, disuria y disquecia, de linfomas, artritis reumatoidea, espondiloartritis (en especial espondiloartritis psoriásica y enfermedad de Bechterew), lupus eritematoso, esclerosis múltiple, degeneración macular, EPOC, gota, enfermedades de hígado graso, insuficiencia insulínica, enfermedades tumorales y psoriasis.

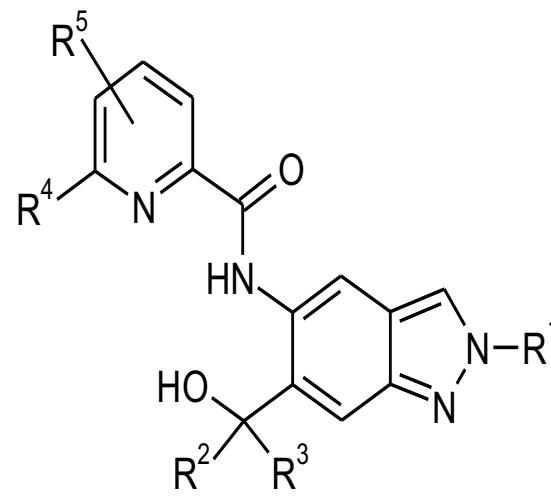

PASA A LA PÁGINA SIGUIENTE

VIENE DE LA PÁGINA ANTERIOR

12 **SOLICITUD DE PATENTE DE INVENCIÓN EN FASE NACIONAL PCT**
21 P2021-0144
85 07/07/2021
86 PCT/US2020/012781 08/01/2020
30 US 62/789,828 08/01/2019
US 62/842,162 02/05/2019
US 62/872,989 11/07/2019
87 WO 2020/146527 16/07/2020
71 **H. LUNDBECK A/S**
OTTILIAVEJ 9, 2500, VALBY, DINAMARCA
74 **ANA ISABEL MESSINA VASQUEZ**
72 ROGER K. CADY (US); JEFFREY T.L. SMITH (UK); JOSEPH HIRMAN (US); BARBARA SCHAEFFLER (US); LAHAR MEHTA (US)
51 A61K 39/00, C07K 16/26, C07K 16/42, G01N 33/68
54 **TRATAMIENTO AGUDO Y TRATAMIENTO RÁPIDO DE LA CEFALEA USANDO ANTICUERPOS ANTI-CGRP**
57 Se proporcionan métodos para el tratamiento rápido de migraña crónica. Los métodos a modo de ejemplo proporcionan alivio de la migraña en el plazo de 24 horas de la administración. También se proporcionan métodos para el tratamiento agudo de la migraña. Los métodos a modo de ejemplo comprenden la administración de un anticuerpo antagonista anti-CGRP a un paciente que lo necesita.

Figure 1A - Heavy Chain Protein Sequence

Sequence

Name	FR1	CDR1	FR2	CDR2
Ab1	QSLEESGGRLVTPGTPLTLTCTVSGLDLS	SYYMQ	WVRQAPGKGLEWIG	VIGINDNTYYASWAKG
Ab2	EVQLVESGGGLVQPGGSLRLSCAVSGLDLS	SYYMQ	WVRQAPGKGLEWVG	VIGINDNTYYASWAKG
Ab3	EVQLVESGGGLVQPGGSLRLSCAVSGLDLS	SYYMQ	WVRQAPGKGLEWVG	VIGINDNTYYASWAKG
Ab4	QSLEESGGRLVTPGTPLTLTCSVSGIDLS	GYYMN	WVRQAPGKGLEWIG	VIGINGATYYASWAKG
Ab5	EVQLVESGGGLVQPGGSLRLSCAVSGIDLS	GYYMN	WVRQAPGKGLEWVG	VIGINGATYYASWAKG
Ab6	EVQLVESGGGLVQPGGSLRLSCAVSGIDLS	GYYMN	WVRQAPGKGLEWVG	VIGINGATYYASWAKG
Ab7	QEQLKESGGRLVTPGTSLTLTCTVSGIDLS	NHYMQ	WVRQAPGKGLEWIG	VVGINGRTYYASWAKG
Ab8	EVQLVESGGGLVQPGGSLRLSCAVSGIDLS	NHYMQ	WVRQAPGKGLEWVG	VVGINGRTYYASWAKG
Ab9	QSLEESGGRLVTPGTPLTLTCTVSGIGLS	SYYMQ	WVRQSPGRGLEWIG	VIGSDGKTYYATWAKG
Ab10	EVQLVESGGGLVQPGGSLRLSCAVSGIGLS	SYYMQ	WVRQAPGKGLEWVG	VIGSDGKTYYATWAKG
Ab11	QSLEESGGRLVTPGGSLTLTCTVSGIDVT	NYYMQ	WVRQAPGKGLEWIG	VIGYNGKRYYASWAKG
Ab12	EVQLVESGGGLVQPGGSLRLSCAVSGIDVT	NYYMQ	WVRQAPGKGLEWVG	VIGYNGKRYYASWAKG
Ab13	QSVEESGGGLVQPGGSLTLTCTASGFDFS	SNAMW	WVRQAPGKGLEWIG	CIYNGDGSTYYASWVNG
Ab14	EVQLVESGGGLVQPGGSLRLSCAVSGIGLS	SYYMQ	WVRQAPGKGLEWVG	VIGSDGKTYYATWAKG

12 **SOLICITUD DE PATENTE DE INVENCIÓN EN FASE NACIONAL PCT**
21 P2021-0168
85 12/08/2021
86 PCT/EP2020/053624 12/02/2020
30 EP 19156838.5 13/02/2019
87 WO 2020/165267 20/08/2020
71 **IDEEWISS AG**
BÖSCH 69, 6331, HÜNENBERG, SUIZA
74 **ANA ISABEL MESSINA VÁSQUEZ**
72 PHILIPP WÖTZER (CH)
51 B65D 75/32
54 **ENVASE DE SEGURIDAD A PRUEBA DE NIÑOS**
57 Envase de seguridad a prueba de niños (1), que comprende al menos una tarjeta blíster (10) conocida en sí con una lámina de soporte 20), así como con una lámina de cubierta (30), formando la lámina de soporte (20) con al menos una cavidad de blíster (25) para el alojamiento de productos envasados (40), un lado superior (11) de la tarjeta blíster (10), y estando unida en plano la lámina de cubierta (30) con la lámina de soporte (20), que cierra la cavidad de blíster (25) llenada con productos envasados (40), así como formando un lado inferior (12) opuesto al lado superior (11), de la tarjeta blíster (10).

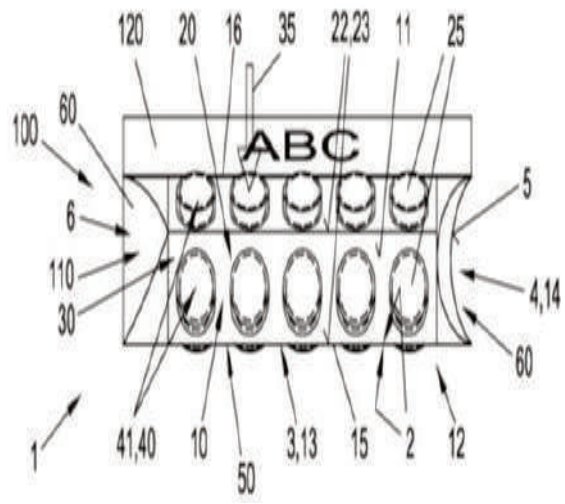

12 **SOLICITUD DE PATENTE DE INVENCIÓN EN FASE NACIONAL PCT**
21 P2021-0194
85 21/09/2021
86 PCT/US2020/025921 31/03/2020
30 US 62/827,386 01/04/2019
87 WO 2020/205840 A1 08/10/2020
71 **ELI LILLY AND COMPANY**
LILLY CORPORATE CENTER, INDIANAPOLIS, INDIANA, 46285, E.U.A.
74 **MARIA DEL PILAR TRONCOSO**
72 JONATHAN WESLEY DAY (US); JOSEF GEORGE HEUER (US); AVINASH MUPPIDI (IN); WEI NI (CN); JAMES DAVID PANCOOK (US)
51 A61K 38/18, A61P 9/00, C07K 14/475
54 **COMPUESTOS DE NEUREGULINA-4 Y MÉTODOS DE USO**
57 La presente invención se refiere a compuestos de neuregulina (NRG) 4 y métodos de tratamiento con compuestos de NRG4.

AVISO DE SOLICITUD DIVISIONAL

En fecha 16 de Noviembre del 2020, fue depositada ante esta Oficina Nacional de la Propiedad Industrial (ONAPI), una solicitud de división de la solicitud inicial de Patente de Invención en fase nacional denominada: **UN COMPLEJO URBANO DE ENTRETENIMIENTO CON UNA PLAYA DE ACCESO PÚBLICO QUE INCLUYE UNA LAGUNA ARTIFICIAL CON ESTILO TROPICAL COMO CARACTERÍSTICA PRINCIPAL Y MÉTODO PARA PERMITIR UNA UTILIZACIÓN EFICIENTE DE TERRENOS DE USO LIMITADO**, expediente No. P2019-0239, fecha solicitud originaria el 06 de Septiembre del 2019, a favor de **CRYSTAL LAGOONS TECHNOLOGIES, INC.**

La división recibió el **No. P2020-0210**, denominada: **UN COMPLEJO URBANO DE ENTRETENIMIENTO CON UNA PLAYA DE ACCESO PÚBLICO QUE INCLUYE UNA LAGUNA ARTIFICIAL CON ESTILO TROPICAL COMO CARACTERÍSTICA PRINCIPAL Y MÉTODO PARA PERMITIR UNA UTILIZACIÓN EFICIENTE DE TERRENOS DE USO LIMITADO.**

DEPARTAMENTO DE INVENCIONES
ACTOS MODIFICATORIOS

NO. EXPEDIENTE	FECHA SOL. MODIF.	ART. 32, NUM. 1 Y 2; ART. 149, NUM. 1 Y ART. 150 LEY 20-00 APLICADOS	TITULO DEL EXPEDIENTE	DIRECCION ANTERIOR	NUEVA DIRECCION
P2020-0062	29/9/21	149	PROCEDIMIENTO PARA LA PREPARACIÓN DE {4,6-DIAMINO-2-[1-(2-FLUOROBENCIL) -1H-PIRAZOLO[3,4-B]PIRIDIN-3-IL]PIRIMIDIN-5-IL}METILCARBAMATO DE METILO Y SU PURIFICACIÓN PARA EL USO COMO PRINCIPIO ACTIVO FARMACÉUTICO	ADVERIO PHARMA GMBH/ WILLY-BRANDT. -PLATZ 2, 12529, SCHÖNEFELD, ALEMANIA	ADVERIO PHARMA GMBH/ KAISER-WILHELM-ALLE 1, 51373, LEVERKUSEN, ALEMANIA.
P2012-0144	29/9/21	149	PROCEDIMIENTO PARA LA PREPARACIÓN DE {4,6-DIAMINO-2-[1-(2-FLUOROBENCIL) -1H-PIRAZOLO[3,4-B]PIRIDIN-3-IL]PIRIMIDIN-5-IL}METILCARBAMATO DE METILO Y SU PURIFICACIÓN PARA EL USO COMO PRINCIPIO ACTIVO FARMACÉUTICO	ADVERIO PHARMA GMBH/ WILLY-BRANDT. -PLATZ 2, 12529, SCHÖNEFELD, ALEMANIA	ADVERIO PHARMA GMBH/ KAISER-WILHELM-ALLE 1, 51373, LEVERKUSEN, ALEMANIA.
P2014-0112	23/9/21	150	PROCEDIMIENTO DE PREPARACIÓN DE 5-FLUORO-1H-PIRAZOLOPIRIDINAS SUSTITUIDAS	ADVERIO PHARMA GMBH/ WILLY-BRANDT -PLATZ 2, 12529, SCHÖNEFELD, ALEMANIA.	ADVERIO PHARMA GMBH/ KAISER-WILHELM-ALLE 1, 51373, LEVERKUSEN, ALEMANIA.
P2012-0299	23/9/21	150	5-FLUORO-1H-PIRAZOLOPIRIDINAS SUSTITUIDAS Y SU USO PARA LA PREPARACIÓN DE MEDICAMENTOS EL TRATAMIENTO Y/O PREVENCIÓN DE ENFERMEDADES CARDIOCIRCULATORIAS.	ADVERIO PHARMA GMBH/ WILLY-BRANDT-PLATZ 2, 12529, SCHÖNEFELD, ALEMANIA.	ADVERIO PHARMA GMBH/ KAISER-WILHELM-ALLE 1, 51373, LEVERKUSEN, ALEMANIA.
			TITULO DEL EXPEDIENTE	**NUEVO INVENTOR/A**	**NUEVA DIRECCION**
P2017-0137	30/9/21	149	BENZAMIDAS SUSTITUIDAS CON 1,3-TIAZOL-2-ILO	JUERGEN KLAR ALEMANIA	LEIPZIGER STRASSE 6, 42109, WUPPERTAL,
P2018-0182	30/9/21	149	BENZAMIDAS SUSTITUIDAS CON 1,3-TIAZOL-2-ILO	JUERGEN KLAR ALEMANIA	LEIPZIGER STRASSE 6, 42109, WUPPERTAL,
			TITULO DEL EXPEDIENTE	**SOLICITANTE / DIRECCION ANTERIOR**	**NUEVO SOLICITANTE/ DIRECCION**
P2006-0057	13/8/21	32	UNA COMPOSICIÓN FARMACÉUTICA QUE COMPRENDE LA SAL DEL ÁCIDO P-TOLUENOSULFÓNICO DE LA METILAMIDA DEL ÁCIDO 4 {4-[3-(4-CLORO-3 -TRIFLUOROMETILFENIL) UREIDO]-FENOXI}-PIRIDINA-2-CARBOXILICO, UN MÉTODO PARA SU PREPARACIÓN Y USO DE LA COMPOSICIÓN PARA EL TRATAMIENTO DE ENFERMEDADES HIPERPROLIFERATIVAS	BAYER INTELLECTUAL PROPERTY GMBH/ ALFRED-NOBEL-STR. 10, MONHEIM, 40789, ALEMANIA	BAYER HEALTHCARE LLC/ 100 BAYER BOULEVARD, WHIPPANY, NUEVA JERSEY, 07981, ESTADOS UNIDOS DE AMERICA

PASA A LA PÁGINA SIGUIENTE

VIENE DE LA PÁGINA ANTERIOR

DEPARTAMENTO DE INVENCIONES
ACTOS MODIFICATORIOS

NO. EXPEDIENTE	FECHA SOL. MODIF.	ART. 32, NUM. 1 Y 2; ART. 149, NUM. 1 Y ART. 150 LEY 20-00 APLICADOS	TITULO DEL EXPEDIENTE	SOLICITANTE / DIRECCION ANTERIOR	NUEVO SOLICITANTE/ DIRECCION
P2005000183	13/8/21	32	PROCEDIMIENTO PARA LA PREPARACIÓN DE 4-{4-[({[4-CLORO-3-(TRIFLUOROMETIL) FENIL]AMINO}CARBONIL)AMINO]FENOXI}-N-METILPIRIDINA-2-CARBOXAMIDA	BAYER INTELLECTUAL PROPERTY GMBH/ ALFRED-NOBEL-STR. 10, MONHEIM, 40789, ALEMANIA	BAYER HEALTHCARE LLC/ 100 BAYER BOULEVARD, WHIPPANY, NUEVA JERSEY, 07981, ESTADOS UNIDOS DE AMERICA.
P2003000724	24/6/21	32	DERIVADOS DE AZOL-PIRIMIDINA CONDENSADOS PARA LA INHIBICIÓN DE LA FOSFATIDILINOSITOL-3-QUINASA PI3K-ɣ.	BAYER PHARMA AKTIENGESELLSCHAFT/ MÜLLERSTR. 178, BERLIN, 13353, ALEMAINA	BAYER INTELLECTUAL PROPERTY GMBH/ ALFRED-NOBEL-STR. 10, MONHEIM, 40789, ALEMANIA
P2020-0012	10/6/21	32	COMPUESTOS Y COMPOSICIONES PARA TRATAR AFECCIONES ASOCIADAS CON LA ACTIVIDAD NLRP	NOVARTIS INFLAMMASOME RESEARCH, INC. / ONE HEALTH PLAZA, EAST HANOVER, 07936, NUEVA JERSEY, ESTADOS UNIDOS DE AMERICA	NOVARTIS AG/ LICHTSTRASSE 35, 4056, BASILEA, SUIZA
P2001000175	20/8/21	32	5-CLORO-3-(4-METANSULFONILFENILO)-6´-METIL-[2,3´] BIPIRIDINILO EN FORMA CRISTALINA PURA Y PROCESO PARA LA SÍNTESIS	MERCK SHARP & DOHME CORP./ 126 EAST LINCOLN AVENUE, RAHWWAY, 07065-0907, NUEVA JERSEY, ESTADOS UNIDOS DE AMERICA	ORGANON LLC/ 30 HUDSON STREET, JERSEY CITY, 07302-4699, NEW JERSEY, STADOS UNIDOS DE AMERICA
			TITULO DEL EXPEDIENTE	**SOLICITANTE NOMBRE ANTERIOR**	**SOLICITANTE NUEVO NOMBRE**
P2003000724	17/2/21	150	DERIVADOS DE AZOL-PIRIMIDINA CONDENSADOS PARA LA INHIBICIÓN DE LA FOSFATIDILINOSITOL-3-QUINASA PI3K-ɣ.	BAYER SCHERING PHARMA AKTIENGESELLSCHAFT	BAYER PHARMA AKTIENGESELLSCHAFT
P2009-0221	26/8/21	150	PROTEINAS DE UNION, INCLUYENDO ANTICUERPOS, DERIVADOS DE ANTICUERPO Y FRAGMENTOS DE ANTICUERPO, QUE SE UNEN ESPECIFICAMENTE A CD154 Y SUS USOS	UCB PHARMA SPRL/ BIOGEN MA INC.	UCB PHARMA SRL/ BIOGEN MA INC.
			TITULO DEL EXPEDIENTE	**DIRECCION ANTERIOR**	**NUEVA DIRECCION**
P2009-0221	26/8/21	150	PROTEINAS DE UNION, INCLUYENDO ANTICUERPOS, DERIVADOS DE ANTICUERPO Y FRAGMENTOS DE ANTICUERPO, QUE SE UNEN ESPECIFICAMENTE A CD154 Y SUS USOS	BIOGEN MA INC./ 250 BINNEY STREET, CAMBRIDGE, CENTER, 02142, MASSACHUSETTS, ESTADOS UNIDOS DE AMERICA.	BIOGEN MA INC./ 225 BINNEY STREET, CAMBRIDGE, CENTER, 02142, MASSACHUSETTS, ESTADOS UNIDOS DE AMERICA
P2003000639	23/9/21	150	PIRAZOLOPIRIDINAS SUBSTITUIDAS CON CARBAMATO COMO ESTIMULADORES DE LA GUANILATOCICLASA SOLUBLE	BADVERIO PHARMA GMBH/ WILLY-BRANDT -PLATZ 2,SCHÖNEFELD, 12529, ALEMANIA	BADVERIO PHARMA GMBH/ KAISER-WILHELM-ALLEE 1, LEVERKUSEN, 51373, ALEMANIA

EN VIRTUD DEL ART. 159 DE LA LEY NO.20-00 SOBRE PROPIEDAD INDUSTRIAL FUERON PUBLICADAS EN NUESTRA PAGINA WEB WWW.ONAPI.GOB.DO LAS SIGUIENTES RESOLUCIONES DE LOS RECURSOS Y ACCIONES LEGALES EMITIDAS POR LA DIRECCION DEL DEPARTAMENTO DE SIGNOS DISTINTIVOS:

NO. RESOLUCION	FECHA	RECURSO/ACCION	SIGNO AFECTADO	SIGNO/PARTE IMPUGANTE
178	23/7/21	OPOSICION	JOIA BY THE HAIRQUARTERS	JEAN PATOU Y PARFUMS CHRISTIAN DIOR, S.A.
175	23/7/21	OPOSICION	DIAGLIPTIN	LABAROTARIO MAGNACHEN INTERNATIONAL, S.R.L.
180	6/8/21	OPOSICION	YOSAI CROSSFIT	CROSSFIT, INC.
181	6/8/21	CANCELACION POR NO USO	CORONA	MESSO AMERICAN SUPPLY CORP.
182	6/8/21	OPOSICION	KERO	DR. ELIZARDO PEREZ ESPINOSA SRL.
183	6/8/2021	CANCELACION POR NO USO	MPESO	OMG, S.A.S.
184	6/8/21	OPOSICION	MEDIA LUNA	PRODUCCIONES MOVIMIENTO CARIBE-LAT, S.R.L.
185	6/8/21	NULIDAD	LA VACA FELIZ	PASTEURIZADORA RICA, S.A.
186	6/8/21	RECONSIDERACION	DUGGANS	DIAGEO BRANDS, B.V.
187	6/8/21	NULIDAD	FRESCAN	AGRIFEED S.A.S.
188	6/8/21	OPOSICION	MEGUSTÓ	CASA PACO, S.A.
189	6/8/21	CANCELACION POR ABANDONO	GRAN ANGULAR RH	FUNDACION SANTA MARIA
190	6/8/21	NULIDAD	NEXT AB	ETHICAL PHARMACEUTICAL C. POR A.
191	6/8/21	CANCELACION POR NO USO	ME SALVE	ME SALVE INC.
192	6/8/21	OPOSICION	AMSTEL BIER ULTRA	ANHEUSER-BUSC,LLC.
193	6/8/21	OPOSICION	ZAIA BY LAURY DIAZ	INDUSTRIA DE DISEÑO TEXTIL, S.A. (INDITEX)
194	6/8/21	CANCELACION POR NO USO	M MAKER'S	NOVUS, INC.
195	6/8/21	OPOSICION	SINGOMOD	NOVARTIS AG.

EN VIRTUD DEL ART. 159 DE LA LEY 20-00 SOBRE PROPIEDAD INDUSTRIAL, FUERON PUBLICADAS EN NUESTRA PAGINA WEB WWW.ONAPI.GOB LAS SIGUIENTES RESOLUCIONES DE APELACIONES, EMITIDAS POR EL DIRECTOR GENERAL.

NO. RESOLUCION	FECHA	RECURSO	SIGNO RECURRENTE	SIGNO RECURRIDO
00173-2021	06/11/2020	APELACIÓN	OREO (MIXTA)	TREO (DENOMINATIVA)
00174-2021	09/03/2018	APELACIÓN	CAREY	CAREY
00175-2021	07/02/2020	APELACIÓN	NIVEA (DENOMINATIVA)	NIVEO ROSAL (DENOMINATIVA)
00178-2021	12/07/2019	APELACIÓN	KOROTOS	COROTOS, COMPRA Y VENDE LO QUE QUIERAS
00179-2021	12/07/2019	APELACIÓN	KOROTOS	COROTOS, COMPRA Y VENDE LO QUE QUIERAS
00176-2021	12/07/2019	APELACIÓN	KOROTOS	COROTOS (MIXTA)
00177-2021	12/07/2019	APELACIÓN	KOROTOS	COROTOS (DENOMINATIVA)
00180-2021	05/02/2019	APELACIÓN	AGENTE PARA TRATAR TRANSTORNOS P2014-0230	
00181-2021	13/04/2018	APELACIÓN	DUPUY BARCELO	
00116-2021	29/04/2021	APELACIÓN	LA SANTE Y DISEÑO (MIXTA)	SANTE BRAND (MIXTA)
00122-2021	12/04/2019	APELACIÓN	BAFTA (DENOMINATIVA)	

PUBLICACION SOLICITUD SIGNOS DISTINTIVOS

(NOMBRES COMERCIALES)

Esta publicación incluye todas las solicitudes con pago de publicación recibidas del 5 al 20 de Octubre de 2021

[210] EXP.	[220] SOL. FECHA	[561] NOMBRE COMERCIAL	[510] ACTIVIDAD	[730] SOLICITANTE
E/2021-49819	3/9/21	¨WELLMED IS WELLNESS¨ (LEMA COMERCIAL)	LEMA COMERCIAL ASOCIADO AL NOMBRE COMERCIAL: LAFE DEVELOPMENT COMPANY REG. NO. 620507	LAFE DEVELOPMENT COMPANY, S.A.S.
E/2021-48958	31/8/21	AIWAYS WITH YOU (LEMA COMERCIAL)	LEMA COMERCIAL ASOCIADO AL NOMBRE COMERCIAL: BONANZA DOMINICANA REG. NO. 869	BONANZA DOMINICANA, S.A.S.
E/2021-53436	22/9/21	DONDE LA CALIDAD ES PRIORIDAD (LEMA COMERCIAL)	LEMA COMERCIAL ASOCIADO AL NOMBRE COMERCIAL: VITALINA BISTRO & BARREG. NO. 630047	STEPHEN DOMINGUEZ MADERA
E/2021-48960	31/8/21	EL CABALLO DE CARGA (LEMA COMERCIAL)	LEMA COMERCIAL ASOCIADO AL NOMBRE COMERCIAL: BONANZA DOMINICANA REG. NO. 869	BONANZA DOMINICANA, S.A.S
E/2021-49375	1/9/21	EN BANCO SANTA CRUZ JUNTOS PODEMOS (LEMA COMERCIAL)	LEMA COMERCIAL ASOCIADO AL NOMBRE COMERCIAL: BANCO MULTIPLE SANTA CRUZ REG. NO. 186988	BANCO MULTIPLE SANTA CRUZ, S.A.
E/2021-53330	21/9/21	JUNTO A TI, SOMOS ESPERANZA DE VIDA (LEMA COMERCIAL)	LEMA COMERCIAL ASOCIADO AL NOMBRE COMERCIAL: PATRONATO CONTRA EL CANCER DEL NORDESTE REG. NO. 227041	PATRONATO CONTRA EL CANCER DEL NORDESTE
E/2021-48959	31/8/21	NUEVA ERA DE MOVILIDAD VANGUARDISTA (LEMA COMERCIAL)	LEMA COMERCIAL ASOCIADO AL NOMBRE COMERCIAL: BONANZA DOMINICANA REG. NO. 869	BONANZA DOMINICANA, S.A.S.
E/2021-57548	13/10/21	TU BANCO A LA VUELTA (LEMA COMERCIAL)	LEMA COMERCIAL ASOCIADO AL NOMBRE COMERCIAL: BANCO DE AHORRO Y CREDITO FONDESA REG. NO. 325965	BANCO DE AHORRO Y CREDITO FONDESA, S.A. (BANFONDESA)
E/2021-57546	13/10/21	TU BANCO EN EL BOLSILLO (LEMA COMERCIAL)	LEMA COMERCIAL ASOCIADO AL NOMBRE COMERCIAL: BANCO DE AHORRO Y CREDITO FONDESA REG. NO. 573518	BANCO DE AHORRO Y CREDITO FONDESA, S.A. (BANFONDESA)
E/2021-50668	7/9/21	VESTIR DE SOSTENIBILIDAD AL GRAN SANTO DOMINGO (LEMA COMERCIAL)	LEMA COMERCIAL ASOCIADO AL NOMBRE COMERCIAL: FUNDACIÓN SLOW FASHION REG. NO. 579551	JOHANNA MABELL DAMIRÓN MOREY
E/2021-51920	14/9/21	VIVE Y DISFRUTA LA VIDA CON LA MEJOR MUSICA DE TU ESTACION (LEMA COMERCIAL)	LEMA COMERCIAL ASOCIADO AL NOMBRE COMERCIAL: EMISORA RADIO BAYAGUANAREG. NO. 648437	LUIS AMPARO BERROA SOSA

PUBLICACION REGISTROS SIGNOS DISTINTIVOS

(NOMBRES COMERCIALES)

Esta publicación incluye todas las solicitudes (unificadas) que han obtenido su carta certificado del 4 al 15 de Octubre de 2021

[210] EXP.	[220] SOL. FECHA	[561] NOMBRE COMERCIAL	[510] ACTIVIDAD	[730] SOLICITANTE	
E/2021-57163	12/10/21	#TEAMLALECHE	VENTA DE ROPA	ARILYN STEFANY LEYBA SANTANA	656028
E/2021-55340	4/10/21	1,2 LUNCH	SERVICIO DE BUFET, RESTAURANTE, CATERING, PREPARACIÓN DE ALIMENTOS, BEBIDAS, COMIDA, PICADERAS, POSTRES, REPOSTERÍA.	GIOVANNA MARIA RICHETTI CABRERA	654728
E/2021-55811	5/10/21	11:11 LIVE & DRINK	SERVICIO DE EXPENDIO DE COMIDA Y BEBIDA. SERVICIOS DE RESTAURANTES Y MUSICA EN VIVO.	YOATY MILEIBY RAMIREZ REYES DE DE LA CRUZ	655014
E/2021-55116	4/10/21	2B ALL SOLUTIONS	ADQUISICIÓN Y VENTA DE PIEDRAS PRECIOSAS, CORRETAJE DE VENTA INMOBILIARIA E IMPORTACIÓN Y EXPORTACIÓN DE MERCANCÍA ALIMENTARIA.	ANDREA BENEDETTI, ROBERTO BENEDETTI	654730
E/2021-56706	8/10/21	3 MILKY	ELABORACIÓN DE DULCES/POSTRES.	ANYA ROSARIO MORALES	655699
E/2021-57253	13/10/21	316 INOXIDABLE	SERVICIOS DE FABRICACION DE EQUIPOS INDUSTRIALES INOXIDABLES, IMPORTACION, EXPORTACION, INSTALACION Y MANTENIMIENTO DE EQUIPOS INDUSTRIALES INOXIDABLES.	RUDY ANTONIO RODRIGUEZ SANTANA	656368
E/2021-55201	1/10/21	3WS GROUP	COMERCIALIZACIÓN: DE TINTA, TONER Y MOBILIARIO Y EQUIPOS DE OFICINA, COMPRA: DE TINTA, TONER Y MOBILIARIO Y EQUIPOS DE OFICINA, VENTA: DE TINTA, TONER Y MOBILIARIO.	EDUVIGES JOSE SUAREZ BOBADILLA	654863
E/2021-56729	8/10/21	4 DIOSES CIGARS	FABRICACIÓN Y VENTAS DE CIGARROS.	OSIRIS FRANCISCO HENRIQUEZ HENRIQUEZ, FRANGER OMARLIN HENRIQUEZ HERNANDEZ	655720
E/2021-57776	14/10/21	4A PAQ	SERVICIO DE COURIER Y TRANSPORTE DE CARGA Y PAQUETERIA AEREA.	JOSE CEDANO CEDANO	656552
E/2021-55572	7/10/21	4WHEELSJARABACOA@FABIHERRERA	EMPRESA TURÍSTICA DEDICADA A LA ORGANIZACIÓN Y REALIZACIÓN DE EXCURSIONES EN 4WHEEL Y BUGGIES.	FABIO GUILLERMO HERRERA VICTORIANO	655398
E/2021-56362	7/10/21	513 TIRES IMPORTADORA DE GOMAS AMERICANA	IMPORTACIÓN DE GOMAS, MAQUINARIAS DE GOMAS, REPUESTOS Y ACCESORIOS PARA VEHÍCULOS.	JOSE LUIS TINEO PLACENCIA	655429
E/2021-58019	15/10/21	5J CIGARS	DISTRIBUCION, COMERCIALIZACION Y VENTA DE CIGARROS.	JOSE ISRAEL DE LA CRUZ BONILLA	656751
E/2021-55649	11/10/21	7 MOONS LUXURY	EL OBJETO SOCIAL DE ESTA COMPANIA SE DEDICARA A NEGOCIOS DE BIENES RAICES, ALQUILERES DE APARTAMENTOS, REN CART, COMPRA Y VENTAS DE MUEBLES E INMUEBLES.	JULIO CESAR RODRIGUEZ POLANCO	655809
E/2021-56641	8/10/21	72TH INVESTMENTS	INVERSIONES EN SENTIDO GENERAL.	JOSEPH FRANTZ DORCY	655646
E/2021-46727	8/10/21	80 GRADOS LICORERIA	COMPRAVENTA DE TODA CLASE DE BEBIDAS ALCOHÓLICAS O NO, GASEOSAS O NO, CERVEZAS, AGUAS MINERALES DE MESA, PARA SU ALMACENAMIENTO Y DISTRIBUCIÓN A BARES Y TABERNAS.	JUAN CARLOS COLÓN MAYOL	655642
E/2021-57368	13/10/21	89 BEERS Y LIQUOR	COMERCIALIZACIÓN AL POR MAYOR Y DETALLE DE TODO TIPO DE BEBIDAS, TANTO DE FABRICACIÓN LOCAL COMO EXTRANJERA.	YEISON FERNANDO VICENTE LUGO	656204
E/2021-56029	15/10/21	A & P ESIOM	SERVICIOS INMOBILIARIOS EN GENERAL.	ADELINE MOISE, PIERRE PATRICK MOISE	656742
E/2021-55820	7/10/21	AF Y ASOCIADOS	DESARROLLO DE NEGOCIOS DE SUPERMERCADOS, VENTA DE TODO TIPO DE PRODUCTOS AL PÚBLICO, AL POR MAYOR Y AL DETALLE. ACTIVIDADES PROPIAS DE UN SUPERMERCADO.	ANTONIO FELIZ MEREGILDO	655476
E/2021-57537	13/10/21	A LO GRANDE	COMPRA, VENTA Y CONSTRUCCIÓN DE TODO TIPO DE PROPIEDADES INMOBILIARIAS.	ALEXANDRA JUANITA AMMANN	656362
E/2021-57318	12/10/21	A PUNO Y LETRAA	SERVICIOS DE DISEÑO Y ARTE PERSONALIZADO	SAMIRA JOANNY CAPELLAN BAUTISTA	656542
E/2021-56971	11/10/21	A&J AGREGADO SERIE 46	COMPRA Y VENTA DE MATERIALES DE CONSTRUCCIÓN EN GENERAL	ALEX DANIEL JAQUEZ PERALTA	655903
E/2021-56756	8/10/21	A&R INVERSIONES ROSARIO	SERVICIOS DE PRESTAMOS HIPOTECARIOS Y PERSONALES.	LUIS FERMIN ROSARIO GUZMAN	655749
E/2021-54587	11/10/21	AALIYAH COMERCIAL	COMPRA Y VENTAS DE MATERIALES GASTABLE DE OFICINA, ALIMENTO PARA HUMANOS.	MILEDIS MERCEDES CASTRO LAZALA DE VELASCO	655799
E/2021-56862	11/10/21	ABANCA ZEMOHH	SERVICIOS FINANCIEROS Y DE VEHÍCULOS. PRESTAMOS.	DANIEL CANOVAS GOMEZ	655812
E/2021-55835	6/10/21	ABIISA INGENIERIA Y DESARROLLO	CONSTRUCCION Y REMODELACION DE OBRAS CIVILES Y ARQUITECTONICAS, SERVICIOS INMOBILIARIOS.	JHONATAN DE JESUS SANTANA	655111
E/2021-57766	14/10/21	ACADEMIA DE BASEBALL JOSUE MEDINA TELLERIA	ACADEMIA DE BASEBALL DONDE ENTRENAN POSIBLES PROSPECTOS PARA PODER INGRESAR PROFESIONALMENTE A PARTIPAR EN TORNEOS NACIONALES E INTERNACIONALES.	FRANQUELINA TELLERIA BERROA	656544
E/2021-57648	14/10/21	ACCIÓN REGENERATIVA	ENTIDAD SIN FINES DE LUCRO DEDICADA A LA EDUCACIÓN AMBIENTAL, PROMOCIÓN DE LA AGRICULTURA ECOLÓGICA Y REGENERATIVA, AGROFORESTERÍA REGENERATIVA.	ALTAIR ELVIRA RODRIGUEZ GRULLON, ORQUIDEA SUSANA ALMONTE	656450
E/2021-52593	8/10/21	ACFORT MEDICAL	VENTA, IMPORTACIÓN Y DISTRIBUCIÓN DE MEDICAMENTOS EN GENERAL, EQUIPOS MÉDICOS Y SOLUCIONES MÉDICAS TECNOLÓGICAS, Y PRESTACIÓN DE SERVICIOS MÉDICOS Y DE LA SALUD EN GENERAL.	CINTY ACOSTA SENCION	655705
E/2021-47572	24/8/21	ACTIVIDADES ACUATICAS	SERVICIO DE ACTIVIDADES RECREATIVAS DE PRÁCTICA Y APRENDIZAJE DE NAVEGACIÓN, BUCEO, ESQUÍ ACUÁTICO, EQUITACIÓN, BICICLETA Y DEMÁS SERVICIOS DEPORTIVOS.	ACTIVIDADES ACUATICAS, S.R.L.	655578
E/2021-56056	6/10/21	ADA WELLNESS CENTER DRA. ADAIA ROSARIO	OFRECER SERVICIOS DE CONSULTA EN MEDICINA INTEGRATIVA Y REGENERATIVA.	EUSEBIA ADAIA ROSARIO GUERRERO, VALERIO ANTONIO GARCIA REYES	655190
E/2021-51786	15/10/21	ADALUM SOLUCIONES	FABRICACION, COMERCIALIZACION Y DISTRIBUCION DE ALUMINIOS, VIDRIOS, PUERTAS Y ACCESORIOS.	FELIX ANDRES ADAMES MORAN	656803
E/2021-55344	4/10/21	ADEPTON	CONSULTORIA, ASESORIA Y CAPACITACION EN LAS AREAS DE GESTION, MERCADEO, RECURSOS HUMANOS, VENTAS, NEGOCIOS INTERNACIONALES, LOGISTICA, DISTRIBUCION Y COMERCIO INTERNACIONAL.	CRISTYAN PERALTA LEONARDO	654739
E/2021-51126	8/10/21	ADF DOMINICANA	IMPORTACION, DISTRIBUCION Y COMERCIALIZACION DE ARTICULOS DE VESTIR,ACCESORIOS Y OTRAS PRENDAS, ASI COMO LA REPRESENTACION DE LINEAS EN EL AREA DE LA MODA.	ABDIEL OLMEDO AMPUDIA NIETO	655920
E/2021-57223	12/10/21	ADMINISTRACIÓN TORRE MJ6	ADMINISTRACIÓN DE CONDOMINIOS Y RESIDENCIALES.	ENMANUEL ALEXANDER ROSARIO ESTEVEZ	656096
E/2021-55977	6/10/21	AEDIFICARE	SERVICIOS DE CONSTRUCCION DE TODO TIPO DE OBRAS DE INGENIERIA, PROMOCION DE PROYECTOS INMOBILIARIOS, DISEÑO, COMPRA, VENTA DE TODO TIPO DE EQUIPOS DE CONSTRUCCION.	AEDIFICARES.R.L	655113
E/2021-50890	13/10/21	AFERT BOUTIQUE REALTY & INVESTMENT	PROMOTORA Y DESARROLLADORA DE PROYECTOS INMOBILIARIOS, A SU VEZ LA ADMINISTRACION, PROMOCION COMPRA, VENTA Y ARRENDAMIENTO DE LOS BIENES MUEBLES E INMUEBELE.	ADONAY FERMIN TEJEDA	656416
E/2021-57360	13/10/21	AGEDATA	SERVICIO DE AGRIMENSURA, TASACIONES, TOPOGRAFIA.	ANGEL EDUARDO CASTILLO PERALTA	656197
E/2021-51934	12/10/21	AGENCIA DE VIAJES HUNGRIA CASTRO TOURS RD	VENTA DE FINES DE SEMANAS EN HOTELES, EXCURSIONES Y RESORT, ASI COMO TAMBIEN VENTA DE BOLETOS AEREOS.	HUNGRIA CASTRO HERNANDEZ	656003
E/2021-55626	8/10/21	AGENCIA INTERNACIONAL DE PREVENCION DE DROGAS, AIPRED	PREVENIR, ORIENTAR Y GUIAR A LA SOCIEDAD SOBRE EL CONSUMO DE DROGAS Y EVITAR EL MISMO, PARA TENER UNA MEJOR SOCIEDAD EJEMPLAR, SANA Y LIBRE DEL FLAGELO DE LAS DROGAS.	JOSE MIGUEL ESPINAL RODRIGUEZ	655833
E/2021-57559	13/10/21	AGENCIA MARITIMA ORIENTAL, AMARO	REPRESENTACIÓN COMERCIAL DE EMPRESAS MARÍTIMAS EN GENERAL Y GESTIONES ADUANALES.	AGENCIA MARITIMA ORIENTAL, S.R.L.	656584
E/2021-46870	5/10/21	AGENCIA PUBLICITARIA PRESENCIA DIGITAL - APPDIG	SERVICIOS DE AGENCIA PUBLICITARIA, IMPRENTA, MARKETING DIGITAL, CREACION DE PAGINAS WEBS Y REDES SOCIALES, COPIAS, FOTOGRAFIAS Y VIDEOS.	LUIS JAVIER AMAYO RICHIEZ	654979
E/2021-57967	15/10/21	AGENDA CIUDADANA TVRD	SERVICIOS DE COMUNICACIÓN TELEVISIVO, REDES SOCIALES, CONSULTORÍA DE COMUNICACIÓN, DESARROLLO DE PROGRAMA DE CONTENIDO EN GENERAL.	JOHNNY JOSE PUJOLS ADAMES	656710
E/2021-55528	4/10/21	AGRO PISCICOLA DON MARCELO	SERVICIOS DE CULTIVO DE TILAPIAS, PACU, CAMARONES, VENTAS DE ALVENES, ENSAMBLAJE DE ESTANQUES EN GEOMEMBRANA, CONSTRUCCION DE PROYECTOS Y ESTANQUES.	WENCESLAO ANTONIO CESPEDES MATEO	654812
E/2021-56025	6/10/21	AGRO,RAMON G, AGUACATE EXPORT	CULTIVACIÓN, VENTAS Y EXPORTACIÓN DE AGUACATES CAFE. Y FRUTOS EN GENERAL.	RAMON GUEVARA	655176
E/2021-57647	14/10/21	AGRO-ALTAMA	DISTRIBUCIÓN Y VENTA DE GUINEOS VERDES Y MADUROS. COMERCIALIZACIÓN DE FRUTAS Y VEGETALES. ALQUILER DE CUARTOS FRÍOS.	FAUSTINO PAYANO PICHARDO	656448
E/2021-57085	12/10/21	AGROARTE INSTITUCIONAL	PREPARACIÓN Y ARADO DE TERRENOS PARA LA SIEMBRA DE PRODUCTOS AGRÍCOLAS, IMPORTACIÓN, EXPORTACIÓN, DISTRIBUCIÓN COMPRA Y VENTA DE TODO TIPO DE BIENES AGROPECUARIOS.	JOSE HIPOLITO SANTANA BETANCES	655977
E/2021-57462	13/10/21	AGROFERRETERIA DONA IRIS	COMERCIALIZACIÓN DE MAQUINARIAS, EQUIPOS Y PRODUCTOS FERRETEROS, AGRÍCOLAS, AGROPECUARIOS, AGROQUÍMICOS Y ALIMENTOS BALANCEADOS.	DELIZ MINERVA CESPEDES JIMENEZ	656286
E/2021-57186	12/10/21	AGROIMPORTADORA ROSARIO COSTE	IMPORTACIÓN, VENTA Y DISTRIBUCIÓN, AL POR MAYOR Y AL DETALLE DE PRODUCTOS VETERINARIOS Y AFINES.	GEOVANNI FRANCISCO ROSARIO CRUZ	656456

[210] EXP.	[220] SOL. FECHA	[561] NOMBRE COMERCIAL	[510] ACTIVIDAD	[730] SOLICITANTE	[111] REGISTRO
E/2021-55879	6/10/21	AGRO-INMOBILIARIA LA ESTRELLA LUMINOSA	INMOBILIARIA, CONSTRUCCION Y REFORMA DE CASAS Y APARTAMENTOS PARA LA VIVIENDA, ACTIVIDADES AGROPECUARIA, MATERIALES E INSUMOS AGROPECUARIOS	RICARDO ARTURO DE MOYA HOLGUIN	655118
E/2021-55321	11/10/21	AGROPECUARIA BRISAS DEL CAMPO	COMPRA Y VENTA DE GANADO, COMPRA Y VENTA DE RUBROS AGRÍCOLAS ASÍ COMO COMERCIALIZACIÓN DE TODOS LOS INSUMOS AGRÍCOLAS Y GANADEROS.	ROBERT EMMANUEL PEÑA VARGAS	655892
E/2021-56111	6/10/21	AGROPECUARIA LANFEL	PRODUCCIÓN Y COMERCIALIZACIÓN DE PRODUCTOS AGROPECUARIOS, TALES COMO LA COMPRA, CRIANZA Y VENTA DE TODO TIPO DE GANADO, CULTIVO DE LA TIERRA.	JULIA ELISA DEL CARMEN FELIX NADAL	655235
E/2021-55930	6/10/21	AGRORIVERA	SERVICIOS DE ALQUILER DE MAQUINARIA Y EQUIPO AGROPECUARIO	LUIS EDUARDO RIVERA GARCIA	655109
E/2021-56012	6/10/21	AGROVETERINARIA LA ROTONDA	EXPENDIO DE PRODUCTOS AGROQUÍMICOS Y VETERINARIOS.	JUAN RAMON REYES ALMONTE	655179
E/2021-54189	4/10/21	AGUA ÁMBAR	TRATAMIENTO, VENTA Y DISTRIBUCIÓN DE AGUA EN BOTELLONES, AL GRANEL, FUNDAS, BOTELLITAS, GALONES, AL POR MAYOR Y AL DETALLE PARA CONSUMO HUMANO.	YADISA BIBELIS LIZARDO ROA, LUIS LIZARDO CABRERA	654845
E/2021-53853	14/10/21	AGUA CESARIN RAMIREZ	VENTA DE AGUA EN BOTELLAS, BOTELLONES, AGUA AL GRANEL, PRODUCTOS DERIVADOS DEL AGUA Y AGUA SABORIZADA.	CESAR RAMIREZ RODRIGUEZ	656643
E/2021-55080	30/9/21	AGUA FUENTE PURA	PRODUCCIÓN, COMERCIALIZACIÓN DE AGUA PARA CONSUMO HUMANO Y HIELO, CUALQUIER OTRA ACTIVIDAD DE LÍCITO COMERCIO, RELACIONADA CON EL OBJETO DE LA MISMA EN REPÚBLICA DOMINICANA.	OSCAR MANUEL RODRÍGUEZ ABREU	654722
E/2021-56570	12/10/21	AGUA GAVIOTA	DISTRIBUCIÓN, ELABORACIÓN Y COMERCIALIZACIÓN DE AGUA EMBOTELLADA, HIELO.	JOSE FRANCISCO DE JESUS PAPPATERRA ACOSTA	656110
E/2021-55489	4/10/21	AGUA GGIS	VENTA DE AGUA.	STALIN RAFAEL DURAN CARMONA	654780
E/2021-57417	13/10/21	AGUA ISLA BEATA	SERVICIO DE PLANTA PROCESADORA DE AGUA, APTA PARA LA INGESTA HUMANA, MEDIANTE PROCESO DE DOBLE OSMOSIS INVERSA.	PATRICIO PEREZ MATOS	656261
E/2021-52403	8/10/21	AGUA JEYCHA	PROCESADORA DE AGUA, CON UN ALTO SISTEMA DE PURIFICACIÓN EN OZONO, OSMOSIS Y RAYO ULTRAVIOLETA.	JOSE ANTONIO PEREZ RAMOS	655740
E/2021-55747	7/10/21	AGUA MANANTIAL EDCRIS	COMERCIALIZACIÓN, PROCESAMIENTO, FILTRACIÓN, TRANSPORTACIÓN VENTA DE AGUA PARA EL CONSUMO HUMANO.	EDDY ANTONIO MARTINEZ OGANDO	655526
E/2021-41662	22/7/21	AGUA URBANA	PRODUCCIÓN Y COMERCIALIZACIÓN DE AGUA PURIFICADA EN SUS DIFERENTES PRESENTACIONES.	AGUA URBANA	656656
E/2021-50446	4/10/21	AHR INGENIERIA	DISEÑO Y CONSTRUCCIÓN DE INFRAESTRUCTURAS. SERVICIOS DE INGENIERÍA EN GENERAL.	ANGEL ANDRES HERNANDEZ RAMIREZ	654815
E/2021-57432	13/10/21	AIMAR MEDICINA ESTÉTICA	CONSULTORIO MÉDICO EXTERNO DE MEDICINA ESTÉTICA Y COSMEATRIA.	MARÍA ALEJANDRA PIMENTEL HERRERA	656385
E/2021-55313	1/10/21	AIRVISTA ENGINEERING	SERVICIOS DE GESTIÓN, MANTENIMIENTO, SUPERVISIÓN Y FISCALIZACIÓN EN PROYECTOS PÚBLICOS Y PRIVADOS UTILIZANDO VEHÍCULOS AÉREOS NO TRIPULADOS (DRONES).	MAIKEL PRISLEY GARCIA GONZALEZ	655440
E/2021-57949	15/10/21	AJUAR	VENTA DE TODO TIPO DE PRENDAS DE VESTIR, COMO TAMBIÉN PRODUCTOS DE HIGIENE CORPORAL Y PERFUMES.	ROSELL NATALIA SANTANA ROJAS	656682
E/2021-55801	5/10/21	ALAYA'S DESIGN	PUBLICIDAD, IMPRENTA, PERIODISMO, TELEVISION, PRODUCCION DE VIDEOS, RADIO, PRODUCCIONES CH Y REDES SOCIALES.	ALBA NELLY BONETTI QUEZADA, NELLY QUEZADA DE BONETTI	654989
E/2021-55788	5/10/21	ALBA YRIS GUZMAN & ASOCIADOS	SERVICIOS DE GERENCIAS FINANCIERAS, LABORES DE CONTABILIDAD Y AUDITORIAS.	ALBA YRIS GUZMAN & ASOCIADOS, S.R.L.	654985
E/2021-55717	5/10/21	ALEJANDRO PELAEZ ARQUITECTOS CONSTRUCTORES	DISEÑO, REMODELACIÓN, CONSTRUCCIÓN Y VENTA DE TODO TIPO DE EDIFICACIÓN.	JOSE ALEJANDRO PELAEZ PEREZ, ANYELINE DALNIERI PERALTA RODRIGUEZ	654958
E/2021-57380	13/10/21	ALEXANDRE Y CENTINO CONSTRUCCIONES	SERVICIOS DE CONSTRUCCIÓN EN GENERAL.	DOMINIQUE ALEXANDRE, TAMA CENTINO FENELIS	656211
E/2021-57955	15/10/21	ALEXIS JOAQUIN CASTILLO, HERNANDEZ & ASOCIADOS	ASISTENCIA Y ASESORÍA DE TODO TIPO EN MATERIA LEGAL.	FRANCISCA ANTONIA HERNANDEZ DIAZ, ALEXIS JOAQUIN CASTILLO CABRERA	656687
E/2021-58000	15/10/21	ALEXIS PEÑA AUTOS	COMPRA, VENTA Y FINANCIAMIENTO DE VEHÍCULOS NUEVOS Y USADOS.	ALEXIS ARNALDO PEÑA SANCHEZ	656717
E/2021-56897	11/10/21	ALGO MEJOR MEDIA GROUP	PRODUCCIÓN, PROMOCIÓN, DESARROLLO, CONSULTORÍA, DISEÑO, PUBLICIDAD, MERCADEO DIGITAL Y CAPACITACIÓN RELATIVOS A LA PLANIFICACIÓN Y EJECUCIÓN DE EVENTOS PRESENCIALES Y VIRTUALES.	JUAN GABRIEL MORALES BADUI	655835
E/2021-56940	11/10/21	ALI NOVA	IMPORTACION, EXPORTACION, COMERCIALIZACION Y VENTA DE CABELLOS,PRODUCTOS DE BELLEZA, DE CUIDADO PERSONAL. REALIZACION DE MASAJES CORPORALES Y FACIALES.	PEIRUI LI	655866
E/2021-57696	14/10/21	ALIANZA CIUDADADANA CONTRA LA CORRUPCION EN EL MUNICIPIO DE BOCA CHICA ACOMUBOCH	ENTIDAD SIN FINES DE LUCRO CUYA MISIÓN ES PROMOVER MEDIANTE JORNADAS EDUCATIVAS, SEMINARIOS Y CHARLAS LA CULTURA DE LA TRANSPARENCIA.	JAN CARLOS GARCIA WILSON, JUAN GARCIA	656755
E/2021-55456	4/10/21	ALIANZA DE ORGANIZACION RENOVADORA AORA	SERVICIOS DE ASESORÍA Y CONSULTORÍA QUE BUSCA FOMENTAR EL DESARROLLO COMUNITARIO, CON EL FIN REUNIR LIDERES SECTORIALES EN TODO EL PAÍS.	EDDY EFRAIN GARCIA LOPEZ	654755
E/2021-55942	6/10/21	ALIANZA DOMINICANA CONTRA LA CORRUPCION ADOCCO	ORGANIZACION SIN FINES DE LUCRO, TRANSPERENCIA Y LUCHA CONTRA LA CORRUPCION, Y CAPACITACION	JULIO CESAR DE LA ROSA TIBURCIO	655117
E/2021-53893	8/10/21	ALIANZA POR EL CARNAVAL BONAO ALICABO	ASOCIACIÓN SIN FINES DE LUCRO DEDICADA A GESTIONAR, AYUDAR Y DESARROLLAR EL ARTE Y LA CULTURA QUE INTERVIENEN EN EL CARNAVAL, ADEMÁS DE REALIZAR OBRAS SOCIO-CULTURALES.	RICARDO NÚÑEZ PLACENCIA	655648
E/2021-57718	14/10/21	ALIMENTOS Y BEBIDAS MANATI	COMPRA, VENTA, PROCESAMIENTO Y DISTRIBUCION DE SALES; COMPRA, VENTA, COMERCIALIZACIÓN, IMPORTACIÓN E EXPORTACIÓN, DISTRIBUCIÓN, FABRICACION DE TODO TIPO DE SAZONES, AGUA.	AUGUSTO CESAR OGANDO CASTILLO	656529
E/2021-55787	6/10/21	ALJOMAR TECHNOLOGY	REPARACIÓN Y VENTA DE EQUIPOS ELECTRÓNICOS.	JOSE ALEXANDER BLANCO DEL ROSARIO, MARYURIS YHULIENNIS RODRIGUEZ MARTINEZ	655323
E/2021-55199	1/10/21	ALLIANCE INTERNATIONAL SOLUTIONS ALINSOL	GENERACION, PRODUCCION, DISTRIBUCION Y VENTA DE ENERGÍA ELÉCTRICA Y POTENCIA, EQUIPOS Y TODOS LOS ACTOS RELACIONADOS DIRECTAMENTE CON EL OBJETO PRINCIPAL.	DANIEL OSCAR MONZON ALVAREZ	654716
E/2021-55447	4/10/21	ALLINCEX	PRESENTACIÓN PROFESIONAL DE SERVICIOS OUTSOURCING ESPECIALIZADO EN GESTIÓN INTEGRAL DE COBROS DE CARTERAS Y DEUDAS EN GENERAL, SERVICIOS DE CALL CENTERS.	JULISSA VANESSA DOMINGUEZ LEON	654749
E/2021-54177	15/10/21	ALLYPRO	SERVICIOS DE CALL CENTER Y DEMAS OPERACIONES RELACIONADAS CON CENTRAL TELEFONICA Y SUBCONTRATACIÓN DE PERSONAL O PERSONAL OUTSOURCING.	CARLOS ALFREDO SORIANO COMAS	656712
E/2021-57251	12/10/21	ALMACEN RANFIEL	VENTA Y DISTRIBUCIÓN DE PRODUCTOS ALIMENTICIOS Y BEBIDAS, PRODUCTOS DE HIGIENE PERSONAL Y DEL HOGAR, ARTÍCULOS FERRETEROS, PRODUCTOS DE FARMACIA.	EWING RANFIEL ZORRILLA ORTIZ	656121
E/2021-52175	15/9/21	ALMACENES COLÓN	IMPORTACION, COMPRA Y VENTA, AL POR MAYOR Y AL DETALLE, DE TODA CLASE DE PROVICIONES COMESTIBLES, ARTICULOS Y ACCESORIOS PARA EL MANTENIMIENTO, LIMPIEZA Y USO DEL HOGAR.	ALMACENES COLON, S. R. L.	656560
E/2021-56755	8/10/21	ALMACENES DEL NORDESTE, ALMANORD	DEPOSITO, CONSERVACIÓN Y CUSTODIA DE MERCANCÍAS	ALMACENES DEL NORDESTE, ALMANORD, SRL	655745
E/2021-56609	8/10/21	ALMACENES MATECA	VENTA Y COMERCIALIZACIÓN DE MATERIALES DE CONSTRUCCIÓN Y ARTICULOS DE FERRETERÍA.	MARINO ESTEBAN CALDERÓN DIAZ	655598
E/2021-51670	7/10/21	ALMANAM SERVICES	GESTIÓN DE COMPRA, VENTA, ALQUILER DE INMUEBLES, ADMINISTRACIÓN, PROMOCIÓN Y DESARROLLO DE PROYECTOS INMOBILIARIOS, COMERCIALIZACIÓN DE INMUEBLES EN GENERAL.	ALEJANDRO ANDRES HERRERA PINATE	655469
E/2021-54832	30/9/21	ALMONTE & ROJAS CAR RENTAL	SERVICIO DE RENTA DE VEHÍCULOS DE MOTOR	EDWIN ALMONTE CARVAJAL, JUAN DE DIOS ROJAS BAEZ	654772
E/2021-55812	7/10/21	ALMONTE CANDELARIO MOTORS	VENTA DE TODO TIPO DE REPUESTOS DE VEHICULOS.	DAVID CRISTIAN ALMONTE TAVERAS	655395
E/2021-54350	8/10/21	ALMONTE VALERIO LEGAL CONSULTING LAW FIRM	FIRMA DE ABOGADOS NOTARIOS, ESPECIALISTAS EN MATERIA PENAL, DERECHO ADMINISTRATIVO, DERECHO LABORAL, DERECHO CIVIL, MATERIA DE TIERRAS.	CARLOS JULIO ALMONTE VALERIO	655676
E/2021-57563	13/10/21	ALÓ AGENCIA DIGITAL	SERVICIOS DE AGENCIA DIGITAL PARA GENERAR CONTENIDO DE REDES SOCIALES, MEDIOS IMPRESOS, MANEJO DE REDES, PÁGINAS WEB, DISEÑO, ASESORÍA.	JULIA LUZ MARINA MUNIZ SUBERVI	656388
E/2021-55806	5/10/21	ALONZO YAILA RENT CAR	RENTA DE TODO TIPO DE VEHÍCULO, VENTA DE VEHÍCULOS, PRESTAMOS.	CARLOS HUMBERTO ALONZO CASTRO	655004
E/2021-55852	12/10/21	ALOOSH	SERVICIOS DE CENTRO DE ENTRETENIMIENTO NOCTURNO, BAR, LOUNGE, RESTAURANT CON ESPECTÁCULO, CON EXPENDIÓ DE ALIMENTOS COCINADOS Y CRUDOS, BEBIDAS SIN Y CON ALCOHOL.	MOUHAMMAD TAHA	655972
E/2021-55568	5/10/21	ALQUIMIA INDUSTRIAL	VENTA Y FABRICACIÓN DE LOS SIGUIENTES PRODUCTOS: QUÍMICOS: THINER, CARBOSOTA, AGUASRRÁS, LIMPIADOR DE CERÁMICA, LIMPIADOR DE SERPIENTES, AGUA DE BATERÍA.	JOSE MANUEL BICHARA ZABALA	655065
E/2021-57203	13/10/21	ALSACKCO	COMPRA, VENTA, DISTRIBUCION, EXPORTACION E IMPORTACION DE ARTICULOS IMPRESOS TALES COMO: CAJAS DE CARTON, CAJAS DE MADERA IMPRESAS, CAJAS PLEGADIZAS.	ALEXANDER ANTONIO HERNANDEZ GUICHARDO	656216
E/2021-55460	4/10/21	ALTA GAMA LOS MINA LIQUOR STORE	VENTA, COMERCIALIZACIÓN Y DISTRIBUCIÓN DE BEBIDAS ALCOHÓLICAS Y COMIDA.	KELVIN ADRIEL ALCANTARA RODRIGUEZ	654774
E/2021-53296	1/10/21	ALTA MARINE	NOMBRE DE PROYECTO DE APARTAMENTOS TURÍSTICO.	CONGEROP, S.R.L.	655006
E/2021-55699	4/10/21	ALTAS CONSTRUCCIONES SAVIÑON INGENIEROS & ARQUITECTOS	SERVICIOS DE CONSTRUCCION,INMOBILIARIA, PROMOCION, ADQUICISION, ARRENDAMIENTOS, COMPRA Y VENTA DE INMUEBLES PROPIOS Y DE TERCEROS.	JAMBLER MANUEL SAVIÑON TERRERO	654927
E/2021-56251	13/10/21	ALUMIDOM	IMPORTACION, EXPORTACION, COMPRAS, VENTAS, REPARACION, INSTALACION, FABRICACION, DE PUERTAS Y VENTANAS EN ALUMINIO Y COMO EN MADERAS.	FRANCISCO ALBERTO GOMEZ GOMEZ	656329
E/2021-49066	8/10/21	ALV AUDIOSTAGE	GRABACIÓN, PRODUCCIÓN, DISTRIBUCIÓN Y PROMOCIÓN DE OBRAS MUSICALES.	ANGEL LUIS VASQUEZ MARTE, MARIA MIGDALIA MOLINA FERNANDEZ	655658
E/2021-57185	12/10/21	AMADENOR	ASOCIACION SIN FINES DE LUCRO, DEFENDER LOS DERECHOS DE LOS SOCIOS, REALIZAR CAPACITACIONES A LOS MIEMBROS Y SUS FAMILIAS E IMPLEMENTAR UNIDAD DE PROPOSITOS.	RANSE ALBERTO PEREZ JIMENEZ	656057
E/2021-54757	1/10/21	AMAPOLA	SERVICIOS DE SALÓN DE BELLEZA Y SPA, IMPORTACIÓN Y EXPORTACIÓN DE PRODUCTOS DE BELLEZA, ROPA, ZAPATOS, SERVICIOS DE AGENCIA DE VIAJES.	ZENNI VIRGINIA FRANCISCO FURCAL	654694
E/2021-56876	11/10/21	AMARILLO SHOP RD	VENTAS DE RELOJERÍA.	ADONIS VARGAS DE LOS SANTOS	655820
E/2021-54805	5/10/21	AMERICO CIGARS	FABRICACIÓN, COMPRA Y VENTAS, EXPORTACION E IMPORTACION, REPRESENTACION Y VENTAS DE TODO TIPO DE TABACOS, CIGARROS Y SUS DERIVADOS.	CHRISTHOFER DE JESUS HERNANDEZ QUIÑONES, EDUIN SMIL MEJIA VALDEZ	655092
E/2021-57808	14/10/21	AMESA CONSTRUCTORA	CONSTRUCCIÓN Y VENTA DE INMUEBLES, ASÍ COMO LA PROMOCIÓN DE PROYECTOS, DISEÑO, GESTIÓN, ARRENDAMIENTO Y DESARROLLO DE PROYECTOS INMOBILIARIOS.	MANUEL ISAIAS RODRIGUEZ SOSA	656577
E/2021-55546	4/10/21	AMIKO CAPITAL HUMANO ACQUISITION	INVERSIÓN EN SOCIEDADES DOMINICANAS MEDIANTE LA COMPRA DE ACCIONES Y/O CUOTAS SOCIALES DENTRO DE SU CAPITAL SOCIAL.	ALEX JOHN CAMPOS	655256
E/2021-56096	6/10/21	AMPA TOURS	SERVICIOS DE AGENCIA DE VIAJES	EMMANUEL PALLARES BUACIER, ARIEL MENDOZA DE LOS SANTOS	655222
E/2021-56256	13/10/21	AMPLI-MULTI-SERVICE	VENTA DE PLASTICOS EN GENERAL Y VENTA DE EQUIPOS Y MOBILIARIOS DE OFICINA.	RENE ALEJANDRO FLORES CASTILLO, MIGUEL ALEXANDER SATURRIA MELO	656292
E/2021-56006	6/10/21	AMQ-ARCHITECTURE & CONSTRUCTION	BIENES RAICES, CREACION DE DISEÑOS ARQUITECTONICOS, SUPERVICION DE OBRAS CIVILES CONSTRUCCION, DISEÑO Y REMODELACION DE ESPACIOS EN INTERIOR Y EXTERIOR.	ARATXA GABRIELA MUÑOZ QUIÑONES	655174
E/2021-55729	5/10/21	AMURA AJUSTADORES	AJUSTES, INSPECCIONES Y CONSULTORÍA TÉCNICA PARA EL SECTOR MARÍTIMO, NAVAL, INDUSTRIAL Y TODO SECTOR INDUSTRIAL.	IGNACIO BERASALUCE LINARES	654945
E/2021-57127	12/10/21	ANA JOB DE SOTO, PRIMERA MUJER CONTADORA	SERVICIO DE CONTADOR PÚBLICO AUTORIZADO, ASESORÍA FISCAL Y FINANCIERA.	ANA TEODOSIA JOB SANTANA DE SOTO	656008
E/2021-56898	11/10/21	ANAIRIS EVENTOS & DECORACIONES	SERVICIOS DE LOGÍSTICA Y ORGANIZACIÓN DE EVENTOS SOCIALES DE TODO TIPO, TANTO PÚBLICOS COMO PRIVADOS, TALES COMO: BODAS, ANIMACIONES SOCIOCULTURALES.	ANA YRIS MARMOL	655831
E/2021-57386	13/10/21	ANARELYS BIENES RAICES	INMOBILIARIA, VENTA Y ALQUILERES DE PROPIEDADES, SERVICIOS DE REMODELACIONES, VENTA Y PROMOCION DE PROPIEDADES NACIONALES E INTERNACIONALES, SERVICIOS LEGALES.	RAMONA ANARELYS DE LA CRUZ GOMEZ	656219
E/2021-54654	6/10/21	ANBRI AGENCY TOURS	SERVICIOS DE AGENCIA DE VIAJES, ORGANIZACIÓN Y VENTA DE PAQUETES TURÍSTICOS, EXCURSION Y VIAJES,VENTA DE BOLETOS AÉREOS, ORGANIZACIÓN DE DOCUMENTOS.	ANDY MURA BRIONNE	655107
E/2021-51821	14/9/21	ANCHOR PROPIEDADES	COMPRA, VENTA, ALQUILER Y ADMINISTRACION DE PROPIEDADES. ASESORIA Y CONSULTORIA EN BIENES RAICES	PEDRO JOSE CLISANTE ROSARIO, NAIROBI ALINA MONTERO VICENTE	655458
E/2021-57854	14/10/21	ANGELS LIGTH COMPANY	FABRICACIÓN DE VELONES AROMÁTICOS,VENTA AL POR MAYOR Y DETALLE VENTAS DE ARTICULOS DE DECORACION EN GENERAL, MUEBLES, CRISTALERIA, FLORES.	ANGELS LIGTH COMPANY	656614
E/2021-55765	6/10/21	ANGERMA FARMA	COMERCIALIZACION, VENTAS Y DISTRIBUCION DE MEDICAMENTOS.	VERONICA GERMANIA TRINIDAD TEJADA	655262
E/2021-56248	7/10/21	ANIMALTONRD	CREAR ACTIVIDADES, ESPECTÁCULOS Y CONCIERTOS A FIN DE RECAUDAR FONDOS PARA PROTECCIÓN ANIMAL EN REPUBLICA DOMINICANA Y EDUCAR SOBRE LA TENENCIA RESPONSABLE DE MASCOTAS.	IVETTE GEORGINA GARCIA DE BLANCK, ANA GUILLERMINA DE LA A SELMAN FERNANDEZ	655346
E/2021-50194	5/10/21	ANNECY ZWOLLE NETWORK SERVICES	VENTA DE SERVICIOS DE INTERNET POR VELOCIDAD DE DESCARGA Y SUBIDA, VENTA DE TELÉFONOS MÓVILES, ACCESORIOS, CARGADORES; IMPORTACIÓN Y VENTA DE EQUIPOS TECNOLÓGICOS.	NICOLAS DE JESUS ROSARIO PEREZ	655010
E/2021-57860	14/10/21	ANSO	VENTA, INSTALACION Y SERVICIOS DE EQUIPOS DE AIRE ACONDICIONADO Y VENTILACION.	ANSO,S.R.L.	656618
E/2021-55910	5/10/21	ANY GIVEN SATURDAY FILM SERVICES	PRESTACIÓN DE SERVICIOS DE PRODUCCIÓN, INCLUYENDO SIN LIMITACIÓN, COMPRAVENTA Y ALQUILER DE MAQUILLAJE, VESTUARIOS Y UTILERÍA, ASÍ COMO INSUMOS Y SERVICIOS RELACIONADOS.	LANTICA PRODUCTIONS SERVICES INC.	655097
E/2021-55948	6/10/21	ANY GIVEN SUNDAY FILM SERVICES	SERVICIOS DE PRODUCCIÓN, INCLUYENDO SIN LIMITACIÓN, COMPRA, VENTA Y ALQUILER DE MAQUILLAJE, VESTUARIOS Y UTILERÍA.	LANTICA PRODUCTION SERVICES INC.	655142
E/2021-57970	15/10/21	ANYER FOOD	VENTA DE COMIDA POR ENCARGO Y DETALLE.	ANGEL MIGUEL RODRIGUEZ AREA	656719

[210] EXP.	[220] SOL. FECHA	[561] NOMBRE COMERCIAL	[510] ACTIVIDAD	[730] SOLICITANTE	[111] REGISTRO
E/2021-55672	4/10/21	APEX ASSEMBLY	ENSAMBLAJE DE EQUIPOS TÉCNICOS TALES COMO PRODUCTOS TERMOELÉCTRICOS; SONDAS DE TEMPERATURA CON PRECISIÓN Y MÓDULOS TERMOELÉCTRICOS.	EDDY EMMANUEL ANDUJAR SANTANA, ALVARO GOMEZ HERNANDEZ	654905
E/2021-55228	7/10/21	APLATANAO AVS GOURMET	OFRECER SERVICIO ESPECIALIZADO EN EL SUMINISTRO DE ALIMENTOS Y BEBIDAS, SERVICIO PARA PROVEER COMIDA PARA TODO TIPO DE EVENTOS OFRECIENDO UN COMPLETO SERVICIO LOGÍSTICO.	PURA CELIA ALEXANDRA VALVERDE SOSA	655495
E/2021-51561	14/9/21	AQASHI	VENTA,IMPORTACIÓN,EXPORTACIÓN Y COMERCIALIZACIÓN DE MATERIAL GASTABLE Y DESINFECCION COMO SON: GUANTES, MASCARILLAS QUIRURJICAS.	BETHANIA ALMONTE GUZMAN	654914
E/2021-54351	13/10/21	AQUA BIOTECH	VENTA DE INSUMOS, REACTIVOS Y MATERIALES GASTABLES DE LABORATORIO CLÍNICO.	JEAN LOUIS DAVID DE VARGAS HERNANDEZ	656371
E/2021-52380	29/9/21	AQUALIT	IMPORTACION, EXPORTACION, COMERCIALIZACION Y DISTRIBUCION DE AGUAS SABORIZADAS, CARBONATADAS, REFRESCOS, JUGOS, COMPOTAS, BEBIDAS ENERGIZANTES, YOGURT.	GUIDO RENNY ROBERTS PEREZ	654488
E/2021-56136	6/10/21	AQUASOUL STAYS	COMPRA Y VENTA DE INMUEBLES, CONSTRUCCION Y DESARROLLO DE RESIDENCIAS FAMILIARES, EDIFICIOS DE CONDOMINIOS, RESIDENCIALES Y VILLAS TURISTICAS.	ENMANUEL FRANCO MATIAS	655259
E/2021-57543	13/10/21	AR & ASOCIADOS, CONSULTORES JURIDICOS Y EMPRESARIALES	PRESTACION DE SERVICIOS LEGALES Y DE NEGOCIOS CORPORATIVOS EN GENERAL.	LUIS FERNANDO AMADOR RAMIREZ	656413
E/2021-56503	7/10/21	ARAS FILMS	PRODUCCIÓN, GRABACIÓN Y EDICIÓN DE VÍDEOS, TEATRO, BODAS, CUMPLEAÑOS, VÍDEO CLIPS MUSICALES, DOCUMENTALES, ENTREVISTA COMERCIAL.	MAYKEL MANUEL COMPRES RODRIGUEZ	655528
E/2021-57451	13/10/21	ARAZ GROUP	COMPRA VENTA DE INMUEBLES, LA CONSTRUCCION EDIFICIOS RESIDENCIALES O COMERCIALES, VILLAS, VIVIENDAS UNIFAMILIARES; LA REMODELACIÓN Y CONSTRUCCIÓN EN GENERAL.	ANA ISIDRA ALTAGRACIA AMPARO IMBERT	656288
E/2021-57770	14/10/21	ARGENIS GRAFIC	SERVICIOS DE DISEÑO GRÁFICO, DECORACIÓN, ROTULACIÓN Y LAMINADO DE VEHÍCULOS, VENTA DE ACCESORIOS, SERIGRAFÍA, LETREROS, VALLAS.	JUAN ARGELIS POLANCO YNOA	656543
E/2021-57666	14/10/21	ARGENYS SANTOS PSICOLOGA	SERVICIOS DE PSICOLOGÍA, TALLERES PSICOLÓGICOS, CHARLAS, CURSOS, ENTRENAMIENTOS PSICOLÓGICOS.	ARGENYS VERONICA SANTOS LIZARDO	656464
E/2021-55990	6/10/21	ARPINGRI	PRODUCCIÓN, VENTA Y CULTIVO DE FRUTOS MENORES, SIEMBRA DE FRUTOS Y TODA ACTIVIDAD RELACIONADA AL AREA AGRICOLA. CRIANZA Y VENTA DE GANADO Y CERDO.	RAFAEL MINAYA YAUGER	655143
E/2021-5	6/10/21	ARPROJECTS	EMPRESA DEDICADA A LA CONSULTORÍA, ASESORÍA, INGENIERÍA, DISEÑO Y CONSTRUCCIÓN DE PROYECTOS. ADEMÁS, BRINDA SERVICIOS DE PLANIFICACIÓN, LICITACIONES.	JAIRO LUIS ALMONTE	655302
E/2021-55511	4/10/21	ARQUIRO TECH	DESARROLLO Y VENTA DE SOFTWARE, COMPRA Y VENTA DE HARDWARE Y EQUIPOS TECNOLÓGICOS, SERVICIOS ELÉCTRICOS, SERVICIOS DE TECNOLOGÍA EN GENERAL.	RAFAEL ENRIQUE QUIÑONES RODRIGUEZ, ARGENIS ROSARIO RODRIGUEZ	654794
E/2021-57243	12/10/21	ARTE MODULAR AHS	EMPRESA DEDICADA A LA FABRICACION DE MUEBLES MODULARES, MUEBLES PARA TV, COCINAS MODULARES, MESITAS DE NOCHE, CAMAS, GABETEROS, BIURIS.	AMAURYS HEREDIA SANCHEZ	656119
E/2021-47151	30/9/21	ARTESANIA DE COCO Y DECORACION HERMANOS BRITO	FABRICACION, DISTRIBUCCION Y VENTA DE FINA ARTESANIA ELABORADA DE COCO TALES COMO MARIPOSAS ASI COMO TODO TIPO DE FIGURA DECORATIVA.	MARINO ANTONIO BRITO ACEVEDO	654463
E/2021-56637	13/10/21	ARTESANIA Y JOYERIA RICHARDCAST	FABRICACION, REPARACION Y VENTA DE JOYAS Y PRENDAS ARTESANALES EN ORO Y PLATA, MONTURAS DE PIEDRAS DE LARIMAR, AMBAR Y MAS.	RICHARD RADHAMES CASTILLO LEDESMA	656278
E/2020-50400	8/10/21	ARTICULOS FERRETEROS RINO VALDEZ	COMPRA Y VENTA TODO TIPO DE ARTICULOS DE FERRETERIA EN GENERAL	MAXIMO VALDEZ TELEMIN	655673
E/2021-49263	4/10/21	ARTIVENS	SERVICIOS DE PRODUCCIÓN, DECORACIÓN Y ANIMACIÓN DE EVENTOS.	ANCELMO HERNANDEZ PEREZ, GENESIS HERNANDEZ SEPULVEDA, MAMFY HERNANDEZ SEPULVEDA	654785
E/2021-56232	11/10/21	ARTVIM GROUP	SERVICIOS DE PUBLICIDAD, VENTA, MERCADEO Y PROMOCIÓN, FILMACIONES DE COMERCIALES, EDICIÓN DE VIDEOS, MARKETING DIGITAL, PUBLICIDAD DE ANUNCIOS EN LA INTERNET.	ANDRZEJ JACEK GUZIEL, SYLWIA MARTA GUZIEL	656295
E/2021-56594	15/10/21	AS&AM	ELABORACIÓN Y VENTA DE PRODUCTOS DE REPOSTERIA, PANADERIA, PICADERAS, ALIMENTOS Y BEBIDAS.	ALBERTO JONAS SÁNCHEZ MATÍAS, WILSON ALBERTO SÁNCHEZ MATÍAS	656718
E/2021-57707	14/10/21	ASA ELEC	AUTOMATIZACIÓN DE SISTEMAS DE AGUA POTABLE, SANEAMIENTO, SISTEMAS SOLARES Y DE ELECTRICIDAD.	DAVID LOUIS-ALEXIS, WILLIAM DAVID ANTOINE NISIMA	656493
E/2021-56311	7/10/21	ASOCIACIÓN DE ABOGADOS DEL DISTRITO MUNICIPAL LA CALETA- ASADIMCA	ENTIDAD SIN FINES DE LUCRO PARA DISCIPLINAR, CONCIENTIZAR, ELEVAR EL NIVEL INTELECTUAL DE SUS MIEMBROS, CON VOCACIÓN Y RESPETO, RECLAMAR SUS DERECHOS EN LA REPÚBLICA DOMINICANA.	ASOCIACION DE ABOGADOS DEL DISTRITO MUNICIPAL LA CALETA ASADIMCA INC	655389
E/2021-57698	14/10/21	ASOCIACION DE BALONCESTO DE YAGUATE ABAYA	ENTIDAD SIN FINES DE LUCRO, QUE PRETENDE PROMOVER EL BALONCESTO COMO DISCIPLINA Y DEPORTE RECREACIONAL.	MIGUEL ANGEL CABRERA CABRERA	656487
E/2021-56218	7/10/21	ASOCIACION DE CABALLITAS DE VILLA ALTAGRACIA ASOCAVA	ENTIDAD SIN FINES DE LUCRO DESTINADA A ORGANIZAR ACTIVIDADES RECREATIVAS RELACIONADAS CON LOS CABALLOS Y SUS JINETES, AGRUPANDO Y DEFENDIENDO LOS DERECHOS DE LOS MISMOS.	DANISEL ABREU VALDEZ	655334
E/2021-57876	14/10/21	ASOCIACION DE CLUBES Y LIGAS DE LA PROVINCIA DUARTE ACL	ORGANIZACIÓN SIN FINES DE LUCRO DEDICADA A DAR SOPORTE A LOS CLUBES Y LIGAS DE LA PROVINCIA DUARTE.	HECTOR MAXIMILIANO CASTILLO RODRIGUEZ	656630
E/2021-56034	6/10/21	ASOCIACIÓN DE COMERCIANTES DEL MERCADO MODELO DE SAN CRISTOBAL ACOMEMOSANCRIS	SIN FINES DE LUCRO. ORGANIZAR, REPRESENTAR VELAR, REIVINDICAR Y DEFENDER LAS CONDICIONES DE TRABAJO, ACORDE A LAS LABORES QUE REALIZAN, MEJORAR Y PROTEGER LAS CONDICIONES LABORALES.	MARIA GARCIA DE CARABALLO	655177
E/2021-56278	7/10/21	ASOCIACIÓN DE DUEÑOS DE MAQUINARIAS AGRÍCOLAS DE LAS MATAS DE FARFÁN ADUMAFA	SIN FINES DE LUCRO. AUSPICIAR EL DESARROLLO SOCIAL Y PRODUCTIVO AGRÍCOLA DEL ÁREA GEOGRÁFICA DE OPERACIÓN, DESARROLLO DE PROYECTOS DEDICADOS A LA ROTULACIÓN.	YESTRENSKY LUCIANO LUCIANO	655372
E/2021-55588	4/10/21	ASOCIACION DE EXCURSIONISTAS 4/4 DE JARABACOA ASOEXCUJA	ENTIDAD SIN FINES DE LUCRO DEDICADA A BRINDAR SERVICIOS DE DEPORTES EXTREMOS EN TODAS LAS MODALIDADES.	JOEL MENA HERNANDEZ	654844
E/2021-54319	28/9/21	ASOCIACION DE FUTBOL LA ALTAGRACIA ASOFUPA	ENTIDAD SIN FINES DE LUCRO PARA AYUDAR A NIÑOS DE ESCASOS RECURSOS A OBTENER UNIFORMES, PATROCINADORES, Y UBICARLOS EN ESCUELAS DE FUTBOL.	LUIS EDUARDO FLORES	655232
E/2021-55911	5/10/21	ASOCIACION DE MOTO TAXIS DE LLANOS DE PEREZ ASOMOLLAPEZ	ENTIDAD SIN FINES DE LUCRO. PROMOVER ACTIVIDADES DE TRANSPORTE DE PASAJEROS Y OTRAS ACTIVIDADES PROPIAS DE ESTE SERVICIO EN ESTA REGIÓN.	CARLOS MANUEL TREJO MARTE, ENEMENCIO MINAYA GARCIA	655653
E/2021-55636	4/10/21	ASOCIACION DE PERFORADORES AGRICOLAS DE REPUBLICA DOMONICANA APAREDO	SIN FINES DE LUCRO DEDICADA A REPRESENTAR Y ORGANIZAR A TODOS LOS PERFORADORES AGRÍCOLAS DOMINICANOS, DUEÑOS Y AGRO EMPRESARIOS DE MAQUINARIAS DE POZOS Y FILTRANTES.	ABDEL ELPIDIO APONTE PONS	654880
E/2021-56588	11/10/21	ASOCIACIÓN DE PISCICULTORES DE LA REPÚBLICA DOMINICANA, ASOPIRED	SIN FINES DE LUCRO QUE AGLUTINA LOS PRODUCTORES DE PECES, CRUSTÁCEOS Y ANIMALES MARINOS CON FINES ALIMENTICIOS PARA EL FOMENTO, TECNIFICACIÓN E INVESTIGACIÓN EN DICHA ACTIVIDAD	JHON VLADIMIR BENCOSME GUZMÁN	655940
E/2021-56567	8/10/21	ASOCIACIÓN DE PISCICULTURES, APICULTURES Y AGRICULTORES DE MONTE PLATA ASOPAAMP	SIN FINES DE LUCRO, PROMOVER, POSICIONAR Y EXPANDIR A LA PROVINCIA DE MONTE PLATA A NIVEL NACIONAL E INTERNACIONAL EN LA PRODUCCIÓN DE PRODUCTOS DERIVADOS DE LA PISCICULTURA Y LA APICULTURA.	JIMMY ROSARIO BERNARD	655776
E/2021-55750	5/10/21	ASOCIACION DE PRODUCTORES DE CAFE Y CACAO LA ALTAGRACIA APROCAFCALA	ENTIDAD SIN FINES DE LUCRO DEDICADA A AGRUPAR A TODOS LOS PRODUCTORES DE CAFE Y CACAO DE LA ZONA, PARA QUE UNIDOS PODAMOS LAS CONQUISTAS Y REINVIDICACIONES DEL SECTOR.	EFRAIN JOSE CAMILO GONZALEZ	654963
E/2021-55553	4/10/21	ASOCIACION DE PROPIETARIOS Y RESIDENTES DEL SEMBRADOR II & III ASOPRORES	ENTIDAD SIN FINES DE LUCRO DEDICADA A TRABAJAR POR LA CONVIVENCIA CIUDADANA DE ESTOS PROYECTOS Y TRABAJAR EN LA EDUCACIÓN, HIGIENE, MEDIO AMBIENTE Y LA CONVIVENCIA FAMILIAR.	CESAR ANTONIO SOTO	654814
E/2021-55667	4/10/21	ASOCIACION DE TECNICOS Y OBREROS DE LA INDUSTRIA DE CONSTRUCCION DEL GRAN SANTO DOMINGO ATEIOINCOSADO	SIN FINES LUCRO, DEDICADA A DEFENDER LOS INTERESES DE SUS MIEMBROS ANTES CUALQUIER ENTIDAD PUBLICA O PRIVADA	MARCOS PEREZ GUANTES	654899
E/2021-56745	8/10/21	ASOCIACION DOMINICANA DE EMPRENDEDORES DEL TRANSPORTE DE CARGA Y OPERADORES DE EQUIPOS PESADOS, ADETCAOPER	ENTIDAD SIN FINES DE LUCRO DEDICADA A LA ORGANIZACIÓN Y FORMACIÓN DE EMPRENDEDORES DEL TRANSPORTE DE CARGA Y OPERADORES DE EQUIPOS PESADOS EN BUSCA DE SU DESARROLLO COLECTIVO.	JOSE IVAN MERCEDES DISLA	655730
E/2021-56364	7/10/21	ASOCIACION DOMINICANA DE INTERMEDIARIOS CAMBIARIOS ADOCAMBIO	PROMOVER LA COOPERACION DE SUS MIEMBROS MEDIANTE ESTUDIOS, CONSULTAS, ACUERDOS, RESOLUCIONES, RECOMENDACIONES Y CUALQUIER MEDIO IDONEO, VIABILIZANDO SUS RELACIONES COMUNES, SOCIALES Y CULTURALES.	ASOCIACION DOMINICANA DE INTERMEDIARIOS CAMBIARIOS (ADOCAMBIO)	655428
E/2021-55305	1/10/21	ASOCIACION DOMINICANA DE TALLERES Y TECNICOS DE AIRES ACONDICIONADOS DE VEHICULOS ADOTAVE	REPRESENTAR A LA CLASE DE TECNICOS EN REFRIGERACIÓN AUTOMOTRIZ PARA EDUCAR TÉCNICAMENTE A SU MIEMBROS, A FIN DE DAR MEJOR SERVICIO A LOS USUARIOS.	MARTIN MATIAS JIMENEZ GREEN	654698
E/2021-53237	21/9/21	ASOCIACION MISION EVANGELICA BET-EL	ASOCIACION SIN FINES DE LUCRO Y TIENE COMO ACTIVIDAD DIFUNDIR EL EVANGELIO DE NUSTRO SEÑOR Y SALVADOR JESUCRISTO.	ASOCIACION MISION EVANGELICA BET-EL	656252
E/2021-57874	14/10/21	ASOCIACION PRO-DESARROLLO DE HOSTOS ASOPRODHO	ASOCIACION SIN FINES DE LUCRO, CREADA PARA ELEVAR EL NIVEL DE VIDA DE LOS MUNICIPES DE HOSTOS, MEDIANTE LA ELABORACION Y/O IMPLEMENTACION DE PROYECTOS.	DILSSON ALBERTO MOREL NUNEZ	656626
E/2021-56566	8/10/21	ASOCIACIONES UNIDAS DE LA SIERRA ASUDELASI	ENTIDAD SIN FINES DE LUCRO, DESTINADA A PROMOVER LA UNIDAD ENTRE LAS DIFERENTES ORGANIZACIONES EXISTENTES EN LA SUB REGION DE LA SIERRA.	ASOCIACIONES UNIDAS DE LA SIERRA ASUDELASI, INC	655565
E/2021-56906	11/10/21	ASOMOCRUMA	SERVICIO DE MOTO TAXI.	JOSE AMBIORIX PERALTA CABA, NELSON LUIS TATIS HERRERA, OVARDO SUERO Y SUERO	655859
E/2021-58006	15/10/21	ASTONGA	VENTA DE POSTRES. VENTA DE ACCESORIOS Y ROPA. VENTA DE ROPA DEPORTIVA. VENTA DE TRAJE DE BAÑOS. STYLISH, MODA, TEAMS, TENDENCIA.	NICOLE REYES MARCHENA	656725
E/2021-55503	4/10/21	ASVILANT COMPANY	CONSTRUCCIÓN, ARQUITECTURA, COMPRA Y VENTA DE BIENES INMUEBLES, BIENES RAÍCES, IMPORTACIÓN, EXPORTACIÓN, COMERCIALIZACIÓN, DISTRIBUCIÓN Y VENTA DE MATERIALES Y MUEBLES DE OFICINAS.	MANUEL DE JESUS BRITO GARCIA	654791
E/2021-56651	11/10/21	AT ADAMES TECHNOLOGY	PROVEEDOR DE SERVICIOS TECNOLÓGICOS.	BRAULIO ADAMES JIMENEZ	655853
E/2021-55652	4/10/21	ATABAL FM	PRODUCIR Y TRANSMITIR PROGRAMAS DE RADIO	SERGIO ANTONIO BRITO HERRERA	656136
E/2021-55650	8/10/21	ATABAL MEDIA GROUP	OPERAR CANALES DE TELEVISION Y EMISORAS DE RADIO, PRODUCCION Y REDACCION DE PERIODICOS Y REVISTAS FISICOS Y DIGITALES, PRODUCCION Y MONTAJE DE EVENTOS Y SERVICIOS DE CATERING.	SERGIO ANTONIO BRITO HERRERA	656060
E/2021-55653	8/10/21	ATABAL TV	PRODUCIR Y TRANSMITIR PROGRAMAS DE TELEVISIÓN, MONTAJE Y PRODUCCIÓN DE EVENTOS Y SERVICIOS DE CATERING.	SERGIO ANTONIO BRITO HERRERA	655647
E/2021-55934	6/10/21	ATENCIÓN MÉDICA PARA LAS AMÉRICAS - AMEDICA DE LA RED INTERNACIONAL DE MÉDICOS CRISTIANOS	SERVICIO DE MEDICINA SOCIAL HUMANITARIA SIN FINES DE LUCRO, QUE DESARROLLA ACTIVIDADES EN PROMOCIÓN DE LA SALUD, EDUCACIÓN Y SENSIBILIZACIÓN DE LA SALUD EN LUGARES VULNERABLES.	JASMIN ALEJANDRA ESTEVEZ TAVERAS, GARDY HELVE	655182
E/2021-45911	13/8/21	ATLANTIC RVE LOGISTICS	LOGÍSTICA DE TRANSPORTE INTERNACIONAL DE CARGA, MANEJO DE LA CADENA DE ABASTECIMIENTO DE EMPRESAS, TRANSPORTE TERRESTRE, GESTIONES ADUANALES.	JOSE AUGUSTO CHEZ SANCHEZ	655114
E/2021-57256	13/10/21	AUDIOTUNE MEDIA GROUP	SERVICIOS DE GRABACIONES DE MÚSICA PARA SU PROMOCIÓN, ASÍ TAMBIÉN COMO SU COMERCIALIZACIÓN, PRODUCCIÓN Y DISTRIBUCIÓN.	FELIX MANUEL GOMEZ BLANCO	656386
E/2021-57866	14/10/21	AURELISSA SALON & SPA	SERVICIOS DE SALON DE BELLEZA. MANICURE, PEDICURE, DEPILACION CON CERA, MASAJES FACIALES Y CORPORAL, TERAPIAS FISICA.	AURELIZ ALCANTARA PEREZ	656624
E/2021-57382	13/10/21	AURORA VISION	LABORATORIO OPTICO, FABRICACIÓN DE PRODUCTOS OFTÁLMICOS, GAFAS, LENTES GRADUADOS, LENTES DE CONTACTOS Y ANTEOJOS DE PROTECCIÓN.	CLARIBEL ISA TEJEDA	656235
E/2021-51701	4/10/21	AUTO PLAZA LA TOMA	SERVICIOS DE CAR WASH, CENTRO DE CAMBIO DE GOMAS, Y TIENDA DE VENTA DE ACCESORIOS PARA VEHÍCULOS.	RILU RADE, S.R.L., RAYMOND FONG NG	654825
E/2021-55818	12/10/21	AUTO SERVICIOS ESLIN	SERVICIOS DE TALLER DE MECANICA PARA VEHICULOS.	GILBERTO ESCALANTE PEREZ	656046
E/2021-55518	4/10/21	AUTOS IMPORT 018	EXPORTACION, IMPORTACION FINANCIAMIENTO Y VENTA DE VEHICULOS NUEVO Y USADO Y PIEZAS DE VEHICULOS MOTOR	JULIO CESAR SUERO AYALA, JUNIOR FRANCISCO FELIZ FELIZ	654799
E/2021-55419	4/10/21	AUTOS LOGISTICS SOLUTIONS ZAYAS	IMPORTACIÓN, VENTAS Y ALQUILER DE VEHÍCULOS, IMPORTACIÓN Y VENTAS DE REPUESTOS DE VEHICULOS, AGENCIAS DE LOGISTICA ADUANAL.	GEOVANNY ALEXANDER ZAYAS ROMERO	654750
E/2021-57091	12/10/21	AUTOSOLUCIONES BY SOECOSA	COMPRA, VENTA E IMPORTACIÓN DE VEHÍCULO NUEVOS Y USADOS.	MARTIN ALBERTO CORREA ROSARIO, WILSON DE LA CRUZ SALCEDO ROSARIO	655981
E/2021-56965	11/10/21	AVICOLA Y GANDERA PEDRO ANTONIO	CRIANZA DE POLLOS, COMPRA Y VENTA DE POLLOS, HUEVOS, Y COMPRA Y VENTA DE GANADOS.	DANYELIS RAMIREZ TAVERAS	655889
E/2021-56014	6/10/21	AWERE GROUP	PRODUCCIÓN, ELABORACIÓN, EMPAQUE, DISTRIBUCIÓN COMERCIALIZACIÓN, PROMOCIÓN, COMPRA Y VENTA IMPORTACIÓN, EXPORTACIÓN DE PRODUCTOS DE CONSUMO MASIVO.	MILTON JAVIER PALACIOS URBINA	655166
E/2021-56773	8/10/21	AWERSOE FOOD SHOP	VENTA DE ALIMENTOS.	MINIURKA CELESTINA GUZMAN DE ZAPATA	655755
E/2021-57410	13/10/21	AZEKA DOMINICANA	COMPRA, VENTA, ALQUILER,ADMINISTRACION, DESARROLLO DE INMUEBLES; ASI COMO SERVICIOS INMOBILIARIAS.	CAROLINA ELENA MARTINEZ LÓPEZ	656256
E/2021-57154	12/10/21	B & M MATRIX	IMPORTACIÓN, DISTRIBUCIÓN Y COMERCIALIZACIÓN DE PRODUCTOS HERBICIDAS, FUNGICIDAS, INSECTICIDAS, AGROQUÍMICOS, COMERCIALIZACIÓN DE NEUMÁTICOS, BATERÍAS.	B & M MATRIX, S.R.L.	656026

[210] EXP.	[220] SOL. FECHA	[561] NOMBRE COMERCIAL	[510] ACTIVIDAD	[730] SOLICITANTE	[111] REGISTRO
E/2021-54006	8/10/21	B@ZIK BY EP2.	DISEÑO, PLANIFICACIÓN Y EJECUCIÓN EN EL ÁREA DE LA CONSTRUCCIÓN CIVIL, ARQUITECTURA, DISEÑO Y DECORACIÓN DE INTERIORES Y EXTERIORES.	ELKA MARIE VARGAS RIZIK	655561
E/2021-57094	14/10/21	BA RON EXPRESS	EXPORTACIÓN, IMPORTACIÓN Y VENTA AL POR MAYOR Y DETALLE DE BEBIDAS ALCOHÓLICAS Y NO ALCOHÓLICAS.	BENJAMIN ABREU SANTOS	656482
E/2021-52592	8/10/21	BABKI	VENTA, IMPORTACIÓN Y DISTRIBUCIÓN DE EQUIPOS MÉDICOS, SERVICIOS DE REPARACIÓN DE EQUIPOS MÉDICOS Y NO MÉDICOS, PREVENTIVOS Y CORRECTIVOS, EN GENERAL.	CINTY ACOSTA SENCION	655706
E/2021-54955	30/9/21	BAFLOR	ALQUILER DE INMUEBLES.	BAFLOR, S.R.L	654920
E/2021-55468	13/10/21	BAKEINC BY NEREIDA GARCIA	PRODUCCIÓN, COMERCIALIZACIÓN, VENTA DE PANES, PASTELES, TORTAS, BIZCOCHOS, POSTRES Y OTROS PRODUCTOS ALIMENTICIOS, SERVICIO DE CATERING.	NEREIDA MARIA GARCIA FIGUEROA	656247
E/2021-55728	7/10/21	BAKERS BODEGA BY ANMARIE	VENTA AL POR MAYOR Y AL DETALLE DE ARTÍCULOS PARA REPOSTERÍA, PANADERÍA, DECORACIÓN, FIESTAS Y CATERING	ANGELLY MARIE GARCIA ANDUJAR	655448
E/2021-53536	1/10/21	BALCON DEL VALLE	ADMINISTRAR PROYECTO ECOTURÍSTICO, SERVICIOS DE ALOJAMIENTO DE MONTAÑA ASÍ COMO TAMBIÉN ALQUILER DE SALÓN DE RECEPCIONES, SERVICIOS DE BAR Y RESTAURANTE	JOSE VITERVO ENRIQUE CABRAL GONZALEZ	654683
E/2021-55874	5/10/21	BALCORO	FABRICACIÓN DE TODO TIPO DE MUEBLES, SEGURIDAD, Y SERVICIOS DE INGENIERÍA.	MIGUEL ALBERTO BALBUENA ALVAREZ	655063
E/2021-55664	4/10/21	BAMABEL	COMPRA Y VENTA, DISTRIBUCION DE COMIDA Y BEBIDAS, ADMINISTRACIÓN DE FRANQUICIAS, ADMINISTRACION DE RESTAURANTE, BARES & LOUNGE Y TODA ACTIVIDAD RELACIONADA EN ESTA AREA.	BAMABEL, EIRL	654897
E/2021-55887	5/10/21	BANCA GLOBAL F&L	VENTA Y APUESTA DE LOTERÍA Y JUEGOS DE AZAR.	FERNANDO DE LA ROSA AQUINO	655069
E/2021-56015	6/10/21	BANCO DE DESARROLLO Y EXPORTACIONES BANDEX	EL BANCO DE DESARROLLO Y EXPORTACIONES (BANDEX) ES UNA ENTIDAD DE INTERMEDIACIÓN FINANCIERA PÚBLICA1) LA PROMOCIÓN Y EL DESARROLLO DEL SECTOR EXPORTADOR.	BANCO DE DESARROLLO Y EXPORTACIONES (BANDEX)	655261
E/2021-55813	5/10/21	BANCO DE DESARROLLO Y EXPORTACIONES BANDEX	ES UNA ENTIDAD DE INTERMEDIACIÓN FINANCIERA PÚBLICA CREADA BAJO EL AMPARO DE LA LEY 122-21, QUE OPERARÁ COMO UN BANCO DE PRIMER Y SEGUNDO PISO.	BANCO DE DESARROLLO Y EXPORTACIONES BANDEX	655250
E/2021-56727	8/10/21	BANE LOTION	FABRICACIÓN Y COMERCIALIZACIÓN DE CREMAS Y LOCIONES CORPORALES.	ANNY VANESSA PERALTA CONTRERAS	655722
E/2021-57697	14/10/21	BANK AUTOS	VENTA DE VEHÍCULOS, NUEVOS Y USADOS, IMPORTADORA DE VEHÍCULO, COMPRAS DE VEHÍCULOS, GESTIONES LEGALES DE VEHÍCULOS, SEGUROS DE VEHÍCULOS DE MOTOR.	JOSE LUIS DE LOS SANTOS RIJO	656486
E/2021-58029	15/10/21	BAPECON	CONSTRUCCIONES, REPARACIONES, MANTENIMIENTO, REMODELACIONES, DISEÑO DE INTERIORES Y ARQUITECTÓNICOS DE CUALQUIER TIPO DE VIVIENDA.	YSAIAS EUGENIO BATISTA EVANGELISTA	656756
E/2021-56905	12/10/21	BAR & FOOD CARACOL BANANA	DISTRIBUIDORA DE BEBIDAS, COMIDA.	JUAN DE DIOS ROSARIO QUEZADA	655967
E/2021-56492	7/10/21	BAR NAHLA	VENTA DE COMIDA A LA CARTA Y BEBIDA.	LINNETT MARIA LUCAS ORTIZ	655524
E/2021-57556	13/10/21	BARBA LIQUORS	VENTA DE BEBIDAS ALCOHOLICAS	RUBEN AUGUSTO RODRIGUEZ, VICTOR GILBERT TORRES HERRERA	656376
E/2021-37588	1/7/21	BARFER	VENTA Y ELABORACIÓN DE PRODUCTOS DE LIMPIEZA Y DETERGENTE, VENTA Y ELABORACIÓN DE PRODUCTOS ALIMENTICIOS, ASESORÍA Y GESTIÓN AMBIENTAL.	JOSE RAMON PINEDA	655865
E/2021-57466	13/10/21	BASECON	CONSTRUCCIONES Y VENTAS DE INMUEBLES Y LA REALIZACIÓN DE TODAS TRANSACCIONES COMERCIALES RELACIONADA CON LOS MISMOS..	RICHARD IVAN BALL GUTIERREZ, BASECON, SRL	656412
E/2021-56954	11/10/21	BAUGIL ABOGADOS	ASESORIA, GESTION MIGRATORIA Y CONSULAR, LLENADO DE FORMULARIOS PARA SOLICITUD DE VISADO Y RESIDENCIA NORTEAMERICANA, SERVICIOS LEGALES EN GENERAL.	MARILENNY GIL SANCHEZ DE BAUTISTA	655875
E/2021-57461	13/10/21	BAVARO ONE TRAVEL	SERVICIOS DE TRANSPORTE VIP, SERVICIO DE TAXIS TURÍSTICO, SERVICIO DE TRANSPORTE URBANO, SERVICIOS TURÍSTICOS, AGENCIA DE VIAJE.	HEIRY RUIZ DE LA CRUZ	656291
E/2021-56240	15/10/21	BCC COMPANY	IMPORTACIÓN, EXPORTACIÓN, DISTRIBUCIÓN Y VENTAS DE ALIMENTOS CRUDOS Y PROCESADOS, PRODUCTOS DE LIMPIEZA, COSMETICOS, ROPAS, PAPELERIA, MOBILIARIOS.	YVANA SOFIA ROJAS NAKADA	656747
E/2021-56810	11/10/21	BE AESTHETIC BY BP	OFRECER LOS SERVICIOS Y CONSULTAS DE NUTRICIÓN CLÍNICA Y ESTÉTICA, ASÍ COMO CUALQUIER ACTIVIDAD RELACIONADA CON LA MISMA.	ANA PATRICIA PIMENTEL ABINADER	655787
E/2021-57309	13/10/21	BEAUTY CENTER & SPA ELIZABETH GONZALEZ	LAVADO DE PELO, PEINADOS, MAQUILLAJES, TINTES PERMANENTES, CORTES, ALIZADOS, MANICURA, PEDICURA, MASAJES Y DEPILACIONES.	MARIA ELISABEL GONZALEZ HERNANDEZ	656369
E/2021-57330	12/10/21	BEAUTYSMILEDR	SERVICIOS ODONTOLÓGICOS EN GENERAL.	FREDDY MOISES VALDEZ REYES	656180
E/2021-55843	5/10/21	BEL BOUGI INVESTMENTS	SERVICIOS DE CASA DE EMPEÑO, PRESTAMOS EN GENERAL, ALQUILER DE VEHÍCULOS, VENTA DE PELO Y PRENDAS Y ACCESORIOS DE VESTIR.	ENRIQUE OZUNA	655045
E/2021-55549	4/10/21	BELCHARD SERVICIOS TÉCNICOS Y ELÉCTRICOS	SERVICIOS DE MANTENIMIENTO TECNICOS Y ELECTRICOS.	JEAN METZER BELCHARD	654824
E/2021-55877	7/10/21	BELDADU	DEDICADA A LA FABRICACION Y APLICACION DE PRODUCTOS COSMETICOS PARA EL ROSTRO, CABELLO Y CUERPO.	ANABIL MERCEDES PAULINO ROSA	655415
E/2021-56723	12/10/21	BELL WORKS LM	COMPRA Y VENTA DE MATERIALES DE CONSTRUCCIÓN, IMPORTACIÓN Y EXPORTACIÓN DE MATERIALES DE CONSTRUCCIÓN Y ARTÍCULOS FERRETEROS, COMPRA Y VENTA DE PROPIEDADES.	LIONEL ALBERTO LARA BELLION	656077
E/2021-55989	6/10/21	BELLARIA INVESTMENT	CONSTRUCCIÓN Y DESARROLLO INMOBILIARIA EN EL TERRITORIO DE LA REPÚBLICA DOMINICANA, ASI COMO LA COMPRA, VENTA Y ADMINISTRACION DE INMUEBLES DE TODO TIPO.	FRANCISCO XAVIER FERRAN PEREZ, MAURICIO HOYOS PATIÑO	655146
E/2021-55876	5/10/21	BELLATRIX JA	DISTRIBUIDORA AL POR MAYOR Y DETALLE DE PACAS DE ROPAS, VENTA DE ROPAS POR PACAS Y VENTAS DE ROPAS USADAS.	ANYELINA RACHER MONTERO MENDEZ	655968
E/2021-55976	12/10/21	BENEFICIOS DE COMER SALUDABLE-BENCSA	VENTA Y COMPRA DE UTENSILIOS DE COCINA	NELSON GARCIA MENA	656066
E/2021-57862	14/10/21	BERROA FOTO ESTUDIO	SERVICIOS DE FOTOGRAFIA EN GENERAL.	FRANCISCO REYNALDO BERROA LARA	656621
E/2021-52451	6/10/21	BERSELIS DEVELOPMENT	OFRECE SERVICIOS DE SOLUCIONES DIGITALES PARA LA GESTIÓN INTERNA ADMINISTRATIVA DE NEGOCIOS Y EMPRESAS, INSTALACIONES DE INFRAESTRUCTURA.	BERSELIS JHOSMAR MENDOZA MEDINA	655204
E/2021-53919	4/10/21	BETTER LIVING PROPERTY INVESTMENT BETLIVIN	SERVICIOS DE COMPRA, VENTA Y DESARROLLO DE INMUEBLES, BIENES RAÍCES, ALQUILER DE PROPIEDADES	DOMINGO LIZARDY GONZALEZ	654718
E/2021-56685	8/10/21	BICHARA & MONTERO INDUSTRIAL	VENTA Y FABRICACION DE LOS SIGUIENTES PRODUCTOS: QUÍMICOS: THINER, CARBOSOTA, AGUASRRÁS, LIPIADOR DE CERÁMICA, LIMPIADOR DE SERPIENTES, AGUA DE BATERÍA.	JOSE MANUEL BICHARA ZABALA	655678
E/2021-55643	6/10/21	BIENES RAICES FRANK RODRIGUEZ	SERVICIOS DE BIENES RAÍCES EN GENERAL.	FRANCISCO JAVIER RODRIGUEZ BRITO	655194
E/2021-56192	6/10/21	BIG EYE CREATIVE	PRODUCCIÓN DE RADIO TELEVISIÓN, REVISTA, PERIÓDICO DIGITAL, PUBLICACIONES, PUBLICIDAD, SERVICIOS PERIODÍSTICOS.	RODOLFO MANUEL VALDEZ ADAMES	655312
E/2021-56446	8/10/21	BIKE DEPOT 3BG	TIENDA DE BICICLETAS, IMPORTACIÓN, DISTRIBUCIÓN Y VENTA DE ACCESORIOS.	MIGUEL OSCAR BERGES CHEZ	655643
E/2021-58009	15/10/21	BINFID	CONSTRUCCIÓN, PROMOCIÓN, COMPRA Y VENTA DE PROYECTOS INMOBILIARIOS, PROMOCIÓN DE LA INVERSIÓN Y EL COMERCIO.	PABLO SURIEL LANGUMAS	656729
E/2021-56534	8/10/21	BIO MODAS	VENTA AL POR MAYOR Y AL DETALLE DE PRODUCTOS TEXTILES, PRENDAS DE VESTIR Y CALZADOS.	LUIS FELIPE VARGAS TAVAREZ	655550
E/2021-54971	30/9/21	BIOGLOBAL	IMPORTACIÓN, ADQUISICIÓN, VENTA Y DISTRIBUCIÓN DE EQUIPOS MÉDICOS, ACCESORIOS MÉDICOS Y SUMINISTRO DE TODO TIPO DE MEDICAMENTOS EN GENERAL.	BIONUCLEAR,S.A.	654434
E/2021-57662	14/10/21	BIOPAAR DOMINICANA	LA EXPORTACIÓN E IMPORTACIÓN DE INSUMOS AGRÍCOLAS, COMO TAMBIÉN LA VENTA Y DISTRIBUCIÓN ABARCANDO LA ELABORACIÓN DE ABONOS ORGÁNICO.	CARLOS ALBERTO FELIX PEREZ	656470
E/2021-53190	1/10/21	BIROMI START SOLUCIONES & SERVICIOS	GESTION Y SERVICIOS DE FONTANERIA, ALBANILERIA, PINTURA, EBANISTERIA, HERRERIA, FUMIGACION, PLANTAS ELECTRICAS, AIRES ACONDICIONADOS, SISTEMA DE TRATAMIENTO AGUA.	ROSA MIRIAM SALAZAR DE LOPEZ	654679
E/2021-55839	6/10/21	BKLYN BARBERIA Y BILLAR	SERVICIOS DE CORTE PARA CABALLEROS, SPA, SERVICIOS DE COMIDA Y BEBIDA NACIONALES E INTERNACIONALES, SALÓN DE BELLEZA, IMPORTACIÓN Y EXPORTACIÓN DE BEBIDAS.	DIGNANLLELY CATALINA GURIDI ABREU	655267
E/2021-57554	13/10/21	BKT ACCOUNTING STUDIO	SERVICIOS DE CONTABILIDAD Y DE ASESORÍA FINANCIERA.	GILBERTO LEANDRO MORILLO LOZADA	656374
E/2021-57552	13/10/21	BKT TAX AND LEGAL STUDIO	SERVICIOS DE ASESORÍA LEGAL Y FISCAL.	GILBERTO LEANDRO MORILLO LOZADA	656372
E/2021-51703	13/9/21	BL MARKETING GROUP	SERVICIOS DE MERCADEO, PUBLICIDAD, RELACIONES PÚBLICAS, ORGANIZACIÓN Y PRODUCCIÓN DE EVENTOS, DISEÑO Y COMERCIALIZACIÓN DE PÁGINAS DE INTERNET.	ANGELICA MIREYA LEDESMA, JULIBETH RAMIREZ RODRIGUEZ	655713
E/2021-55917	5/10/21	BLADES COLOR	SERVICIOS DE BARBERÍA.	OMAR RENE CID ROMERO	655104
E/2021-53534	5/10/21	BLAMAR CONSTRUCTORA	DISEÑOS ARQUITECTÓNICOS, CONSTRUCCIÓN, SUPERVISIÓN, ASESORÍA Y EJECUCIÓN DE OBRAS CIVILES EN GENERAL, DEMOLICIONES, MOVIMIENTO DE TIERRA.	WILLIE BLADIMIR RODRIGUEZ VALERIO	655002
E/2021-52822	4/10/21	BLOCKINMAS INDUSTRIAL	FABRICACIÓN Y COMERCIALIZACIÓN DE BLOQUES, ADOQUINES, MORTERO, AGREGADOS Y PRODUCTOS Y SUBPRODUCTOS RELACIONADOS A LAS ÁREAS DE LA CONSTRUCCIÓN.	JUAN ALBERTO TAVÁREZ TAVÁREZ	654918
E/2021-56233	7/10/21	BLOISE RESTAURANTE	VENTA DE COMIDA RAPIDA, PIZZA, EMPANADA, SAMDWICH, HOTDOG	ERCILIA ALTAGRACIA HERNANDEZ PAREDES	655332
E/2021-56731	8/10/21	BLUE STAR RENTAL CARS	ALQUILER DE VEHICULOS	ZACHIRARD PAUL	655719
E/2021-56426	8/10/21	BLUMIMAR MARKET	VENTA DE PROVISIONES ALIMENTICIAS, BEBIDAS EN GENERAL, PRODUCTOS DE LIMPIEZA DEL HOGAR Y DE HIGIENE PERSONAL.	ERMILIA FRANCOIS	655627
E/2021-57972	15/10/21	BMK PROJECT GROUP	ALQUILER DE ALMACENES FIJOS Y FURGONES MÓVILES PARA EL ALMACENAMIENTO DE TODO TIPO DE PRODUCTOS Y MATERIALES.	KINLIANER KING SEVERINO	656707
E/2021-57092	12/10/21	BNC ORGANIC	VENTAS DE PRODUCTOS ORGÁNICOS PARA EL CUIDADO DE LA PIEL Y DEL CABELLO.JABONES ARTESANALES SHAMPOO, MASCARILLA HIDRATANTE, PRE POO ACONDICIONADOR, GOTERO.	NAOMI CRISTAL JIMÉNEZ MARTÍNEZ, BLACINA MARTINEZ DE JIMENEZ	656083
E/2021-54986	5/10/21	BODEGA TORRES GUZMÁN	VENTA DE PROVISIONES DE ALIMENTOS Y BEBIDAS, ASÍ COMO DE LOS PRODUCTOS BÁSICOS MAS CONSUMIDOS Y UTILIZADOS EN LOS HOGARES DOMINICANOS.	FRANCISCO RAMON TORRES	655032
E/2021-57155	12/10/21	BOOZIE SMOOTHIE	PREPARACIÓN, DISTRIBUCIÓN Y VENTA DE TODO TIPO DE BEBIDAS ALCOHÓLICAS Y PALETAS DE HELADOS DE FRUTAS NO ALCOHÓLICAS EN UN CAMIÓN MÓVIL.	KASSY JO HAWLEY	656025
E/2021-56620	12/10/21	BORBON AMERICAN QUALITY DESIGN	SERVICIOS INMOBILIARIOS, COMPRA, VENTA Y ALQUILER DE BIENES INMUEBLES, TALES COMO CASAS, APARTAMENTOS Y TERRENOS, CONSTRUCTORA DE VIVIENDAS.	WENDY ADRIANA BORBON	656079
E/2021-56309	7/10/21	BOUNTY VACATION	ORGANIZACION DE VACACIONES PERSONALES Y GRUPALES.	MAKSYM HOROBETS, KYRYLO LEVIN	655551
E/2021-57218	13/10/21	BOYER TEJEDA PARTES EUROPEAS	VENTA Y REPARACION DE PIEZAS DE VEHICULOS. VENTAS DE VEHICULOS. MANTENIMIENTO Y REPARACION DE VEHICULOS.	DOARA DE JESUS HINOJOSA BOYER	656430
E/2021-57657	14/10/21	BOYUAN INVESTMENTS	INVERSIONES INMOBILIARIAS EN GENERAL.	NINOUSKA MARIA NOVA DE IMBERT	656461
E/2021-52497	4/10/21	BRABUS AUTO IMPORT	IMPORTACIÓN, EXPLOTACION, VENTAS Y ALQUILERES DE TODO TIPO DE VEHÍCULOS NUEVOS Y USADOS, (CARROS, CAMIONETAS JEEPETAS, CAMIONETAS-MOTOCICLETAS Y MAQUINARIAS INDUSTRIALES.	ROSALINDA VENTURA COLON	654808
E/2021-46866	13/10/21	BRAILIN ROSARIO AIR & SERVICES B.R.A.S	VENTA, REPARACIÓN, INSTALACIÓN Y MANTENIMIENTO DE AIRES ACONDICIONADOS. SERVICIOS DE ELECTRICIDAD, PLOMERÍA, HERRERÍA Y CONSTRUCCIÓN.	BRAILIN ANTONIO DEL ROSARIO ENCARNACION	656442
E/2021-53842	6/10/21	BRAULIO J COMERCIAL	IMPORTACIONES DE GOMAS NUEVAS Y USADAS. VEHÍCULOS DE MOTOR. EQUIPOS DE MECÁNICA Y DE TALLER. ELECTRODOMÉSTICOS. TEXTILES.	BRAULIO ANTONIO JIMENEZ NOVAS	655197
E/2021-56987	12/10/21	BREMANLEE TECNOLOGY	COMPRA, VENTA, ACTIVACIÓN Y DESBLOQUEO, DE CELULARES, REPUESTOS Y ACCESORIOS.	LESTER BURGOS RODRIGUEZ	656098
E/2021-54321	28/9/21	BRETO	COMERCIALIZACIÓN DE ALIMENTOS, BEBIDAS Y PRODUCTOS NATURALES PARA LA PIEL. ESTO INCLUYE LOS SIGUIENTES TIPOS DE PRODUCTOS ALIMENTARIOS.	MARIA AMELIA TORAL ESPAILLAT	653959
E/2021-57252	12/10/21	BRISLEH GROUP	SERVICIOS DE ADMINISTRACION Y MANTENIMIENTO DE CONDOMINIO, RESIDENCIALES, PROPIEDADES, MANEJO DE AREAS COMUNES, SEGURIDAD, SANEAMIENTO, LIMPIEZAS, COBROS.	JOSE LEONIDAS TORRES ESPINAL	656118
E/2021-55352	4/10/21	BROWN ATAVÍO, PARA QUE TODOS JUEGUEN	FABRICACIÓN, VENTA, IMPORTACIÓN Y EXPORTACIÓN DE UN INDUMENTARIAS Y EQUIPOS DEPORTIVOS.	YDEKEL CAPELLÁN ABREU	654836
E/2021-55471	4/10/21	BRUNETTE'S FASHION	VENTAS DE ROPA Y CALZADOS DE DAMAS CABALLEROS Y NIÑOS.	STAICY DIAZ DE LOS SANTOS	654764
E/2021-53203	4/10/21	BUCAL BEAUTY CENTER BBC	SERVICIOS ODONTOLÓGICOS.	YASMIN ALTAGRACIA GOMEZ ESPINAL	654775
E/2021-57069	11/10/21	BUDDHIST TZU CHI CHARITY FOUNDATION	AYUDAS HUMANITARIA A PERSONAS DE BAJO RECURSOS ONG SIN FIN DE LUCRO.	IAU LIN JU DE CHANG	655957
E/2021-56882	11/10/21	BUFETE JURIDICO ADAMES MENA & ASOCIADOS	ASUNTOS JURÍDICOS EN GENERAL: DERECHO PENAL, ASESORIA LEGAL, DEMANDAS (DE TRANSITO, DIVORCIO, LABORALES), TRÁMITES DE COMPRA Y VENTA DE BIENES RAÍCES, VEHICULOS.	JONATHAN MANUEL ADAMES POLANCO, ARISTIDES MARCELINO MENA	655824
E/2021-54045	11/10/21	BUSLINER DOMINICANA	EMPRESA DEDICADA AL TRANSPORTE TURÍSTICO, TRANSPORTE EMPRESARIAL, TRANSPORTE EJECUTIVO, DE MERCANCIA Y CARGA EN GENERAL.	KELVIN KELYS MANCEBO PERDOMO	655941
E/2021-57584	13/10/21	CAA. CENTRO DE ATENCION AL AFILIADO.	TERCERIZACION DE SERVICIOS DE INFORMACION, ORIENTACION, Y AYUDA A LOS AFILIADOS AL SISTEMA DE SEGURIDAD SOCIAL DE LA REP . DOM.	NICODANTE MONTILLA DIAZ	656411
E/2021-56487	7/10/21	CABAÑAS TURISTICAS BELCANTO	ALQUILER DE CABAÑAS Y VENTA DE COMIDA A LA CARTA.	JENNIFER MAGNOLIA ACOSTA JORGE	655513
E/2021-57390	13/10/21	CABAÑAS TURISTICAS MARACUYA	SERVICIO DE HOSPEDAJE DE HABITACIONES DE APARTA HOTEL Y VILLAS PARA HUESPEDES TANTO NACIONALES COMO EXTRANJEROS	NELSON OMAR LEON	656225
E/2021-57397	13/10/21	CABAÑAS TURISTICAS MOUAROA	SERVICIO DE HOSPEDAJE DE HABITACIONES DE APARTA HOTEL Y VILLAS PARA HUESPEDES TANTO NACIONALES COMO EXTRANJEROS.	JORGE LUIS ALVAREZ ALMONTE	656232
E/2021-56476	7/10/21	CABAÑAS TURÍSTICAS SEVERCE	SERVICIOS DE CABAÑAS, Y RESTAURANTES.	TIANY ROSALIA GOMEZ FRANCISCO	655514
E/2021-57396	13/10/21	CABAÑAS VILLAS KINABALU	SERVICIO DE HOSPEDAJE DE HABITACIONES DE APARTA HOTEL Y VILLAS PARA HUESPEDES TANTO NACIONALES COMO EXTRANJEROS.	WILSON JOSE DE LA CRUZ BELETE	656251
E/2021-56491	7/10/21	CABAÑAS Y VILLAS TURISTICAS MEREDITH	ALQUILER DE CABAÑAS Y VILLAS, VENTAS DE COMIDAS A LA CARTA Y CON DELIVERY.	RAYMON PEÑA CUEVAS	655522

[210] EXP.	[220] SOL. FECHA	[561] NOMBRE COMERCIAL	[510] ACTIVIDAD	[730] SOLICITANTE	[111] REGISTRO
E/2021-55668	4/10/21	CAFETERIA RUTH PANIAGUA	VENTA DE ALIMENTOS Y BEBIDAS.	RUTH ESTHER PANIAGUA LEBRON	654902
E/2021-57536	13/10/21	CALABASAS FILMS	PRODUCCION DE OBRAS CINEMATOGRÁFICAS.	KIALI BERNADETTE RODRIGUEZ GARCIA	656360
E/2021-57956	15/10/21	CALAO CABANAS TURISTICAS	SERVICIO DE HOSPEDAJE DE HABITACIONES DE APARTA HOTEL Y VILLAS PARA HUESPEDES TANTO NACIONALES COMO EXTRANJEROS	MARINO PERALTA	656688
E/2021-55919	5/10/21	CALVO KIEN	SERVICIOS DE MICROPIGMENTACION, CAPILAR Y SERIGRAFIAS.	OMAR RENE CID ROMERO	655100
E/2021-55889	5/10/21	CAMAGAF TRANSPORTE	OFRECER SERVICIOS DE TRANSPORTE DE MERCANCÍAS, BIENES Y PRODUCTOS AGRÍCOLAS, Y DE MANUFACTURA EN TODO EL TERRITORIO NACIONAL Y HACIA LA REPÚBLICA HAITÍ	CARLOS MANUEL GARCIA FAMILIA	655969
E/2021-54741	5/10/21	CAMPAMENTO MONTE SINAI	OFRECER EL SIGUIENTE SERVICIO: RECREACIÓN, ESPARCIMIENTO FAMILIAR Y RETIRO ESPIRITUAL DE NUESTRA IGLESIA Y COLEGIO.	NANCY ESTHER CARPIO LAPPOST	655052
E/2021-56217	7/10/21	CANADIAN VITALITY CLINIC	CENTRO PROFESIONAL DEDICADO A PROMOVER SERVICIOS Y TRATAMIENTOS NATURALES, ALOPATÍAS, Y EL BIENESTAR.	TRIVENTO CORPORATION, S.R.L.	655477
E/2021-54899	11/10/21	CANDIROS INMOBILIARIA	CONSTRUCCION DE BIENES INMUEBLES, COMPRA Y VENTAS DE CASAS Y SOLARES; Y ADMINISTRACION Y COBROS DE ALQUILERES EN GENERAL.	CANDIDA ROSA RODRIGUEZ	655882
E/2021-42173	5/10/21	CANNABIS MEDICAL PHARM CBGA	SERVICIOS DE COMERCIALIZACIÓN DE PRODUCTOS ORGÁNICOS, NATURALES, PARA LA SALUD, PARA EL CUIDADO DEL CUERPO HUMANO Y TODAS ACTIVIDADES AFINES.	ALDO RENE VILLARREAL CAMACHO, ANTONIO RAFAEL LOPEZ LOPEZ	655054
E/2021-54467	6/10/21	CAÑO CARACOL RDO	CONSTRUCCION DE PROYECTOS HABITACIONALES Y COMERCIALES, PROMOCIÓN E INVERSIONES EN EL SECTOR INMOBILIARIO, AGROPECUARIO Y AGROINDUSTRIAL.	JOSE LUIS GARCIA HERNANDEZ	655317
E/2021-57520	13/10/21	CAR DEALER BY FABIÁN ROSA	COMPRA, VENTA, IMPORTACIÓN, EXPORTACIÓN, RENTA Y FINANCIAMIENTO DE TODO TIPO DE VEHÍCULOS DE MOTOR EN GENERAL.	PAMELA HENRÍQUEZ FLORES, FÉLIX FABIÁN ROSA MARTÍNEZ	656342
E/2021-53356	5/10/21	CARDIOSÍNTESIS	ENTIDAD SIN FINES DE LUCRO. LA ACTIVIDAD DE CARDIOSINTESIS. BRINDAR INFORMACIÓN A LA POBLACIÓN SOBRE LOS FACTORES DE RIESGO RELACIONADOS A LA ENFERMEDAD CARDIOVASCULAR.	PURA MARIA HENRIQUEZ PEREZ	654943
E/2021-57014	11/10/21	CARETTA	MANEJO DE BAR, RESTAURANTE, DISCOTECAS, ASÍ COMO LA OPERACIÓN, COMERCIALIZACIÓN, EXPLOTACIÓN, PRESTACIÓN Y DESARROLLO DE TODA CLASE DE SERVICIOS.	FAUSTO MEJIA CAAMANO, ELIAS ALBERTO PEREZ PERDOMO	655930
E/2021-57879	14/10/21	CARIB VENTURE DOMINICANA	SERVICIOS DE PAGOS EN LÍNEA, COMPRA Y VENTA DE MERCANCÍA LOCAL Y EXTRANJERA, CON SU PROPIO MÉTODO DE PAGO Y OTROS MÉTODOS, A TRAVES DE UNA PLATAFORMA EN LÍNEA, CON FINES DE COMERCIO ELECTRÓNICO.	THOMAS BUNTKIRCHEN	656728
E/2021-56711	8/10/21	CARIBBEAN LUCK	SERVICIO DE CAFETERÍAS A HOTELES Y RESORTS.	JOSÉ LUIS LUQUE TORO	655703
E/2021-56991	11/10/21	CARIBBEAN PASSION TOURS	SERVICIOS DE TOURS, EXCURSIONES, PAQUETES DE HOTELES.	ILDIKO LECZFALVY	655913
E/2021-57002	12/10/21	CARIBBEANTEX	IMPORTACION DE TELAS PARA COSER ROPA EN GENERAL, Y MAQUINARIAS PARA EL TRABAJO LA EXPORTACION PARA ENVIAR ROPA YA ECHA DISTRIBUIR ROPA VENDER AL MAYOR Y AL DETALLE COMO TRAJES DE BAÑO.	VANESSA ALEJANDRA RODRIGUEZ CASTILLO, ESMERALDA DELIBASHI, JEAN CARLOS NUÑEZ, IVAN ALFONSO RENDON BOVES	656169
E/2021-53863	11/10/21	CARIBDIS	SERVICIOS GENERALES DE TECNOLOGÍA DE LA INFORMACIÓN, AUDITORÍAS TECNOLÓGICAS Y CONTINUIDAD DE NEGOCIOS.	CHARLES ANTONIO DIAZ FALETTE	655956
E/2021-52999	20/9/21	CARIBE BUSINESS CONSULTANCY B & P (CBC B&P)	SERVICIOS DE ASESORÍA LEGAL, FINANCIERA Y DE COMUNICACIÓN PARA NEGOCIOS Y PROYECTOS DE INVERSIÓN.	GABRIELA MARÍA BELTRÉ ACOSTA, LEONARDO DE JESÚS PEROZO SUAZO	655340
E/2021-57911	14/10/21	CARIBE GRAPHIC JAM	SERVICIOS DE GRAFICA EN GENERAL, ELABORACION Y VENTAS DE SELLOS, ARTES, LIBRERIAS, CALCOMANIAS, TARJETAS, E IMPRESIONES.	ARIEL MAURICIO MANRIQUE	656653
E/2021-56179	6/10/21	CARIBEE LION	ADQUIRIR POR COMPRA O POR APORTE EN NATURALEZA SOLARES Y/O VILLAS TURISTICAS, CON EL PROPOSITO DE DESARROLLARLOS, VENDERLOS, ARRENDARLOS.	CARIBEE LION, S.A	655300
E/2021-56040	6/10/21	CARMESÍ JABONES ARTESANALES	COMERCIALIZACION, VENTA Y FABRICACIÓN DE PRODUCTOS PARA LIMPIEZA Y CUIDADO PERSONAL, TALES COMO JABONES, DETERGENTE, JABONES PARA LAVAR LA ROPA Y SUS DERIVADOS.	CARMEN CESARINA GOMEZ GRULLON	655180
E/2021-57617	13/10/21	CARTHYN BEAUTY SPA	SERVICIOS DE COSMETOLOGIA FACIAL, CORPORAL, BLANCAMIENTO FACIAL Y CORPORAL, DEPILACIÓN FACIAL Y CORPORAL, APARATOLOGIA FACIAL Y CORPORAL.	YORKYS MIGUELINA VENTURA DE YNOA	656426
E/2021-56949	11/10/21	CARTON Y MADERA CARIBE	FABRICACIÓN, RECICLADO Y VENTA DE CAJAS DE CARTÓN, REPARACIÓN, DISTRIBUCIÓN COMPRA Y VENTA DE PALETAS DE MADERA PARA MONTACARGAS.	RAMON EMILIO GUTIERREZ SANCHEZ	655993
E/2021-56183	6/10/21	CARTONERA F.C. MARTINEZ	COMPRA Y VENTA DE CAJAS PARA EXPORTACIÓN E IMPORTACIÓN.	FRANKLIN MARTINEZ ROSA	655304
E/2021-57458	13/10/21	CASA AMARELO	DISEÑO, FABRICACIÓN, DISTRIBUCIÓN, IMPORTAR, EXPORTAR Y COMERCIALIZACIÓN, ARTÍCULOS DE DECORACIÓN DEL HOGAR, PRENDA DE VESTIR Y ACCESORIOS.	JANNE CAROLINA PINTO RAMOS	656285
E/2021-57699	14/10/21	CASA DE CAMPO VILLA BAO, AG	SERVICIOS DE EVENTOS, ESPECTACULOS, HOSPEDAJE, RESTAURANTES.	ARCADIO DE JESUS GUTIERREZ ESPINAL	656483
E/2021-55350	4/10/21	CASA PIERRE PROPERY RD	INVERSIONES EN BIENES RAICES	LUCINDA CAROL PIERRE	654779
E/2021-55569	4/10/21	CASAFILTROS	COMPRA, VENTA, IMPORTACIÓN, EXPORTACIÓN Y DISTRIBUCIÓN DE TODO TIPO DE LUBRICANTES PARA VEHÍCULOS; COMPRA, VENTA, IMPORTACIÓN Y DISTRIBUCIÓN DE TODO TIPO DE REPUESTOS Y ACCESORIOS PARA TODO TIPO DE VEHÍCULO.	DISTRICA SRL	654833
E/2021-54751	29/9/21	CASTILLO FRIED CHICKEN – CFC	VENTA DE COMIDA RAPIDA, PICA POLLO, COMIDA CRIOLLA Y BEBIDAS.	PABLO BENJAMIN CASTILLO MERCEDES	654968
E/2021-55497	4/10/21	CAVIAR BEER & LICOR STORE	DEDICADA A LA VENTA DE BEBIDAS ALCOHÓLICAS Y NO ALCOHÓLICAS.	FRAMEN DIAZ REYES	654786
E/2021-56259	7/10/21	CJB AGUA PURIFICADA	PURIFICACIÓN, DESTILACIÓN, COMERCIALIZACIÓN Y DISTRIBUCIÓN DE AGUA POTABLE ENVASADA PARA CONSUMO HUMANO Y FABRICACION DE HIELO.	JUAN EDUARDO MELO CORREA	655355
E/2021-55637	12/10/21	CDSRES	SERVICIOS DE SUPERVICION, CONSTRUCCION, DISEÑO ARQUITECTURA. VENTAS IMOBILIARIA, IMPORTACION Y EXPORTACION DE MATERIALES Y EQUIPOS PARA LA CONSTRUCCION.	JOHAN DOMINGUEZ PEÑA, LEONEL ALEXANDER FLORES SEVERINO, YNORDHI MARIE RODRIGUEZ MATA	656122
E/2021-57258	12/10/21	CED DENTAL CENTER	CENTRO ODONTOLOGICO, ORTODONCIA, OFRECER DIAGNOSTICO ODONTOLOGICO, IMPLEMETAR TRATAMIENTOS BUCALES PARA AFECCIONES BUCODENTALES Y TODO LO RELACIONADO A LA SALUD BUCAL.	CARLOS RAFAEL RODRIGUEZ ORTIZ	656125
E/2021-56896	14/10/21	CEDEÑO BRENS FINANCIAL SERVICES	SERVICIOS FINANCIERO, PRÉSTAMOS COMERCIALES, PERSONALES PARA VEHÍCULOS, HIPOTECARIO Y BIENES RAÍCES EN GENERAL.	GRECIA ALFAZA CEDEÑO BRENS	656633
E/2021-56061	6/10/21	CELAOM	NEGOCIOS DE TRANSPORTE Y ALQUILER DE VEHICULOS DE CARGA Y PASAJEROS	CELSO MANUEL SANCHEZ MARTINEZ	655207
E/2021-52275	29/9/21	CENTRAL HUMIDOR BY R. CASTILLO	VENTA Y COMERCIALIZACIÓN DE CIGARROS Y PUROS, ASÍ COMO OTROS PRODUCTOS RELACIONADOS AL USO Y COMERCIALIZACIÓN DE CIGARROS. MOSTRADORES DE CIGARROS.	RONALD ALFREDO CASTILLO CEDEÑO, RAMON ELIAS CASTILLO MELO	656055
E/2021-58093	15/10/21	CENTRO AVANZADO DE AUDITORÍA CONDUCTUAL CADACO	AUDITORÍAS, PROCESOS CONTABLES, ASESORÍAS, IGUALAS DE CONTABILIDAD, ADMINISTRACIÓN, SUPERVISIÓN DE PROYECTOS, TEST.	CARLOS CEDEÑO RODRÍGUEZ	656798
E/2021-57128	12/10/21	CENTRO AVANZADO DE AUDITORÍA CONDUCTUAL CADACO	SERVICIOS DE AUDITORÍAS, ASESORÍA E IGUALAS FINANCIERAS QUE IMPLIQUEN MANEJOS CONDUCTUALES	CARLOS CEDEÑO RODRÍGUEZ	656011
E/2020-37545	14/10/21	CENTRO CARDIONEURO OFTALMOLOGICO Y TRASPLANTE CECANOT	ATENDER LAS NECESIDADES DE SERVICIOS DE SALUD, EN LA RED DE PRESTADORAS DEL SERVICIO NACIONAL DE SALUD.	SERVICIO NACIONAL DE SALUD	656740
E/2021-56135	7/10/21	CENTRO COMUNAL UNIDOS POR LA COMUNIDAD DEL JAYA CCUCDJ	ENTIDAD SIN FINES DE LUCRO, DEDICADA A REALIZA ACTIVIDADES DE CARÁCTER CULTURALES, DEPORTIVAS, EDUCATIVAS Y DE SALUD.	DANIA MARIA ROJAS DE GARCIA	655409
E/2021-55479	4/10/21	CENTRO DE ASISTENCIA Y APOYO PSICOLOGICO PLENITUD CEAAPP	ENTIDAD SIN FINES DE LUCRO QUE SE DEDICARÁ A BRINDAR APOYO PSICOLÓGICO EN EL ÁMBITO MENTAL Y EMOCIONAL, TERAPIA DE PAREJA, TERAPIA FAMILIAR.	ELISANGELA LUIZA BARBOSA PAULO DE AQUINO	654782
E/2021-56043	6/10/21	CENTRO DE BELLEZA LAL	SERVICIOS DE ARREGLO DE PELO Y UNAS EN GENERAL Y TODA ACTIVIDAD RELACIONADA A LA MISMA.	LUISANNY ALTAGRACIA GUTIERREZ CRUCETA	655188
E/2021-54109	4/10/21	CENTRO DE BELLEZA MILYRAM	OFRECER SERVICIOS DE BELLEZA Y VENTA DE PRODUCTOS DE BELLEZA.	MILEDYS RAMOS ROSARIO	654817
E/2021-55886	5/10/21	CENTRO DE CUIDADO Y EDUCACION INTEGRAL MI CASITA ACCEIC	SERVICIOS DE ESTANCIA INFANTIL, EDUCACIÓN INICIAL, BÁSICA.	CENTRO DE CUIDADO Y EDUCACION INTEGRAL MI CASITA ACCEIC, S.R.L	655077
E/2021-56168	14/10/21	CENTRO DE ESTETICA AYME ANDREINA FEBLES, CEAAF	SERVICIOS DE MAQUILLAJE PARA TODA OCASIÓN, PEINADOS PARA TODA OCASIÓN, TRENZADO DE PELO EN GENERAL, MANICURA, PEDICURA.	AYME ANDREINA FEBLES	656452
E/2021-55065	4/10/21	CENTRO DE ESTUDIO Y FORMACIÓN INTEGRAL DULCE AMOR CEFIDA	EL CENTRO SE DEDICARÁ A LA EDUCACIÓN FORMAL Y EL DESARROLLO INTEGRAL DE LA COMUNIDAD OFRECIENDO EDUCACIÓN CRISTIANA, CURSOS TÉCNICOS O VOCACIONALES.	LISMELY CARMONA ESPINOSA, EPIFANEA AMADOR CENA DE RAMIREZ	654846
E/2021-53958	27/9/21	CENTRO DE FORMACION INTEGRAL EN SALUD Y SEGURIDAD-CEFORINSA	A LA ENSEÑANZA Y CAPACITACIÓN, ASESORÍA, RESPUESTA A DESASTRES Y EMERGENCIAS, SISTEMA INTEGRADO DE SALUD, SISTEMA DE COMANDO DE INCIDENTES, EVALUACIÓN, VENTA Y ALQUILER DE EQUIPOS MÉDICOS.	MIGUEL ANGEL DE JESUS CASTILLO BATISTA, RAPHAEL ERNESTO ANDUJAR FILION	653750
E/2021-54325	6/10/21	CENTRO DE IMÁGENES MÉDICAS A. SOLANO	SERVICIOS DE TOMOGRAFÍA, ECOCARDIOGRAMA, RADIOGRAFÍA, ELECTROCARDIOGRAMA, MAPA, HOLTER, MAMOGRAFÍA, SONOGRAFÍA EN GENERAL, RAYOS X Y ELECTROCARDIOGRAMA.	OSCAR ANTONIO ACEVEDO ROSARIO	655254
E/2021-57930	15/10/21	CENTRO DE REGENERACIÓN ALTERNATIVA CRA	VENTA AL POR MAYOR DE MÁQUINAS, EQUIPOS E IMPLEMENTOS DE USO MÉDICO Y PARAMÉDICO; VENTA AL POR MENOR DE ARTÍCULOS RELACIONADOS CON LA SALUD.	ASTORIA BUSINESS TRADING, LTD, FRANCISCO JOSÉ CONTRERAS GONZÁLEZ	656762
E/2021-56709	8/10/21	CENTRO DE RESTAURACION ESPIRITUAL MAHANAIM PIEDRA BLANCA	ASOCIACIÓN SIN FINES DE LUCRO, PRESENTAR EL EVANGELIO DE JESUCRISTO. ORGANIZAR ACTIVIDADES DONDE SE CONFIESE LA FE EN EL EVANGELIO DE JESUCRISTO.	EZEQUIEL MOLINA ROSARIO	655700
E/2021-57659	15/10/21	CENTRO DE SALUD Y MEDICINA ESTETICA SPRING OF BEAUTY	CONSULTAS DE NUTRICIÓN, MEDICINA FAMILIAR, MEDICINA ESTETICA, ENTRE OTRAS, PROCEDIMIENTOS NO INVASIVOS DE PEELING, MASAJES TERAPEUTICOS, TOXINA BOTULINICA.	FRANCISCO ANTONIO CUELLO RAMIREZ	656722
E/2021-58007	15/10/21	CENTRO DIAGNOSTICO DEL REY	SERVICIOS DE LABORATORIO, SONOGRAFIAS Y CONSULTAS EN GENERAL	RUBEN DARIO SINFO GREEN	656726
E/2021-56886	12/10/21	CENTRO EDUCATIVO DIRNIVELISS JN	ES UNA ENTIDAD EDUCATIVA QUE SE ENFOCA EN FORMAR NIÑOS Y JÓVENES, PARA SER COMPETENTES EN LA SOCIEDAD DE MAÑANA.	IVELISSE NUÑEZ PACHE, DIRNA CAROLINA JIMENEZ PACHE	656065
E/2021-39333	15/10/21	CENTRO EDUCATIVO INTEGRAL RINCÓN ALEGRE	IMPARTIR DOCENCIA EN LOS NIVELES MATERNAL, INICIAL, BÁSICO Y MEDIA. SERVIR COMO ESPACIO PARA LA REALIZACIÓN DE TAREAS EDUCATIVAS.	ALTAGRACIA DE LEÓN, YEISA ALTAGRACIA MENDOZA DE LEON	656805
E/2021-55744	5/10/21	CENTRO EDUCATIVO LOS MAESTROS DE LA EDAD DE ORO	EL CENTRO EDUCATIVO SE DEDICARÁ A IMPARTIR DOCENCIA INICIAL, BÁSICA, INTERMEDIA Y BACHILLERATO PARA NIÑOS, NIÑAS, ADOLESCENTES Y ADULTOS.	NIURYS MORCIEGO RODRÍGUEZ	654976
E/2021-56508	7/10/21	CENTRO EDUCATIVO LOS RIOS	EDUCACION NIVEL INICIAL Y PRIMARIO	CENTRO EDUCATIVO LOS RIOS	655532
E/2021-50556	6/10/21	CENTRO ESTETICO Y DEPILACION LASER MARRERO MARIÑEZ SPA	SERVICIOS DE ESTETICA Y SPA.	YOSMARLY DEL VALLE MARRERO MARIÑEZ	655239
E/2021-56303	7/10/21	CENTRO MÉDICO DR. JORGE LINARES	SERVICIOS DE CONSULTAS AMBULATORIAS Y DOMICILIARIAS Y ATENCIÓN DE PRIMER NIVEL DE SALUD.	JORGE LINARES PASCUAL, LILLY NAILA MENDEZ DE LINARES	655381
E/2021-56175	8/10/21	CENTRO MÉDICO VELOZ PANIAGUA	CONSULTA ESPECIALIZADA E IMÁGENES MEDICA EN GENERAL.	CARLOS MANUEL CABRAL VELOZ	655584
E/2021-57425	13/10/21	CENTRO OPERATIVO TEXTIL ESTEBANIA	EMPRESA TEXTIL, CENTRO DE CAPACITACIONES Y OPERACIONES DE LA INDUSTRIA TEXTIL	CINTIA PEGUERO FERNANDEZ	656326
E/2021-56520	8/10/21	CENTRO PEDAGOGICO TIA CELSA	ENSEÑANZA PRIMARIA DE PÁRVULO A SEXTO.	ADALGISA ABREU ULERIO DE LEONARDO, ELIAS LEONARDO ECHAVARRIA	655738
E/2021-56463	14/10/21	CENTRO RADIOLÓGICO RODRIS	SERVICIO DE RADIOLOGÍA ODONTOLÓGICA	JOEL ANTONIO RODRIGUEZ RIVAS	656509
E/2021-54031	4/10/21	CENTRO TECNICO AUTOMOTRIZ DOCTOR AUTO CTADA	IMPORTACIÓN Y VENTA DE VEHÍCULOS DE MOTOR, ASÍ COMO TODAS SUS PARTES Y ACCESORIOS, VENTAS DE GOMAS ARREGLOS DE AROS, MUFLES, ALINEACIÓN, BALANCEO.	ARLY PEREYRA AGRAMONTE	654752
E/2021-1633	13/1/21	CEO, CENTRO DE ESPECIALIDADES ODONTOLOGICAS	ODONTOLOGÍA ESTÉTICA, ORTODONCIA, CLÍNICA DENTAL, PRÓTESIS DENTAL, IMPLANTOLOGÍA, ENDODONCIA, PERIODONCIA Y ODONTOPEDIATÍA.	CEO, CENTRO DE ESPECIALIDADES ODONTOLOGICAS, E.I.R.L.	655042
E/2021-56133	6/10/21	CERVECERÍA DOUCET'S BREWERY	ELABORACIÓN, DISTRIBUCIÓN Y COMERCIALIZACIÓN DE CERVEZAS ARTESANALES	JONATHAN DOUCET	655258
E/2021-57179	12/10/21	CERVEZA 101	ASESORÍA A CERVECERÍAS, RESTAURANTES Y BARES. TALLERES, CATAS Y CONFERENCIAS SOBRE PROCESOS DE ELABORACIÓN Y DE-GUSTACIÓN DE LAS CERVEZAS.	LUIS GABRIEL AGELÁN MARTÍNEZ	656133
E/2021-56747	8/10/21	CESOMO	SERVICIOS DE REALIZACIÓN DE SONOGRAFÍAS, DOPPLER Y ELECTROCARDIOGRAMA.	LUZ DEL ALBA MOTA DEL ORBE	655734
E/2021-55627	4/10/21	C'EST JOLI	VENTAS DE ARTÍCULOS DE FIESTAS, EVENTOS, REGALOS, DISFRACES, ARTÍCULOS DE HOGAR Y ESCOLAR, PAPELERÍA EN GENERAL Y MANUALIDADES PERSONALIZADAS.	MARIA LAURA DIONICIO ORTIZ	655436
E/2021-55559	11/10/21	CH HOUSE INGENIERIA INMOBILIARIA	SERVICIOS DE INGENIERÍA COMO: DISEÑO, CONSTRUCCIÓN, TASACIÓN, SUPERVISIÓN, FOTOGRAMETRÍA AERO, AGRIMENSURA. SERVICIOS DE INMOBILIARIA.	CARINA MATEO, RICARDO JOSE ROSA UREÑA	655881
E/2021-54984	30/9/21	CHAIDEL-AUTO REPUESTO	COMPRA Y VENTA DE TODO TIPO DE PIEZAS NUEVAS Y USADAS PARA TODO TIPO DE VEHICULOS DE MOTOR Y MOTOCICLETAS.	CHANDEL PEREZ GERALDO, MARTINA MINELANEA GONZALEZ PUJOLS	655307
E/2021-57199	12/10/21	CHANA FUSION FOOD	VENTA DE ALIMENTOS COMIDA PREPARADA Y CONGELADA.	RHINA MERCEDES NUÑEZ BRITO, ROBERTO JOSE NUÑEZ BRITO, WENDY LISSET URBINA YAÑEZ	656059
E/2021-55895	5/10/21	CHAWIJU	SERVICIOS DE TENENCIA DE MUEBLES E INMUEBLES.	WILLIAM JOSEPH REID BERMUDEZ	655078
E/2021-26791	13/10/21	CHEESE AND CAKE RD BY CRISTINA PAREDES	ELABORACIÓN Y VENTA DE ALIMENTOS, POSTRES, DESAYUNOS, PICADERAS, PANADERÍA, ASÍ COMO OFRECER SERVICIOS DE CATERING.	CRISTINA MERCEDES PAREDES MILIANO DE FELIPE	656432
E/2021-56325	7/10/21	CHELEO	VENTAS DE COMIDA RÁPIDA.	JEAN LUIS SOSA RAMOS	655402

[210] EXP.	[220] SOL. FECHA		[510] ACTIVIDAD	[730] SOLICITANTE	[111] REGISTRO
E/2021-56148	6/10/21	CHENEL POUERIET ELECTROMUEBLES	VENTA DE MUEBLES AL POR MAYOR Y DETALLE.	CHENEL GATON POUERIET, JENNY CAROLINA CEDANO JIMENEZ	655553
E/2021-56613	11/10/21	CHERNANDEZR COMMERCIAL & LOGISTICS SOLUTIONS	IMPORTACIÓN, EXPORTACIÓN, VENTA, COMERCIALIZACIÓN, DISTRIBUCIÓN Y COMERCIO EN GENERAL DE ALIMENTOS, BEBIDAS Y TABACO; MEDICAMENTOS Y PRODUCTOS FARMACÉUTICOS.	CARLOS RAFAEL HERNANDEZ REYES	655936
E/2021-54148	5/10/21	CHICOREYNOSO INTELLIGENT ELECTRONIC.	VENTA, COMPRA, IMPORTACIÓN, EXPORTACIÓN, INSTALACIÓN Y MANTENIMIENTO DE EQUIPOS ELECTRÓNICOS.	JESUS ALBERTO GARCIA REYNOSO	654952
E/2021-54342	6/10/21	CHULO JDM FERMIN AUTO PART	COMERCIALIZACIÓN DE COMPRA Y VENTA DE REPUESTOS NUEVOS Y USADOS PARA VEHICULOS.	JORGE ALEXANDER FERMIN TAVAREZ	655318
E/2021-51968	15/9/21	CIGAR SPORT CLUB CSP	IMPORTACIÓN, EXPORTACIÓN, COSECHA, MANUFACTURA Y COMERCIALIZACIÓN DE TABACOS, CIGARROS, PUROS Y PRODUCTOS DERIVADOS. CLUB DE FUMADORES Y ENTRENENIMIENTO.	ALEXANDER GENAO DOMINGUEZ	655314
E/2021-56213	6/10/21	CIMPORT DOMINICANA	EXPORTACIÓN, IMPORTACIÓN MATERIALES, EQUIPOS, HERRAMIENTAS DE CONSTRUCCIÓN, ASI CONSTRUCCION Y EDIFICACIONES DE OBRAS CIVILES EN GENERAL, COMPRA Y VENTA DE MATERIALES DE CONSTRUCCION.	CHISSELL ALTAGRACIA HERNANDEZ REYES DE MERETTE, CSABA GYORGY DAVID	655321
E/2021-52245	13/10/21	CINTURINBYCRC	VENTA DE FAJAS ORTOPÉDICAS, QUIRÚRGICAS, CINTURILLAS, VENTA DE ROPA.	CELENNY LANTIGUA QUEZADA	656397
E/2021-50485	12/10/21	CIRCULO ISLAMICO	ENTIDAD SIN FINES DE LUCRO: PROMOVER LAS ENSEÑANZAS ISLÁMICAS EN LA REPÚBLICA DOMINICANA.	CIRCULO ISLAMICO, INC	656042
E/2021-55611	4/10/21	CISNE ALTA PELUQUERIA	SERVICIOS DE BARBERIA Y SPA	LETY SAIDA PEÑA MEDINA	654868
E/2021-56860	11/10/21	CL & MP COMPANIE	COMPRA Y VENTA DE INMUEBLES.	ISABELLE DANIELE GENEVIEVE BRIERE	655814
E/2021-55907	5/10/21	CLAMAFERCHE BOUTIQUE	SERVICIOS DE SALÓN DE BELLEZA, SPA Y CENTRO DE ESTÉTICA, MAQUILLAJE, ASESORÍA Y CAMBIO DE IMAGEN. DISTRIBUCIÓN Y VENTA DE PRODUCTOS DE BELLEZA.	CLAUDIA MARIA FERNANDEZ CHECO	655236
E/2021-55894	5/10/21	CLARAMAR DOMINICANA	ADMINISTRACIÓN DE PROPIEDADES INMOBILIARIAS FAMILIARES, ALQUILERES, VENTAS, PERMUTAS, YA SEAN CASAS, APARTAMENTOS, TERRENOS, FINCAS, SOLARES, HOTELES.	PEDRO RICARDO VALDEZ TRAVIESO	655084
E/2021-55049	11/10/21	CLARKIM´S CREACIONES	CONFECCIÓN Y VENTA DE CALZADO Y SOMBRERIA. ASÍ COMO TAMBIÉN PRODUCTOS PARA EL CUIDADO DEL CABELLO Y LA HIGIENE PERSONAL.	CLRIBEL CONCEPCION BRITO, JOSE MARTIN MORA GARCIA	655919
E/2021-56947	11/10/21	CLÁSICO MILAGROS CABRAL	ORGANIZACIÓN Y REALIZACIÓN DE TORNEOS DE VOLLEYBALL PARA LOS NIVELES AFICIONADO Y SUPERIOR A NIVEL NACIONAL E INTERNACIONAL.	CESAR LEONARDO HEREDIA GUERRA	655873
E/2021-56295	7/10/21	CLEAN STANDARDS	SERVICIOS DE CUIDADO AUTOMOTRIZ, MANTENIMIENTO EN GENERAL, COMPRA, VENTA Y RENTA DE VEHICULOS, VENTAS DE PIEZAS Y ACCESORIOS PARA TODO TIPO DE VEHICULOS.	LUIS DANIEL GUILLERMO NÚÑEZ	655390
E/2021-55339	7/10/21	CLEVERBOD	PROVEER SERVICIOS PROFESIONALES DE CONSULTORÍA EN GENERAL, ASÍ COMO ASESORÍA PARA ACCIONISTAS, CONSEJOS Y DIRECTIVOS, ADMINISTRACIÓN DE RIESGOS Y AUDITORÍA INTERNA AUTOMATIZADA.	YADIPZA BENITEZ VALERIO	655350
E/2021-57402	13/10/21	CLEVO RENT CAR	SERVICIOS RENT CAR, TRANSPORTE TURISTICO A TODO EL TERRITORIO NACIONAL.	JEMINA PHILOSCA- PIERRE	656242
E/2021-55491	15/10/21	CLIDEMO CLINICA DENTAL Y ESTÉTICA DRA. MOTA DEL ORBE	SERVICIOS ODONTOLÓGICOS EN GENERAL	ELIZABETH MOTA DEL ORBE	656785
E/2021-56469	7/10/21	CLIENT-TEL CALL CENTER	SERVICIOS DE CENTRO DE LLAMADAS, ADMINISTRATIVO Y DE GESTION, PARA CLIENTES, PROVEEDORES Y SOCIEDADES COMERCIALES.	LOUIS GONZAGUE EDNER DAY	655507
E/2021-56129	6/10/21	CLINICA ARENA DEL ATLANTICO	OFRECER SERVICIOS MÉDICOS COMO: ODONTOLOGÍA, CIRUGÍA, INTERNAMIENTOS Y CONSULTAS EN GENERAL.	CLINICA ARENA DEL ATLANTICO	655698
E/2021-55524	4/10/21	CLÍNICA DENTAL DRA. ELIZABETH REYES	SERVICIOS DE ODONTOLOGÍA, PREVENCIÓN Y REHABILITACIÓN BUCODENTAL	ELIZABETH MARISOL REYES DURAN	654802
E/2021-57591	13/10/21	CLÍNICA DENTAL DRA. ZORAYA MARTÍNEZ	SERVICIOS ODONTOLÓGICOS EN GENERAL.	ZORAYA CAROLINA MARTINEZ LUCERO	656404
E/2021-57213	13/10/21	CLOTHING BELIZERSH	VENTA DE PRENDAS DE VESTIR, CALZADOS Y ACCESORIOS PARA DAMAS Y CABALLEROS.	RONY SAUL HILARIO DE LA CRUZ	656400
E/2021-56092	6/10/21	CLUB DE PISCINA EL PARAISO CPP	VENTA DE BEBIDAS, BALNEARIO, SERVICIOS DE COMIDA EN GENERAL.	CRISTIAN PINEDA	655218
E/2021-58103	15/10/21	CLUB DEPORTIVO Y CULTURAL ORGANIZADO SIGLO XX	ENTIDAD SIN FINES DE LUCRO, PARA FORMAR JÓVENES SANOS DENTRO DEL DESARROLLO DE LAS ACTIVIDADES DEPORTIVAS, CULTURALES Y SOCIALES PARA UN MEJOR PAÍS.	JACINTO LEONCIO MAURA BAEZ, RICARDO ALBERTO DEL CARMEN CUELLO	656800
E/2021-56923	11/10/21	CLUB DEPORTIVO Y CULTURAL PUEBLO NUEVO LOS ALCARRIZOS	SIN FINES DE LUCRO, PRACTICAR Y ENSEÑAR DEPORTES Y ACTIVIDADES CULTURALES	EMILIO JOSE PEREZ LOVERA	655845
E/2021-56532	8/10/21	CLUB DEPORTIVO Y RECREATIVO MOTO TIERRA LINIERA	ORGANIZACION DE EVENTOS DEPORTIVOS Y RECREATIVOS INCLUYENDO COMPETENCIAS DE VELOCIDAD EN MOTORES, PASOLAS Y VEHICULOS.	AGUSTINA MERCEDES GOMEZ SANCHEZ DE ROMAN	655548
E/2021-56339	7/10/21	COBROTECH	PROVEER TODA CLASE DE SERVICIOS LEGALES, TÉCNICOS Y DE ASESORÍA Y FINANCIERA, ASÍ COMO EL COBRO DE DEUDAS Y RECUPERACIÓN DE CRÉDITOS DE TODO TIPO.	JUAN FRANCISCO PAULINO REYNOSO	655416
E/2021-56448	7/10/21	COCO ROSE STORE	VENTA DE ROPA, ZAPATOS Y ACCESORIOS PARA DAMAS, CABALLEROS Y NIÑOS.	ANA GISSEL RODRIGUEZ VITTINI	655380
E/2021-57665	14/10/21	CODE INNOVATION LAB	CONSULTORÍA DE CRECIMIENTO PARA NEGOCIOS. PRODUCCIÓN AUDIOVISUAL.	COMERCIALIZACIÓN DE PRODUCTOS DIGITALES PALMA ELIZABETH MARICHAL ALVAREZ	656655
E/2021-55610	4/10/21	CODIZSOLUTIONS REAL ESTATE	GESTIÓN INMOBILIARIA VENTA CASAS, TERRENOS Y APARTAMENTOS, GESTIÓN LEGAL SERVICIO DE RENTA DE CORTA Y LARGA ESTANCIA, ADMINISTRACIÓN DE PROPIEDADES.	GLENI EUDOCIA DIAZ RODRIGUEZ	654870
E/2021-57187	12/10/21	COFFEE & ICE, 4D	EXPENDIO DE COMIDAS, SERVICIOS DE CATERING Y OTROS RELACIONADOS A LA ACTIVIDAD.	GENESIS RAQUEL LIZARDO OVALLE	656399
E/2021-57138	12/10/21	COFRESÍ HILLS TRAVEL BY MP	OFRECER SERVICIOS DE TOUR OPERADOR Y EXCURSIONES TURÍSTICAS POR TIERRA, MAR Y AIRE. OFRECER SERVICIOS DE TOUR OPERADOR A NIVEL NACIONAL CON RESERVAS HOTELERAS.	MICHAL PIETOSA	656013
E/2021-58020	15/10/21	COLABORADORES INTERNACIONALES, CESI	REPRESENTACIONES COMERCIALES DE FIRMAS PRODUCTORAS NACIONALES E INTERNACIONALES; OFRECER ASESORAMIENTO TÉCNICO-PROFESIONAL.	COLABORADORES INTERNACIONALES (CESI), SRL	656741
E/2021-57135	12/10/21	COLECCIONES ARTESANALES PAU – CAP	LA COMPAÑÍA TENDRÁ POR OBJETO SOCIAL PRINCIPAL LA COMERCIALIZACIÓN, PRODUCCIÓN Y DISTRIBUCIÓN DE PRENDAS DE VESTIR Y ARTÍCULOS AFINES.	PAULA ALEJANDRA JAIMES ARIAS	656021
E/2021-57025	11/10/21	COLECTIVO NARANJA	COWORKING CULTURAL PARA BRINDAR APOYO Y ASESORÍA A LOS ARTISTAS Y/O ORGANIZACIONES NO GUBERNAMENTALES DEL SECTOR EN EL ÁREA DE PROYECTOS DE INNOVACIÓN Y MERCADEO.	JOSÉ ROLDÁN MÁRMOL HERNÁNDEZ	655937
E/2021-58021	15/10/21	COLEGIO APÓSTOL PABLO	SERVICIO DE INSTITUCIÓN EDUCATIVA, NIVEL INICIAL, BÁSICA Y MEDIA.	MARIA ALTAGRACIA GARCIA SEGURA DE RIVERA	656780
E/2021-56665	8/10/21	COLEGIO EVANGELICO LUZ Y VIDA	ENSEÑANZA EN LOS NIVELES INICIAL, PRIMARIA Y SECUNDARIA DEL SISTEMA DE EDUCACIÓN NACIONAL DE LA REPUBLICA DOMINICANA.	MARIA AURELIA ALMANZAR U DE UREÑA	655656
E/2021-56811	14/10/21	COLEGIO NUEVO SOL	EDUCACIÓN INICIAL Y BÁSICA.	COLEGIO NUEVO SOL SRL	656578
E/2021-51592	11/10/21	COLEGIO PROF. CARMEN MANCEBO	ENSEÑANZA NIVEL INICIAL Y PRIMARIA DEL SISTEMA EDUCATIVO DOMINICANO BAJO LOS LINEAMIENTOS DEL MINERD.	CARMEN RAFAELINA BALDERA MANCEBO, ANA MERCEDES BALDERA MANCEBO	655791
E/2021-56384	7/10/21	COLMADO ANGELA	EL OBJETIVO PRINCIPAL DE LA EMPRESA ES LA VENTA DE DE PRODUCTOS DE ALIMENTOS, BEBIDAS, Y OTROS DE PRIMERA NECESIDAD.	ANGELA AMARILIS SANCHEZ TEJADA	655489
E/2021-55296	4/10/21	COLMADO DURAN PEREZ	COMERCIALIZACION Y VENTAS DE ALIMENTOS CRUDOS, BEBIDAS, EMBUTIDOS Y PRODUCTOS DE LIMPIEZA.	MAIRA DURAN PEREZ	654873
E/2021-56301	7/10/21	COLMADO J-ENCARNACIÓN	VENTA AL POR MAYOR Y DETALLE DE DIFERENTES PRODUCTOS PARA CONSUMO EN EL HOGAR, COMO ALIMENTOS, BEBIDAS Y DEMÁS PRODUCTOS DE USO COTIDIANO.	JAMS CARLOS ENCARNACION PEÑA	655374
E/2021-55670	4/10/21	COLMADO LA MATICA	VENTA DE PRODUCTOS COMESTIBLES, BEBIDAS Y PRODUCTOS DE LIMPIEZA.	GUILLERMO MORONTA CACEREZ	654901
E/2021-55864	5/10/21	COLMADO RODRIGUEZ HIDALGO	VENTA DE PRODUCTOS ALIMENTICIOS, BEBIDAS Y PRODUCTOS DE LIMPIEZA.	JUAN RANDY RODRIGUEZ HIDALGO	655053
E/2021-54863	11/10/21	COLVEG SOLUTIONS	IMPORTACIÓN, VENTA Y DISTRIBUCIÓN DE PRODUCTOS Y MATERIAL MÉDICO QUIRÚRGICO. SERVICIOS COMPLEMENTARIOS Y DE ASESORÍA, SOPORTE TÉCNICO.	KEYLA MARIANA VEGAS CABRERA	655802
E/2021-57412	13/10/21	COMEDOR COCITET	ELABORACIÓN Y VENTA DE COMIDA.	LUIS ANTONIO PEGUERO CABRERA	656246
E/2021-57522	13/10/21	COMEDOR EL PIRUTH	VENTA DE DESAYUNO, COMIDA Y CENA YA COCINADA.	LUISANDY ARTURO MARTINEZ	656346
E/2021-56540	8/10/21	COMEDOR GARCIA CAMPOS	VENTA DE DESAYUNO, ALMUERZO Y CENA AL DETALLE.	RICARDO ANTONIO GARCIA CAMPOS, ANDERSON GARCIA RODRIGUEZ	655576
E/2021-55735	5/10/21	COMEICO	IMPORTACIÓN, DISTRIBUCIÓN Y VENTA DE TODO TIPO DE COSMÉTICOS.	CRYSTAL MERCEDES HERRERA ALMONTE	654947
E/2021-55151	1/10/21	COMER SANO RD CON EL CHEF WILIAN DE LOS SANTOS	PROGRAMA ESPECIALIZADO EN TEMAS CULINARIOS, PLATOS, DIETAS Y ALMUERZO, Y LA LA PUBLICIDAD Y PROPAGANDA DE INSTITUCIONES.	WILIAN DE LOS SANTOS DE LOS SANTOS	654545
E/2021-56653	8/10/21	COMERCIAL FINCA 6	VENTA DE TODO TIPO DE PRODUCTOS ALIMENTICIOS TALES COMO : ARROZ, HABICHUELAS, EMBUTIDOS Y BEBIDAS, AL POR MAYOR DETALLE.	JOSE ANTONIO ALEJO MAÑON, OVANNY TILIN BELTRE	655637
E/2021-57434	15/10/21	COMERCIAL RAIBINET	VENTA DE EMBUTIDO.	RAINE BINET MARTES	656753
E/2021-56523	7/10/21	COMERCIAL TAMPA	ADMINISTRACIÓN DE RESTAURANTES Y SERVICIOS DE COMIDA RAPIDA.	COMERCIAL TAMPA, S.R.L.	656635
E/2021-55850	5/10/21	COMERCIALIZADORA AVICOLA VEGANA	CRIANZA, PRODUCCIÓN, IMPORTACIÓN, EXPORTACIÓN, COMERCIALIZACIÓN DE TODO TIPO DE PRODUCTOS AVICOLAS.	COMERCIALIZADORA AVICOLA VEGANA, S. R. L.	655039
E/2021-57590	13/10/21	COMERCIALIZADORA DE AGUA BELLAS COLINAS	VENTAS DE AGUA POTABLE Y PARA CONSUMO HUMANO.	MARTIN RAMIREZ SANCHEZ	656403
E/2021-56772	8/10/21	COMO EN CASA BY LUCY	SERVICIO DE RESTAURANTE, CAFE BAR, LOUNGE.	RAFAEL AGUSTIN GERMAN DICKSON	655757
E/2021-56062	6/10/21	COMPANIA DE MOTO TAXIS PARQUE LOS CONGOS COMTPLGOMV	SERVICIOS DE MOTO TAXIS.	REYNALDO ANDRES NINA AURICH	655208
E/2021-56832	11/10/21	COMPANIA DIFUSORA DE LA CRISTIANIZACION,C.D.C	LA TRANSMISIÓN O RADIODIFUSIÓN Y TELE DIFUSIÓN DE CONTENIDOS CRISTIANO A TRAVÉS DE UN SITIO WEB, O WEBSITE, O MEDIANTE LAS ONDAS ELECTROMAGNÉTICAS.	BRAULIO PORTES	656694
E/2021-55987	6/10/21	COMPAY SUPER TRUCK SAFARI	SERVICIOS DE TRANSPORTE Y SERVICIOS DE EXCURSIONES TURISTICAS TIPO SAFARI.	COMPAY SUPER TRUCK SAFARI, S.R.L.	655165
E/2021-57878	14/10/21	CONADOCRIPE	SIN FINES DE LUCRO, DEDICADA A REALIZAR OBRAS SOCIALES, ESPIRITUALES A TRAVES DE LA ENSEÑANZA DE LA PALABRA	LIDIO PUENTE FIGUEREO	656631
E/2021-57653	14/10/21	CONCILIO EVANGELISTICO CRISTO LA FUENTE CECRILFU	SIN FINES DE LUCRO, IGLESIA EVANGELICA, SERVIR A DIOS Y A LA SOCIEDAD PARA AYUDAR A CAMBIAR VIDAS	MIGUEL SABALA	656457
E/2021-56610	8/10/21	CONDOMINIO RESIDENCIAL ALFONSO XIV	PARA IDENTIFICAR EL CONDOMINIO.	CANDIDA JOCELYNE RAMOS OVALLE	655631
E/2021-55484	4/10/21	CONFECCIONES JEHOVA JIREH	VENTAS Y FABRICACIÓN DE JUEGOS DE SABANAS, JUEGOS DE COLCHAS, CORTINAS ETC.	ORALI MERCEDES DE LA CRUZ VENTURA	654777
E/2021-54793	12/10/21	CONFORT TOUR GABINO & JAIME	SEVICIO Y ORGANIZACIÓN DE EXCURSIONES Y VIAJES TURISTICOS DENTRO Y FUERA DEL PAIS, RENTA DE AUTOBUSES Y ALQUILER, TRANSPORTE EMPRESARIAL, TURISTICO, ZONA FRANCA.	FRANDY MELIS GABINO BENITEZ, LEONARDO JAIME BALBUENA	656074
E/2021-56941	11/10/21	CONFRATERNIDAD DE IGLESIAS PENTECOSTALES DE LA NUEVA BARQUITA Y BRISAS DEL OZAMA UNIDOS EN UN PROPÓSITO CIPBONB	SIN FINES DE LUCROS, PREDICACIÓN DEL EVANGELIO, SERVICIOS SOCIALES A LA COMUNIDAD.	WILSON SOSA ALCÁNTARA	655867
E/2021-56504	7/10/21	CONFRATERNIDAD DE PASTORES UNIDOS FILIPENSES 4:13	ENTIDAD SIN FINES DE LUCRO DEDICADA A PREDICAR Y EXPANDIR EL EVANGELIO DE JESUCRISTO.	FAUSTO ALFONSO MARTINEZ	655530
E/2021-46388	18/8/21	CONGREGACIÓN CRISTIANA NACIDOS DE NUEVO, ATALAYA -CNNA	SIN FINES DE LUCRO PARA ACTIVIDADES DE IGLESIA.	MARIA ESTELA SANCHEZ VENTURA	654874
E/2021-57450	13/10/21	CONGRESO VIRTUAL INTERNACIONAL DE CONTABILIDAD CVIC	OFRECER FORMACIÓN A LOS PROFESIONALES DE LA CONTABILIDAD Y ÁREAS AFINES, A TRAVÉS DE CHARLAS, TALLERES, CONFERENCIAS Y TERTULIAS, DONDE PUEDAN INTERCAMBIAR IDEAS, EN UN AMBIENTE VIRTUAL.	PEDRO CARLOS RODRIGUEZ JIMENEZ	656296
E/2021-57217	12/10/21	CONSEJO NACIONAL DE LUCHA LIBRE CNLL	REALIZACION DE ESPECTACULOS DE LUCHA LIBRE Y SERVICIOS DE ENTRENAMIENTOS DE ESTE DEPORTE.	EZEQUIEL ANTONIO RIVERA GUZMAN	656076
E/2021-57235	12/10/21	CONSORCIO CONSTRUCTOR HOSPITALARIO CCH	DESARROLLO Y CONSTRUCCIÓN DE EDIFICACIONES, OBRAS CIVILES DE PROYECTOS HOSPITALARIOS	UREÑA VALENZUELA & ASOCIADOS UREVAL, SRL, ISECON INGENIERIA SERVICIOS & CONSTRUCCIONES, SRL	656094
E/2021-51038	14/9/21	CONSORCIO DE CONDOMINIO VILLA ROSADA	ADMINISTRACIÓN DE PROYECTO DEL CONDOMINIO O DE UN PROYECTO HABITACIONAL.	GIACOMO PONTILLO	655538
E/2021-55842	5/10/21	CONSORCIO DE MANTENIMIENTO THASOF	INSTALACION, PUESTA EN MARCHA Y MANTENIMIENTO DE EQUIPOS Y MAQUINARIAS DE ALTA TECNOLOGIA EN EL SECTOR FERROVIARIO Y DE TELECOMUNICACIONES. IMPORTAR Y EXPORTAR EQUIPOS.	SOCIEDAD FRANCESA DE TECNOLOGIA AVANZADA SA (SOFRATESA), THALES SIX GTS FRANCE S.A.S.	655020
E/2021-55734	5/10/21	CONSORCIO DESARROLLADOR DE INFRAESTRUCTURAS ICI-ACC	DESARROLLAR PROYECTOS DE CONSTRUCCIÓN Y OBRAS VIALES EN TODO EL TERRITORIO NACIONAL.	ANTILLEAN CONSTRUCTION CORPORATION, SRL, INGENIERIA CIVIL INTERNACIONAL I.C.I., SRL	654960
E/2021-56829	11/10/21	CONSORCIO ESPADOM	SUMINISTRO, INSTALACIÓN, DISEÑO Y MANTENIMIENTO DE OBRAS DE INGENIERÍA PARA LA AMPLIACIÓN Y REFUERZO DE SUBESTACIONES ELÉCTRICAS	SIEMENS MOBILITY SRL, SIEMENS MOBILITY S.L.U., SOCIEDAD FRANCESA DE TECNOLOGIA AVANZADA, S.A. (SOFRATESA), SOFRATESA, INC	656505
E/2021-55268	1/10/21	CONSORCIO KORALIA DOMINICANA EQUIPAMIENTO MEDICO	COMERCIALIZACIÓN, DISTRIBUCIÓN E INSTALACIÓN DE EQUIPOS MÉDICOS Y MOBILIARIOS PARA LICITACIONES DEL AÑO 2021 DEL SERVICIO NACIONAL DE SALUD Y EL INSTITUTO NACIONAL DE LA VIVIENDA.	INVERSIONES KORALIA, S.R.L.	655394

[210] EXP.	[220] SOL. FECHA	[561] NOMBRE COMERCIAL	[510] ACTIVIDAD	[730] SOLICITANTE	[111] REGISTRO
E/2021-56830	15/10/21	CONSORCIO MOVILIDAD SST 2021	SERVICIOS DE MANTENIMIENTO PREVENTIVO, CORRECTIVO Y PREDICTIVO DE SISTEMA DE SEÑALIZACION FERROVIARIA.	SIEMENS MOBILITY SRL, THALES SIX GTS FRANCE, S.A.S, SOCIEDAD FRANCESA DE TECNOLOGÍA AVANZADA, S.A. (SOFRATESA).	656765
E/2021-56350	7/10/21	CONSORCIO PARA EL DESARROLLO DE PROYECTOS DE INGENIERÍA CODEPRO	SERVICIOS DE CONSTRUCCION	INCOISA INGENIERIA DE INSTALACIONES & CONSTRUCION SRL, DESARROLLO DE PROYECTOS Y SERVICIOS DE INGENIERIA SRL,(DEPROSERVI)	655453
E/2021-57760	14/10/21	CONSTRUCCIONES MG CONTRERAS	TRANSPORTE DE AGREGADOS PARA LA CONSTRUCCIÓN; TRANSPORTE EN GENERAL; ALQUILER DE MAQUINARIAS Y EQUIPOS DE CONSTRUCCIÓN E INGENIERÍA CIVIL; ALQUILER DE CAMIONES GRÚAS.	MISAEL GUERRERO CONTRERAS	656556
E/2021-56583	8/10/21	CONSTRUCCIONES R Y CA	CONSTRUCCION EN GENERAL DISEÑO Y ARQUITECTURA.	JUDITH ALTAGRACIA ROSARIO BRUNO	655583
E/2021-57027	11/10/21	CONSTRUCCIONES, INGENIERIAS & ARQUITECTURAS PEÑA (COARPE)	PRESUPUESTO, FABRICACIÓN DE MATERIALES PARA CONSTRUCCIÓN, CONFECCIÓN DE PLANOS, TASACIÓN, CONSTRUCCIONES EN GENERAL.	CRISTIAN GERLADO PEÑA ULERIO	655938
E/2021-55831	5/10/21	CONSTRUCCIONES, SERVICIOS Y TRANSPORTE FLORENTINA ROMERO CONSTRUFLOR	DISEÑO, CONSTRUCCIÓN, MANTENIMIENTO Y/O REPARACIÓN DE OBRAS PÚBLICAS, PRIVADAS Y AFINES, MANTENIMIENTO E INSTALACIONES ELÉCTRICAS EN GENERAL.	MIGUEL ANGEL RODRIGUEZ ROMERO	655025
E/2021-56692	8/10/21	CONSTRUCTORA JORDAN JORDAN & RONDON	A LA CONSTRUCCION DE APARTAMENTO EXCLUSIVOS EN LA ZONA DE BAVARO, CONSTRUCCION, ADMINITRACION, Y VENTA DE VILLLAS, APARTAMENTOS, VENTAS DE MATERIALES DE CONSTRUCCION.	WILLIAM THAI JORDAN, AMBIORIX JUNIOR RONDON ESPAILLAT	655688
E/2021-55285	1/10/21	CONSTRUCTORA ALBAINE	EJECUCION DE TODO TIPO DE OBRAS CIVILES, ELABORACION DE PLANOS EN GENERAL, SUPERVICION DE OBRAS, REMODELACION, TASACIONES, ESTRUCTURA TOPOGRAFICA, BIENES RAICES EN GENERAL	ERNESTO SABATER ALBAINE	654706
E/2021-57812	14/10/21	CONSTRUCTORA AQUINO & AQUINO	LA COMPAÑÍA TIENE POR OBJETO REALIZAR, POR CUENTA PROPIA O POR TERCEROS, DISEÑO, CONSTRUCCIÓN, EVALUACIÓN, SUPERVISIÓN, ADMINISTRACIÓN, VENTAS, PROYECTOS DE INGENIERÍA.	FRANCISCO AQUINO ALMÁNZAR	656596
E/2021-55833	5/10/21	CONSTRUCTORA CARALT	SERVICIOS DE CONSTRUCIÓN E INMOBILIARIA.	OSCAR LEONARDO CESPEDES SANCHEZ, GUILLERMO DE JESUS GONZALEZ SANCHEZ	655021
E/2021-57498	13/10/21	CONSTRUCTORA CREARQUI SOLUCIONES	SERVICIOS DE CONSTRUCCIÓN EN GENERAL, DISEÑOS DE INTERIORES, VENTA DE MATERIALES DE TERMINACIÓN Y CONSTRUCCIÓN.	EDITA MARIA HERNANDEZ QUEZADA	656318
E/2021-55737	5/10/21	CONSTRUCTORA DE LOS SANTOS JEREZ CONDELSAJE	CONSTRUCCION Y SERVICIOS DE INGENIERA EN GENERAL, SERVICIOS DE TOPOGRAFÍA Y AGRIMENSURA, MOVIMIENTO DE TIERRA, ALQUILER DE EQUIPOS PESADOS.	MANUEL GUSTAVO DE LOS SANTOS SANTOS	654954
E/2021-55691	4/10/21	CONSTRUCTORA DON CHIMBIN	SERVICIOS DE DISEÑO, CONSTRUCCION, GESTION, DESARROLLO Y VENTA DE PROYECTOS RESIDENCIALES Y TODO TIPO DE OBRAS CIVILES.	FRANCISCO JOSE ALTAGRACIA MORILLA GOMEZ	654922
E/2021-57971	15/10/21	CONSTRUCTORA E INMOBILIARIA GUADAL	SERVICIOS DE CONSTRUCCION Y VENTAS DE INMUEBLES.	KINLIANER KING SEVERINO, JONATHAN FELIX DE LA ROSA ANDUJAR	656700
E/2021-53611	5/10/21	CONSTRUCTORA E INMOBILIRIA SANVALSA	SE DEDICA A LA CONSTRUCCIÓN, PREPARACIÓN, COMPRA Y VENTA DE SOLARES, CASA Y APARTAMENTOS DENTRO DEL TERRITORIO DOMINICANO.	HILARIO SANCHEZ SUERO	654974
E/2021-55282	13/10/21	CONSTRUCTORA HOLLYNS GREEN	SERVICIOS DE DISEÑO, CONSTRUCCIÓN Y DESARROLLO DE PROYECTOS. VENTA DE TERRENOS Y PROYECTOS INMOBILIARIOS.	JOEL EDMUNDO TEJEDA ROSARIO, YONATHAN GARCIA SANTOS	656401
E/2021-55449	4/10/21	CONSTRUCTORA HPP	CONSTRUCCIÓN GENERAL DE EDIFICACIONES, OPERACIONES INMOBILIARIAS, DISEÑO DE EDIFICACIONES, SUPERVISIÓN DE CONSTRUCCIONES, MANTENIMIENTO DE EDIFICACIONES	EDWARD ELIAS HIDALGO PEREZ	654957
E/2021-55982	6/10/21	CONSTRUCTORA I.M.	CONSTRUCCIONES EN GENERAL, REMODELACIONES, COMPRA Y VENTA DE CASAS Y APARTAMENTOS, CONSTRUCCIÓN Y ELABORACIÓN DE TODO TIPO DE VIVIENDA.	IVAN MARTE CABRERA	655147
E/2021-55527	4/10/21	CONSTRUCTORA INGENIERO DIOSMEL TEJADA	DISEÑO, CONSTRUCCION Y VENTA DE PROYECTOS RESIDENCIALES Y COMERCIALES.	CONSTRUCTORA INGENIERO DIOSMEL TEJADA, S.R.L	654801
E/2021-57834	14/10/21	CONSTRUCTORA J.R. JOURDAIN & CANELA	CONSTRUCCION OBRAS CIVILES, DE INFRAESTRUCTURA, ACUEDUCTOS, CANALES, CARRETERAS	JUAN BAUTISTA REYNOSO CANELA	656612
E/2021-57437	13/10/21	CONSTRUCTORA KERACE	CONSTRUCCIÓN, REPARACIÓN Y REMODELACION DE EDIFICACIONES. SERVICIOS DE INGENIERIA	CRISTINO ESCOLASTICO LUNA	656429
E/2021-57191	13/10/21	CONSTRUCTORA LATINOAMERICANA DE PROYECTOS CLAT	PROMOCIÓN, EXPLOTACIÓN, CONSTRUCCIÓN, DISEÑO, COMPRA Y VENTA, ADMINISTRACIÓN, SUPERVISIÓN, ALQUILER, ASESORÍA Y CAPITALIZACIÓN DE OBRAS CIVILES, BIENES INMUEBLES.	CONSTRUCTORA LATINOAMERICANA DE PROYECTOS CLAT, S.R.L.	656317
E/2021-53970	4/10/21	CONSTRUCTORA LIDOMI & ASOCIADOS	SERVICIOS DE CONSTRUCTORA, INGENIERÍA CIVIL Y ARQUITECTURA, CONSTRUCCIÓN DE EDIFICIOS DE APARTAMENTOS, HOTELES, RESIDENCIALES, CARRETERA.	DOMINGO LIZARDY GONZALEZ	654717
E/2021-54192	6/10/21	CONSTRUCTORA MARTINEZ GONZALEZ	SERVICIOS DE CONSTRUCCIÓN DE OBRAS CIVILES, REFORMAS, AMPLIACIONES, REMODELACIÓN DE INMUEBLES, SERVICIOS INMOBILIARIOS.	MARIA BIEMBENIDA MARTINEZ GONZALEZ	655292
E/2021-58083	15/10/21	CONSTRUCTORA PEMADOM	COMPRA, VENTA, EXPORTACIÓN E IMPORTACIÓN DE MATERIALES PARA LA CONSTRUCCIÓN, SERVICIOS Y REPARACIÓN DE OBRAS CIVILES EN GENERAL.	CONSTRUCTORA PEMADOM, S.R.L.	656802
E/2021-50295	6/10/21	CONSTRUCTORA RAMISOT	SE DEDICARA A LA CONSTRUCCIÓN Y EDIFICACIÓN, REMODELACIÓN Y OBRAS CIVILES.	EDWIN RAMIREZ SOTO	655315
E/2021-57534	14/10/21	CONSTRUCTORA ROSSVELS	CONSTRUCTORA. ADMINISTRACIÓN Y CONSTRUCCIÓN DE TODO TIPO DE PROYECTOS INMOBILIARIOS, PUDIENDO SER VILLAS, PROYECTOS TIPOS COMERCIALES, VIVIENDAS.	ROSSVELS MANUEL CALDERON GUERRERO	656604
E/2021-57411	13/10/21	CONSTRUCTORA UVERTE	SERVICIOS DE CONSTRUCCION EN GENERAL, VENTA DE MATERIALES DE CONSTRUCCION, ALQUILER Y VENTA DE INMUEBLES.	LUIS ANTONIO PEGUERO CABRERA	656248
E/2021-53477	14/10/21	CONSTRUCTORA Y DISEÑO PERDOMO CODIPE	SERVICIOS DE CONSTRUCCION EN GENERAL, COMPRA Y VENTA DE SOLARES, CASAS, GESTION INMOBILIARIA Y BIENES RAICES EN GENERAL	MIGUEL ANDRES PERDOMO PEÑA	656551
E/2021-57112	12/10/21	CONSTRUGAS	SERVICIO ESPECIALIZADO EN LA CONSTRUCCIÓN DE ESTACIONES DE GAS NATURAL, Y COMBUSTIBLES DIVERSOS, OBRAS CIVILES, INGENIERÍA, MANTENIMIENTO, REMODELACIONES Y CONSTRUCCIONES.	MIRANDA JIMENEZ DE LEON	655997
E/2021-56077	7/10/21	CONSTRUTHELMARTE	ESTUDIO, DISEÑO, PLANEACIÓN, CONSTRUCCIÓN, CONTRATACIÓN Y EJECUCIÓN DE TODA CLASE DE EDIFICACIONES, OBRAS CIVILES Y BIENES INMUEBLES EN GENERAL.	HAMLET QUEZADA MARTE	655343
E/2021-56916	11/10/21	CONSULTORIO DENTAL DOCTOR RICHARD MERCADO	SERVICIOS ODONTOLOGICOS.	RICHARD TOMAS MERCADO RODRIGUEZ	655844
E/2021-57028	11/10/21	CONSULTORIO DENTAL DRA. SANCHEZ GIL	SERVICIO DE ODONTOLOGÍA PREVENTIVA, RESTAURADORA Y PROTÉSICA.	CALITRA SÁNCHEZ GIL	655939
E/2021-55830	5/10/21	CONSULTORIO DENTAL DRA.TAVERAS VALOY	SERVICIOS ODONTOLOGICOS EN GENERAL.	KARINA YSABEL TAVERAS VALOY	655034
E/2021-56497	12/10/21	CONTRATACIONES Y SERVICIOS SOFIA	RECLUTAMIENTOS DE PERSONAL, ASESORÍA MIGRATORIA, SERVICIOS DE CALL CENTER.	ULISES TEODORO DIAZ BATISTA	656114
E/2021-57139	14/10/21	CONTRESTE	CONSTRUCCION, DISEÑO, MONTAJE, ASESORIA, INTERVENTORIA, CONSULTORIA, CONSTRUCCION DE OBRAS CIVILES Y PROYECTOS INMOBILIARIOS.	LUIS JOSE CARRASQUERO FRIAS	656478
E/2021-55510	4/10/21	CONTYB GROUP	SERVICIOS DE ASESORÍA FINANCIERA Y CONTABLE.	BRIANDA BERAS DEVERS	654793
E/2021-16184	26/4/21	COOPERATIVA AGROPECUARIA Y SERVICIOS MÚLTIPLES LA ESPERANZA ESPERANZACOOP	SIN FINES DE LUCRO. AHORRO Y CRÉDITO, RECIBIR APORTACIONES DE CAPITAL DE SUS SOCIOS , CONCEDER PRESTAMOS, REALIZAR COBROS, APERTURAR CUENTAS, PROPORCIONAR ASESORÍA FINANCIERA.	COOPERATIVA AGROPECUARIA Y SERVICIOS MÚLTIPLES LA ESPERANZA ESPERANZACOOP	656277
E/2021-56708	8/10/21	COOPERATIVA AGROPECUARIA Y SERVICIOS MÚLTIPLES PRODUCTORES DE MANGO DE BANI COOPBAPROMANGO	ENTIDAD SIN FINES DE LUCRO, DEDICADA A PROMOVER ENTRE LOS ASOCIADOS EL USO DE TENICAS MODERNAS RELACIONADA AL COMERCIO Y PRODUCCION DE MANGO.	FREDDY MANUEL GUERRERO DUME	656016
E/2021-53820	23/9/21	COOPERATIVA AGROPECUARIA Y SERVICIOS MÚLTIPLES VILLA LA MATA, (COOPMATA)	ENTIDAD SIN FINES DE LUCRO DEDICADA A DESARROLLAR LA PRODUCCIÓN, COMERCIALIZACIÓN, INDUSTRIALIZACIÓN Y EXPORTACIÓN E IMPORTACIÓN DEL CULTIVO DE CACAO.	JESUS MARIA MOSQUEA DE LEON	656735
E/2021-1604	8/10/21	COOPERATIVA DE AHORROS CREDITOS Y SERVICIOS MULTIPLES MONTE VERDE	SIN FINES DE LUCRO, RECIBIR APORTES MEDIANTE AHORROS Y DE ESTA MANERA BRINDAR, SERVICIOS DE FINANCIAMIENTO A NUESTROS ASOCIADOS EN GENERAL.	COOPERATIVA DE AHORROS CREDITOS Y SERVICIOS MULTIPLES MONTE VERDE	655671
E/2021-55303	7/10/21	COOPERATIVA DE AHORROS, CRÉDITOS Y SERVICIOS MÚLTIPLES DE LA ASOCIACIÓN AGROPECUARIA INVI SAN LUIS -COOPSANLUIS	SIN FINES DE LUCRO.PRESTAMOS A NUESTROS SOCIOS PARA ATENDER NECESIDADES INDIVIDUALES, DISEÑAR PLANES ESTRATÉGICOS DE INVERSIÓN, OTORGARLES A SUS SOCIOS PRECIOS JUSTO EN LOS BIENES.	CRUZ MARIA SUERO ORTIZ	655512
E/2021-42439	19/8/21	COOPERATIVA DE AHORROS,CREDITOS Y SERVICIOS MÚLTIPLES DE LOS EMPLEADOS DEL MINISTERIO DE AGRICULTURA COOPEMA	COOPERATIVA DE AHORROS,CRÉDITOS Y SERVCIOS MÚLTIPLES DE LOS EMPLEADOS DEL MINISTERIO DE AGRICULTURA, ENTIDAD SIN FINES DE LUCRO QUE INCENTIVA LA ECONOMÍA SOLIDARIA ENTRE SUS ASOCIADOS.	TOMAS DE AQUINO COLON ESPINAL	655519
E/2021-57553	13/10/21	CORAL GULF ASSETS	PROMOCIÓN, DESARROLLO Y CONSTRUCCIÓN DE PROYECTOS DE APARTAMENTOS Y HOTEL.	CORAL GULF ASSETS INC.	656555
E/2021-56524	8/10/21	COSFLUENCE	MERCADO DE INFLUENCERS A TRAVES DEL CUAL PUEDEN RECIBIR SERVICIOS DE INLUENCERS EN RELACION A PROMOCIONAR SUS NEGOCIOS.	CHRISTIAN ALEXANDER LIZ FONTS	655711
E/2021-55258	4/10/21	COSTA COSON	DESARROLLO, OPERACIÓN Y PROMOCIÓN DE PROYECTOS INMOBILIARIOS CON FINES TURÍSTICOS, DE MANERA ENUNCIATIVA Y NO LIMITATIVA AL DESARROLLO DE PROYECTOS HABITACIONALES.	COMPAÑIA DE DESARROLLO TURISTICO PLAYA EL LIRIO, S.R.L.	654923
E/2021-55862	5/10/21	COSTA DEL CARIBE JUAN DOLIO	SERVICIOS DE ACTIVIDADES TURÍSTICAS, EXPLOTACIÓN HOTELERA, SERVICIO DE ALOJAMIENTO, ADMINISTRACIÓN DE CENTROS DE ESPARCIMIENTO HOTELERO, RESORTS, HOSPEDAJE.	ELVYS EDUARDO DURAN PICCINI	655066
E/2021-57660	14/10/21	COSTA ÍNDIGO LUXURY VILLAS HOTEL	ADQUIRIR POR COMPRA O POR APORTE EN NATURALEZA SOLARES, APARTAMENTOS Y/O VILLAS TURÍSTICAS, CON EL PROPÓSITO DE DESARROLLARLOS.	COSTA INDIGO SRL	656466
E/2021-56853	12/10/21	CREATIVA X DISEÑO	PRODUCCIÓN Y VENTA DE ARTÍCULOS PERSONALIZADOS UTILIZANDO EL ARTE DE DIBUJAR LAS LETRAS EN DIFERENTES SUPERFICIES COMO TAZAS, FRANELAS, MADERAS, CRISTALES, PLÁSTICOS.	YUDELKIS VIRGINIA TEJEDA ROSARIO	655973
E/2021-57168	12/10/21	CREDIA	SERVICIOS DE AVANCE EN EFECTIVO A COMERCIOS Y FACTORING.	E.F. ESTRATEGIAS FINANCIERAS, S.R.L.	656120
E/2021-57780	14/10/21	CREDICHEALTH	SERVICIOS LEGALES	MARIBEL JACQUELINE MARTINEZ MARTINEZ, BIENVENIDO FONDEUR SILVESTRE, JOHNNY ANTONIO RODRIGUEZ	656548
E/2021-51457	10/9/21	CRIBA LIFE	TRANSPORTE DE TEJIDOS HUMANOS POR MENSAJERIA Y CORREO; RECOLECCION Y ALMACENAMIENTO DE TEJIDO HUMANO,SERVICIO DE PRUEBAS MEDICAS.	SANDRA ZULEIKA PONS CARDI	656075
E/2021-55853	5/10/21	CRISRAM AUTO PC IMPORT	COMPRA, VENTA Y RENTA DE VEHÍCULOS DE MOTOR.	CRISTHIAN ANTONIO RAMIREZ DE LEON	655037
E/2021-51496	8/10/21	CRISTINA MATOS CAKE STUDIO	ESTUDIO (ESPACIO) PARA LA ELABORACION Y DISEÑO DE ARTES COMESTIBLES EN AZUCAR, PRODUCTOS DERIVADOS DE LA HARINA, CLASES Y ASESORIAS PERSONALIZADAS DE LA MISMA.	CRISTINA MARIA MATOS MERCEDES	655693
E/2021-56850	14/10/21	CRUZENCARN GESTIONES Y REPARACIONES	SERVICIOS DE REPARACIÓN DE VEHÍCULOS DE MOTOR Y MECÁNICA EN GENERAL. VENTA DE TODO TIPO DE ACCESORIOS Y PIEZAS DE VEHÍCULOS.	NICOLAS DE LA CRUZ ENCARNACION	656625
E/2021-45596	12/8/21	CUBIJAH	FABRICACION, COMERCIALIZACION, VENTA, EXPORTACION E IMPORTACION DE CIGARROS MANUALES.	LINA MOHAMAD FARES	654996
E/2021-56081	6/10/21	CUCAMA VILLAGE	ADMINISTRACIÓN DE CONDOMINIOS Y PROPIEDADES, VENTA Y ALQUILER DE INMUEBLES.	GREGORIO DIAZ	656243
E/2021-57836	14/10/21	CUENTOS DE CUENTAS	PRODUCCIÓN DE PROGRAMA DE TELEVISIÓN Y DIGITAL DE CONTENIDO ECONÓMICO, FINANCIERO Y EMPRENDIMIENTO SUSTENTADO EN EL ANÁLISIS Y DEBATE DE IDEAS.	DIANDRA LUZ VÁSQUEZ MARTE	656609
E/2021-53708	11/10/21	CUISINE 102 PICHARDO Y MEJIA PRIMOS	SERVICIOS DE RESTAURANTE, COMPRA, VENTA Y COMERCIALIZACION DE ALIMENTOS CRUDOS Y PROCESADOS.	CARLA LEONOR PICHARDO MEJIA, PAUL DAVID MEJIA PICHARDO	656069
E/2021-53385	14/10/21	CYCLETECH SOLUCIONES TECNOLÓGICAS.	COMPRA Y VENTAS DE EQUIPOS DE: COMUNICACIONES, TECNOLOGICOS, AIRES ACONDICIONADOS, COMPUTADORAS,TELEVISORES, CENTRALES TELEFONICAS.	JOSE ARNURFO AQUINO VICENTE	656634
E/2021-57639	13/10/21	D' MARA CARNES DMCA	VENTA DE TODO TIPO DE CARNES.	MERCEDES ALTAGRACIA DE LA CRUZ DE MOLA, VICTOR ALFONSO MOLA	656444
E/2021-57574	13/10/21	D & JS MULTY SERVICES	PROTECCIÓN DE UNA SOCIEDAD COMERCIAL QUE SE DEDICARÁ AL ARRENDAMIENTO DE TODO TIPO DE BIENES INMUEBLES, CONSTRUCCIÓN DE PROYECTOS INMOBILIARIOS.	JUAN ANTONIO ARIAS GUZMAN	656394
E/2021-52079	15/9/21	D & Y MEDICINA ESTETICA	EXPLORACIÓN DE TODO RAMO DE LA COSMETOLOGÍA, DERMATOLOGÍA ESTÉTICA, MEDICINA ESTÉTICA, ESTÉTICA CORPORAL Y PELUQUERÍA EN GENERAL, COMERCIALIZACIÓN DE ARTEFACTOS ELÉCTRICOS.	DAIRY VICTORIA GUIA SILVA	655353
E/2021-55338	4/10/21	D J MORLA DEALER AUTO SERVICES	LA MISMA SE DEDICARA A LA IMPORTACION Y EXPORTACION DE VEHICULOS NUEVOS Y USADOS. AL SERVICIO DE REPARACION Y MECANICA EN GENERAL.	FELIX DE JESUS DE MORLA	654709
E/2021-56173	6/10/21	D' LUICHI AUTOADORNOS BAR & CAR WASH	LA VENTA, DISTRIBUCION DE REPUESTOS Y DE AUTOADORNOS PARA VEHICULOS DE MOTOR, LAVADO DE VEHICULOS DE MOTOR, DETAILING PARA VEHICULOS.	PRIMITIVO DE LEON SEVERINO	655917
E/2021-52066	4/10/21	D' MARIO AUTO PARTS	VENTAS DE REPUESTOS PARA VEHÍCULOS NUEVOS Y USADOS.	D' MARIO AUTO PARTS, C. POR A.	656354
E/2021-55548	14/10/21	D' RHF FLOWER STUDIO	SERVICIOS DE FLORISTERIA.	HAROLYN YUDILL MONTESANO HURTADO	656503
E/2021-55494	4/10/21	D ROISA TRANSPORT	TRANSPORTE DE CARGA TERRESTRE.	ROBERTO ALCEDO DIAZ TIBURCIO	654781
E/2021-55601	4/10/21	D' WILLY PELUQUERIA	OFRECER SERVICIOS DE PELUQUERIA.	VICTOR REYNALDO FRIAS SANTOS	654867

[210] EXP.	[220] SOL. FECHA		[510] ACTIVIDAD	[730] SOLICITANTE	[111] REGISTRO
E/2021-57107	13/10/21	D Y G YINAIRA COMERCIAL	COMPRA Y VENTA DE PRODUCTOS DE LA CANASTA FAMILIAR, TALES COMO: PRODUCTOS COMESTIBLES, BEBIDAS, VEGETALES, EMBUTIDOS Y PRODUCTOS DE LIMPIEZA.	JUAN BAUTISTA GARCIA PEÑA, YINAIRA DIAZ JAVIEL	656320
E/2021-55441	8/10/21	D&G-26 CONSTRUCCIONES	DISEÑO, DESARROLLO Y CONSTRUCCIONES DE PROPIEDADES INMOBILIARIAS.	CLAUDIO ANTONIO GONZALEZ ROJAS, PASQUALINO DI TEODORO NARCISI	655575
E/2021-55582	4/10/21	D&R INDUSTRIAL	FABRICACIÓN Y VENTA DE MUEBLES, JUEGO DE COMEDORES Y HABITACIONES, COLCHONES, TODO LO RELACIONADO A LA ACTIVIDAD PRINCIPAL.	WILFREDO DARIEL ROSARIO GONZALES	654842
E/2021-56479	11/10/21	D,CHOPPER RESTAURANT.	VENTA DE COMIDA TIPO BUFFET, A LA CARTA Y CON DELIVERY.	MAYRELIS GARCIA TAMAREZ	655780
E/2021-57088	12/10/21	D´GISELA AUTO IMPORT	VENTA E IMPORTACIÓN DE VEHÍCULOS.	MARIA ELENA SOSA DE JESUS	655982
E/2021-55952	6/10/21	D´ DORIS MELO EVENTOS	SERVICIO DE PLANIFICACIÓN Y MONTAJE DE BODAS, CUMPLEAÑOS, BAUTIZOS, BABY SHOWER, REUNIONES PERSONALES, BUFFET, ALQUILER, PICADERAS Y EVENTOS EN GENERAL.	DORILA MELO VASQUEZ	655134
E/2021-54181	12/10/21	D´LUCY FELIX DECORACIONES Y MAS,	ALQUILER Y VENTA DE TODO TIPOS DE EQUIPOS Y UTENSILIOS, MONTAJES, UTILERÍAS, ACTIVIDADES Y ORGANIZACIÓN, PARA EVENTOS Y FIESTAS EN GENERAL.	FELIX HEREDIA DE JESUS	656165
E/2020-47273	15/10/21	D´ORQUÍDEA PLÁSTICOS	VENTA DE ARTÍCULOS PLÁSTICO PARA EL HOGAR ENTRE OTROS.	ORQUIDEA DANELLY SURIEL DE DE OLEO	656787
E/2021-57468	15/10/21	D´PAPELETA BOUTIQUE	COMPRA, VENTA, DISTRIBUCIÓN, IMPORTACIÓN, EXPORTACIÓN DE PRENDAS DE VESTIR, TALES COMO: ROPAS, CALZADOS, ACCESORIOS, PERFUMES, JOYAS.	YGNACIO TOMAS MARTINEZ NUÑEZ	656786
E/2021-54673	7/10/21	D´PUERTAS Y VENTANAS PAEZ CRUZ	SE DEDICA A LA PRODUCCIÓN Y VENTA DE VENTANAS INDUSTRIALES.	JESUS PAEZ CRUZ	655498
E/2021-56775	8/10/21	D´SAMANTHA LIQUOR STORE	DISTRIBUCIÓN Y VENTA DE BEBIDAS ALCOHÓLICAS Y PRODUCTOS AFINES.	DANIEL ALFREDO PAULINO CACERES	655762
E/2021-51153	9/9/21	D´SOLDELINA CAFETERIA-COMEDOR	VENTA DE ALIMENTOS Y BEBIDAS COMO PRODUCTO TERMINADO, TALES COMO: DESAYUNOS, SANDWICH, EMPANADAS, PICADERAS POR ENCARGO, ALMUERZOS.	SOLDELINA ROSARIO ALMANZAR	654854
E/2021-57157	12/10/21	D´WILFRED TODO PISOS	COMPRA,VENTA, IMPORTACIÓN Y EXPORTACIÓN DE MAQUINARIAS DE LIMPIEZA Y DE PRODUCTOS DE LIMPIEZA, PULIDOS, BRILLADO TODO TIPO DE PISOS .	SOLDEBIRA SOLANGEL RACERO ALONZO, WILFRIDO WELLINGTON LEWIS MEJIA	656024
E/2021-56797	11/10/21	D' EVERTSZ	FABRICACIÓN DE HELADOS, EMPANADAS, PASTELES EN HOJAS ARTESANALES.	JOSE AURELIO EVERTSZ PALACIO	655788
E/2021-55684	6/10/21	D' MERMELADA REPOSTERIA BY MI KURURU	ELABORACIÓN Y VENTA DE BIZCOCHO, PICADERAS, POSTRES Y BUFFET.	MADELIN MARIA TAVAREZ ESTRELLA	655238
E/2021-55455	4/10/21	DAC TOURS & TRANSPORT	BRINDAR Y DAR SERVICIOS TURÍSTICOS DE AVENTURAS, EXCURSIONESS, DEPORTES ACUATICOS, ECOTURISMO, TRANSPORTES TURISTICOS. TOUR OPERADOR Y AGENCIAS DE VIAJES.	DEYSI MONTERO MONTERO	654754
E/2021-57900	14/10/21	DAGNA TRAVEL	SERVICIOS DE TRANSPORTE	PAMELA LANTIGUA ARNAUD DE GUTIERREZ	656647
E/2021-57452	13/10/21	DALLANT DOMINICANA	VENTAS DE AROMAS, SABORES, ZUMO Y PREPARADORAS DE FRUTAS.	DALLANT DOMINICANA, S.R.L.	656276
E/2021-57925	15/10/21	DALLA'S BAKERY	PRODUCCIÓN Y VENTA DE BIZCOCHOS Y POSTRES PARA TODO TIPO DE OCASIÓN.	SARAI ESTHER ESCOTTO TEJEDA, DALLANIS OSCARINA NOLASCO PLACENCIO	656673
E/2021-57395	13/10/21	DAMAKERS	CONFECCIÓN DE PRENDAS DE VESTIR, SERIGRAFIA, SUBLIMACIÓN, BORDADOS, ARTÍCULOS PROMOCIONALES, IMPRESIÓN, DISEÑO, FOTOGRAFÍA, AUDIO, VIDEO.	EDGARDO JOSE MARTINEZ MATOS	656231
E/2021-48547	8/10/21	DANUBIO BAR & RESTAURANT	EXPENDIO DE BEBIDAS ALCOHOLICAS Y GASTRONOMIA EN GENERAL.	MANUEL BELARMINIO DOMINGUEZ ALVAREZ	655716
E/2021-55733	14/10/21	DAPROUX BUSINESS GROUP	VENTA DE PRODUCTOS DIVERSOS Y SERVICIOS DE LIMPIEZA, MATERIAL GASTABLE DE OFICINA Y COCINAS, FUMIGACIÓN Y PRODUCTOS DERIVADOS DE FUMIGACIÓN.	VERONICA PATRICIA NUNEZ CACERES	656498
E/2021-57292	12/10/21	DARFOOD BAR & RESTAURANT	VENTA Y SERVICIOS DE COMIDA NACIONAL E INTERNACIONAL, SERVICIOS Y EXPEDIDO DE BEBIDA ALCOHOLICA, RECTIFICANDO CON FRUTAS, ESPECIAS Y SABORES DE TODAS CLASES.	FRANCIS LUCIANO PEREZ, SUGEIDY VASQUEZ DIAZ	656152
E/2021-56425	13/10/21	DARIOLA & SEBAS	VENTA DE ROPA INTERIOR, ACCESORIOS, PERFUMES.	GLEYDI IVELISSE LINARES DEL POZO	656330
E/2021-57646	14/10/21	DATA ATEGIX	PROVEEDOR DE SERVICIOS DE SERVICIOS PARA LLAMADAS ENTRANTES Y/O SALIENTES EN LAS AREAS DE VENTAS, REPRESENTANTE DE SERVICIOS, SERVICIO AL CLIENTE./	LAURA GABRIELA NUNEZ MIESES	656451
E/2021-56673	8/10/21	DAVID QI NEGOCIOS	PRODUCCIÓN Y COMERCIALIZACIÓN DE PRODUCTOS DE VIVERO, MADERA DE BOSQUE SECO, ABONO ORGÁNICO Y BIENES RAICES, Y OTRAS ACTIVIDADES AFINES A ESTE OBJETO PRINCIPAL.	JOSE DAVID ACOSTA FELIZ	655670
E/2021-55564	4/10/21	DAXUS DOMINICANA	COMERCIALIZACIÓN, FABRICACIÓN, DISTRIBUCIÓN, REPRESENTACIÓN, COMPRA, VENTA, IMPORTACIÓN O EXPORTACIÓN DE PROVISIONES ALIMENTICIAS, MEDICAMENTOS.	JOAN MANUEL SENRA OSSER	654829
E/2021-56865	11/10/21	DCV CONSTRUCTORA	CONSTRUCCIÓN, DISEÑO, SUPERVISIÓN, ADMINISTRACIÓN, CONSULTORÍA, DIRECCIÓN Y PLANIFICACIÓN DE OBRAS CIVILES E INDUSTRIALES.	JOSE CARLOS DEL CASTILLO RIVERA	655811
E/2021-56158	6/10/21	DDGC CONSTRUCTORA	VENTA DE TODO TIPO DE MATERIALES DE LA CONSTRUCCION Y AGREGADOS DE LA CONSTRUCCION, COMERCIALIZACIÓN E INSTALACIÓN DE PRODUCTOS DE CONSTRUCCIÓN.	DABEIBA DOLORES GUZMAN CRUZ	656048
E/2021-56903	11/10/21	DDR CONNECTIONS	DISTRIBUCIÓN Y VENTAS DE ACCESORIOS TECNOLÓGICOS, INSTALACIÓN DE SISTEMA DE SEGURIDAD, VIGILANCIA Y TELECOMUNICACIONES EN GENERAL.	OSCAR TOMAS DEL ROSARIO SANTANA	655834
E/2021-56154	6/10/21	DE HABIS PACAS	COMPRA Y VENTA DE PRENDAS DE VESTIR,CALZADOS, SABANAS,TOALLAS NUEVAS Y USADAS, AL POR MAYOR Y POR MENOR	ALBERTO JOSE SANTOS, LISSET ALTAGRACIA RAMIREZ GARCIA	655278
E/2021-54976	4/10/21	DE LA CRUZ POLANCO BIENES RAICES.	SERVICIO DE BIENES RAICES, ADQUISICIÓN, COMPRA, VENTA, ALQUILER, GESTIÓN Y ADMINISTRACIÓN DE PROPIEDADES INMOBILIARIAS, MANTENIMIENTO, CONSTRUCCIÓN.	RANDY NICOLAS DE LA CRUZ CESPEDES	654887
E/2021-56936	12/10/21	DE LA ROSA DE JESUS EMPRENDE	SERVICIOS DE CATERING, VENTAS DE PRENDA DE VESTIR, TALLERES Y CAPACITACIONES DE LIDERAZGO.	JULITO DE LA ROSA LORENZO	656140
E/2021-55821	5/10/21	DECKARD	SERVICIOS TECNOLOGICOS, ASESORIA TECNOLOGICA, DESARROLLO DE SOFTWARE. ROBOTICA, INFRAESTRUCTURA DE RED.	GERSON ENDER PIEZAL PEREZ	655022
E/2021-56408	13/10/21	DECORACIONES Y PROYECTOS DE CONSTRUCCION DECOPROC	SERVICIOS DE CONSTRUCCIONES Y DECORACIONES, VENTAS E INSTALACIONES DE MATERIALES DE DECORACIÓN EN GENERAL	ANASTACIO HICHEZ GUILLEN	656390
E/2021-57294	13/10/21	DEDICATED TRAVEL SERVICES	SERVICIO DE TRANSPORTE TURISTICO Y EMPRESARIAL.	FRANCIS NORBERTO PLASENCIA MEDINA	656267
E/2021-55819	5/10/21	DEFIBANK	COMERCIALIZACION, DISEÑO Y CREACION DE PROGRAMAS COMPUTARIZADOS, PARA EL MANEJO Y ADMINISTRACION DE HERRAMIENTAS PARA LA CONDUCCION DE NEGOCIOS.	AQUILES JIMENEZ FERNANDEZ	655007
E/2021-56478	7/10/21	DEJAVU BAR	VENTA DE COMIDA TIPO BUFFET Y A LA CARTA Y BEBIDAS.	ISABEL REYNA SANDOVAL FRANCISCO	655515
E/2021-57652	14/10/21	DEL SOL PRODUCCIONES	PRODUCCION DE OBRAS TEATRALES Y PROYECTOS AUDIOVISUALES	MARTINA DEL SOL ALONSO RODRÍGUEZ	656468
E/2021-57375	13/10/21	DELAMARE INVESTMENT	COMPRA Y VENTA DE PROPIEDADES, IMPORTACIÓN Y EXPORTACIÓN DE MATERIALES DE CONSTRUCCIÓN.	JAVIER ALEJANDRO HERNANDEZ DURAN	656206
E/2021-55567	4/10/21	DELI POLLO PEROZO	VENTA DE POLLO FRITO, HAMBURGUESA, HOT DOG, COMIDA RAPIDA	MAXIMO ALFONSO DE JESUS PEROZO BARINAS	654834
E/2021-56989	11/10/21	DELICIAS DE LEON	SERVICIOS DE COMIDA RAPIDA	LUISA ARABELLY ARIAS RUIZ	655963
E/2021-57446	13/10/21	DELMONTE Y ASOCIADOS	COMPRA, VENTA, FINANCIAMIENTO Y ALQUILER VEHICULAR	LEONARDO AURELIO DELMONTE GARCIA	656279
E/2021-56490	7/10/21	DERENT RESTAURANT	VENTA DE COMIDAS Y BEBIDAS A LA CARTA, TIPO BUFFET Y CON DELIVERY.	NICOL MARIA NUÑEZ	655534
E/2021-57538	13/10/21	DERMATHEN CENTRO DE DERMATOLOGÍA Y CIRUGÍA DE PIEL DRA SONICA THEN	CENTRO DE DERMATOLOGÍA Y CIRUGÍA DE PIEL, ENFOCADO EN EL CUIDADO DEL ÓRGANO MÁS GRANDE DEL CUERPO QUE ES LA PIEL, SERVICIOS DE CIRUGÍA DERMATOLOGICA.	SONICA THEN REYES	656361
E/2021-56891	11/10/21	DERMATOLOGICA BY YESSIKA SANCHEZ	SERVICIOS DE LASER, CIRUGÍA DERMATOLÓGICA, SERVICIO DE DERMATOLOGÍA, VENTA DE PRODUCTOS DERMATOLÓGICOS, SERVICIOS DE MEDICINA ESTÉTICA Y COSMIATRIA.	YESSIKA ELINOR SANCHEZ HENRIQUEZ	655826
E/2021-57532	13/10/21	DESACONS	CONSTRUCCIÓN, DISEÑO, DECORACIÓN DE INTERIORES Y MANTENIMIENTO DE EDIFICACIONES.	JOEL WILFREDO DE LA ROSA PIMENTEL	656358
E/2021-57752	14/10/21	DESDE EL PALCO	CONTENIDO DEPORTIVO, CULTURAL Y SOCIAL, DIGITAL DE AUDIO Y VIDEO PARA MEDIOS DE COMUNICACIÓN, MEDIOS DIGITALES Y REDES SOCIALES	HECTOR MIGUEL MANCEBO VOLQUEZ, VICTOR RAFAEL PEREZ GIRON	656743
E/2021-54858	13/10/21	DESGRASOLUCIÓN MDR	VENTA Y FABRICACIÓN DE PRODUCTOS DE LIMPIEZA, PARA EL USO DEL HOGAR E INDUSTRIAL.	MIGUEL DAVID DE LA ROSA GARCES	656327
E/2021-55495	6/10/21	DESIREE M. ESTHETIC BROW LASH	SERVICIOS DE ESTÉTICA EN GENERAL.	DESIREE MATOS DE FERRER	655303
E/2021-53974	1/10/21	DIAMANTE HOME INVERSIONES DHI	SERVICIOS DE COMPRA, VENTA Y DESARROLLO DE INMUEBLES, BIENES RAÍCES, ALQUILER DE PROPIEDADES	DOMINGO LIZARDY GONZALEZ	654700
E/2021-56099	6/10/21	DIAMANTES MUNDIALES NINROD	ENTRENAMIENTO Y CAPACITACIÓN EN VENTAS Y DESARROLLO PERSONAL PARA EMPRENDEDORES.	MAGDIEL NINROD ENCARNACION BIDO	655252
E/2021-56422	7/10/21	DIAZ MONTERO FOOD SHOP	COMPRA, VENTA, DISTRIBUCIÓN, DE BEBIDAS CON Y SIN ALCOHOL, COMIDAS, DULCES, TABACOS, CIGARRILLOS, PERIÓDICOS Y REVISTA.	JOSÉ ANTONIO DÍAZ TIÑEO, URELIN MONTERO MOREL	655466
E/2021-56714	8/10/21	DIETSCH CRUCETA GROUP	PRODUCCIÓN, COMERCIALIZACIÓN Y EXPORTACIÓN DE BANANO.	EDWARD LEONEL DIETSCH REYES, GEOVANNY MANUEL CRUCETA FELIZ	655704
E/2021-52610	12/10/21	DILEN HAIR DESIGN BEAUTY SUPPLY	DISTRIBUIDORES DE PRODUTOS DE BELLEZA AL POR MAYOR Y DETALLE, ACTIVIDADES RELACIONADAS CON BELLEZA, SALONES DE BELLEZA, VENTAS DE PELO, BRINDAR	DULCE MARIA MORA ASENCIO	656154
E/2021-56565	8/10/21	DILLI EVENT PLANNER	VENTA DE ARTÍCULOS DE FIESTAS, CUMPLEAÑOS, REGALOS, ORGANIZACIÓN DE EVENTOS Y TALLERES DE DECORACIÓN PARA EVENTOS.	DINANLLILY ROSARIO DOMINGUEZ	655577
E/2021-55349	4/10/21	DINASTY DG	CIUU NO. 552111 - SERVICIOS DE RESTAURANTS Y CANTINAS SIN ESPECTACULOS.	BAREM 2017, S.R.L., CHRISTOPHER MARTIN GRIZZARD	654768
E/2021-57667	14/10/21	DIOMASA DEL CARIBE	VENTA AL POR MAYOR DE MATERIAS PRIMAS AGRÍCOLAS Y DE LA SILVICULTURA.	MANUEL ALBERTO HERNANDEZ DE LA CRUZ	656474
E/2021-57178	12/10/21	DIOS CON NOSOTROS IMPORTACIONES	IMPORTACIONES Y VENTAS DE VEHÍCULOS, NEUMÁTICOS, REPUESTOS, LUBRICANTES. ASÍ COMO SERVICIOS DE LAVADO, LIMPIEZA Y MANTENIMIENTO DE VEHÍCULOS.	JUAN MANUEL FELIZ CALDERON	656167
E/2021-49002	4/10/21	DISEGNA BY VLADIMIR HERNANDEZ	INSTALACION Y VENTA DE MATERIALES DE CONSTRUCCION LIGERA Y LUCES EN GENERAL.	VLADIMIR HERNANDEZ	654900
E/2021-56453	7/10/21	DISEÑO, SERVICIOS Y CONSTRUCCIONES AGLODI	SERVICIOS EN EL ÁREA DE CONSTRUCCIÓN, DISEÑO Y BIENES RAÍCES.	RAMON FELIX ANTONIO ARIAS ROA	655490
E/2021-56722	8/10/21	DISIEMME	DEDICADA AL DISEÑO Y SERVICIOS DE INGENIERÍA ELECTROMECÁNICA.	GALO MIGUEL ROSARIO DUARTE, LUISA ELENA REYES NINA	655632
E/2021-56454	7/10/21	DISPENSARIO MEDICO DR. OCTAVIANO LEROUX PARROQUIA CRISTO REY	CONSULTA DE MEDICINA GENERAL, FAMILIAR, GINECÓLOGIA, PEDIATRÍA, GASTROENTEROLOGÍA, PSICOLOGÍA CLÍNICA, NEUROLOGÍA OFTALMOLÓGÍA, OTORRINOLARINGOLOGÍA.	DISPENSARIO MEDICO DR. OCTAVIANO LEROUX	655491
E/2021-56273	8/10/21	DISTRIBUDOMS JM	DISTRIBUCIÓN, IMPORTACIÓN, EXPORTACIÓN Y VENTAS DE PRODUCTOS DE LIMPIEZAS PARA EL HOGAR E HIGUIENE PERSONAL,	JOSE MANUEL FORTUNA MARTINEZ	655570
E/2021-55367	4/10/21	DISTRIBUIDORA CIENCIA ORGANICA CIOR INTERNACIONAL	FABRICACIÓN, COMERCIALIZACIÓN Y VENTA DE SUPLEMENTOS NUTRICIONALES, PRODUCTOS FARMACÉUTICOS, CHARLAS, CONFERENCIAS Y ASESORÍAS EN SALUD PREVENTIVA.	JANCY ANDRES GIL TORRES, ESMERALDA CUEVAS PEREZ DE GIL	654731
E/2021-56349	7/10/21	DISTRIBUIDORA DE PRODUCTOS NATURALES MARTE SOTO	VENTA DE PRODUCTOS NATURALES, PRODUCTOS DE PRIMERA NECESIDAD, VENTA DE COMIDA PREPARADA, SERVICIO DE CATERING, COLMADO.	JOSE MIGUEL MARTE SOSA	655501
E/2021-57711	14/10/21	DISTRIBUIDORA DPO. PEDRO OVALLES	COMPRA, VENTA Y DISTRIBUCIÓN DE PRODUCTOS ALIMENTICIOS, PRODUCTOS DE LIMPIEZA.	LUILLYS RAFAEL OVALLES DE LEON	656496
E/2021-54707	7/10/21	DISTRIBUIDORA EMIGUTIERREZ	VENTA A DOMICILIO DE BEBIDAS ALCOHÓLICAS, TRASLADO DE MERCANCÍAS, VENTA DE ELECTRODOMÉSTICOS, VENTAS DE PIEZAS PARA VEHÍCULOS.	MIGUEL EMILIO FALCON CUEVAS, BLANCA YRIS GUTIERREZ REYES	655473
E/2021-53394	5/10/21	DISTRIBUIDORA ESPIZORR	VENTA, DISTRIBUCIÓN, IMPORTACIÓN Y EXPORTACIÓN DE ALIMENTOS, PRODUCTOS AGRÍCOLAS, BEBIDAS CON ALCOHOL Y SIN ALCOHOL PARA HOTELERÍA, RESTAURANTES, BARES, ALMACENES.	JOHN OVADYS ESPINAL ZORRILLA	655071
E/2021-56444	7/10/21	DISTRIBUIDORA FARMACEUTICA ORTIZ MERCADO	DISTRIBUCIÓN Y VENTA DE PRODUCTOS FARMACEUTICOS.	HUMBERTO YDARNE ORTIZ MERCADO	655478
E/2021-54261	8/10/21	DISTRIBUIDORA FISHCAGRIL	VENTA DE CARNES, MARISCOS Y PRODUCTOS AGRICOLAS.	YOLANDA MERCEDES SANTOS DE ROJAS	655729
E/2021-56946	11/10/21	DISTRIBUIDORA HERNAN-CAST	VENTA DE TODO TIPO DE ALIMENTOS Y BEBIDAS.	MOISES TOMAS HERNANDEZ CASTAING	655872
E/2021-56196	7/10/21	DISTRIBUIDORA NUMAR	VENTA DE PRODUCTOS FARMACEUTICOS A PERSONAS Y/O PACIENTES AMBULATORIOS. VENTA DE PRODUCTOS DESTINADOS A LA HIGIENE PERSONAL.	JOAN MANUEL NUÑEZ JIMENEZ, JULIAN RAYMUNDO MARTE RODRIGUEZ	655418
E/2021-57153	12/10/21	DISTRITO CANA DC	DESARROLLO TURÍSTICO DEDICADO A CONSTRUIR UN PROYECTO TURÍSTICO CON EDIFICACIONES DESTINADAS AL TURISMO, CONSTRUCCIONES DE HOTELES, VILLAS.	ELIPSE, SRL	656049
E/2021-57201	12/10/21	DISTRITO TACO	SERVICIOS DE BAR Y RESTAURANTE VENTA DE ALIMENTOS TANTO LISTO COMO PREPARADOS Y CRUDA	ROBERTO LORENZO ANDRES RIJO GARCIA	656082
E/2021-55727	5/10/21	DISTROPIC	SERVICIO DE PRESENTACION ACTIVIDADES ARTISTICAS, MANAGER Y REPRESENTACION DE ARTISTAS. SERVICIOS DE PUBLICIDAD GRAFICA Y DIGITAL.	ORLANDO BATISTA GRULLON	654944
E/2021-46170	6/10/21	DIVINE EMPIRE INVESTMENT GROUP	IMPORTACIÓN, DISTRIBUCIÓN, EXPORTACIÓN Y VENTA DE BIENES Y SERVICIOS INCLUYENDO ROPA, CALZADO, COSMÉTICOS, ARTÍCULOS PARA EL HOGAR.	ANIEL ALEXANDRA LUGO VASQUEZ	655257
E/2021-57901	14/10/21	DJ CAN	SERVICIOS DE PRODUCTOR MUSICAL.	JUAN MANUEL MATOS GERONIMO	656651
E/2021-52938	12/10/21	DJENIKA & VALBRUN EVENTOS ASOCIADOS	SERVICIOS DE ORGANIZACION DE EVENTOS EN GENERAL, ALQUILER DE ARTICULOS, EQUIPOS Y MUEBLE PARA LO MISMO.	DJENIKA MARS, LEON PATRICK VALBRUN	656109
E/2021-56630	11/10/21	D'JJ ANTOJITOS GRILL	RESTAURANTE, VENTA DE COMIDA RÁPIDA, HAMBURGUESAS, HOT DOG, PARRILLADA TODO LO QUE GENERA COMIDA RÁPIDA.	JOSEFINA JUMA SANCHEZ	655945
E/2021-51309	7/10/21	DKRA2	PROVISIÓN DE COMIDAS PREPARADAS (INCLUIDO EL SERVICIO DE CATERING); CONSTRUCCIÓN, REFORMA Y REPARACIÓN DE INMUEBLES; DISEÑOS DE MUEBLES.	KELVYN MANUEL TEJERA SIMO	655518
E/2021-58072	15/10/21	DLM SOLUCIONES INMOBILIARIAS	ADMINISTRACION DE CONDOMINIOS	ALEX EDUARDO DE LEON LOAIZA	656789
E/2021-57024	13/10/21	DMD MARKET	VENTA DE PRODUCTOS IMPORTADOS COMESTIBLE TALES COMO CARNES, VEGETALES CONGELADOS, EMBUTIDOS.	DALMA DE LOS ANGELES DE LEÓN OROZCO	656315
E/2021-57328	12/10/21	DOLCHYS	ELABORACIÓN, DISTRIBUCIÓN, COMERCIALIZACIÓN Y VENTA DE PRODUCTOS Y UTENSILIOS DE PASTELERÍA Y REPOSTERIA. SERVICIO DE CATERING EN GENERAL.	ELORA MIREYKA MATOS PINAL	656181
E/2021-57193	12/10/21	DOLL PARTY RD	SERVICIO DE DECORACION PARA FIESTAS Y CUMPLEAÑOS.	ESTERLINA GARCIA TAVAREZ	656015

[210] EXP.	[220] SOL. FECHA	[561] NOMBRE COMERCIAL	[510] ACTIVIDAD	[730] SOLICITANTE	[111] REGISTRO
E/2021-56927	13/10/21	DOMESTICARD MEPG	SERVICIOS DE RECLUTAMIENTO Y CAPACITACIÓN DE PERSONAL DOMÉSTICO Y PARA EMPRESAS. ADEMÁS DE SERVICIOS DE INSTALACIONES, REPARACIONES Y MANTENIMIENTOS: DE AIRES ACONDICIONADO.	MARLLELINE EUNICE PAULINO GUZMÁN	656282
E/2021-55596	6/10/21	DOMINICAN BRASS BAND	SERVICIOS DE PRESENTACIONES MUSICALES CULTURALES Y SOCIALES A NIVEL NACIONAL E INTERNACIONAL Y REALIZACIÓN DE PRESENTACIONES.	BERNIE JOSÉ REYNOSO DIAZ	655145
E/2021-54828	5/10/21	DOMINICAN GROUP LMNA	OFRECER SERVICIOS DE HOSPEDAJE Y ARRENDAMIENTO DE PROPIEDADES TURÍSTICAS POR MEDIO DE UNA PLATAFORMA DIGITAL.	FREDDY ALBERTO DOMÍNGUEZ ORTIZ	655076
E/2021-57820	14/10/21	DOMINICANA AND PARTNERS DMC'S	SERVICIOS PROFESIONALES DE DINÁMICAS PARA CONSTRUIR Y MEJORAR EQUIPOS DE TRABAJOS CORPORATIVOS.	PATRICIA ELIZABETH PEREZ BECOSME	656600
E/2021-57042	14/10/21	DOMINICANA DELICIAS EXPRESS EMJV	VENTA DE ALIMENTOS Y BEBIDAS GENERAL.	EPIFANIA MERCEDES ALCANTARA DURAN, JUAN VALENZUELA VALENZUELA	656582
E/2021-56964	11/10/21	DOMINICANA POR DENTRO	DIFUSIÓN DE CONTENIDOS TURÍSTICOS Y COSTUMBRES DOMINICANAS A TRAVÉS DE REDES SOCIALES, TELEVISIÓN, RADIO, REVISTAS,PERIÓDICOS, APLICACIONES MÓVILES Y PÁGINAS WEB.	ISLENY JORDANY GARCÍA VASQUEZ	655887
E/2021-56022	7/10/21	DOMYFUN RD TURIST SERVICES	VENTA Y PROMOCIÓN DE PAQUETES TURÍSTICOS DE TODO TIPO, ORGANIZACIÓN DE EVENTOS TURÍSTICOS Y OPERADORA DE TURISMO, PROMOCIÓN DE ACTIVIDADES TURÍSTICAS EN GENERAL.	FRANCISCO ALBERTO MEJÍA	655348
E/2021-56326	7/10/21	DOMYN MALL	PROMOVER Y REALIZAR EL ESTUDIO, ORGANIZACIÓN, GESTIÓN, ADMINISTRACIÓN Y EJECUCIÓN DE TODO GÉNERO DE PROYECTOS, NEGOCIOS E INVERSIONES DE CARÁCTER INDUSTRIAL.	DOMINGO ANTONIO DIAZ DIAZ	655573
E/2021-56988	11/10/21	DON CANARIO	VENTA Y DISTRIBUCIÓN DE COMIDAS, EMPANADAS, BEBIDAS, AL POR MAYOR Y DETALLE PARA: RESTAURANTES, CAFETERÍAS, COMEDOR.	RONNY CANARIO DE LEON	655916
E/2021-56531	8/10/21	DON CARLOS STILO	SERVICIOS ESTÉTICOS, PRINCIPALMENTE EL CORTE DE CABELLO, CORTE Y DELINEADO DE BARBA, TINTE DE BARBA Y CABELLO, ALISADO DE CABELLO, EXFOLIACIÓN, MASCARILLA.	CARLOS REYES RINCON	655547
E/2021-57398	13/10/21	DON RUIZ CAFÉ	VENTA, COMPRA, DISTRIBUCIÓN, COMERCIALIZACIÓN, IMPORTACIÓN, EXPORTACIÓN DE CAFÉ COMO MATERIA PRIMA O PRODUCTO DETERMINADO.	DOMINGO RUIZ	656254
E/2021-55903	5/10/21	DONA SUSA.	VENTA DE CARNES ORGÁNICAS Y PROCESADAS, ENTIÉNDASE CARNES DE POLLO, CERDO, CHIVO, RES, ASÍ COMO, TODA CARNE PERMITIDA POR LA LEGISLACIÓN DOMINICANA.	ALEXIS REMIGIO HERNANDEZ	655089
E/2021-57405	13/10/21	DOPE CO	EXPORTACIÓN E IMPORTACIÓN DE PRODUCTOS COSMÉTICOS, COMESTIBLES, SUPLEMENTOS NUTRICIONALES. VENTAS, MERCADEO.	ADOLFINA REVECCA PELAEZ FRAPPIER	656499
E/2021-56911	11/10/21	DOSSUPLY	SUMINISTRO DE MATERIAL GASTABLE Y EQUIPOS DE OFICINA.	SANTA LUCIA CASTILLO SERRANO, KATHERINE DENISSE CASTRO ARREDONDO	655855
E/2021-25196	2/9/21	DP WORLD LOGISTICS	PROVEER SERVICIOS LOGÍSTICOS DENTRO DE LA CADENA DE SUMINISTROS TALES COMO: TRANSPORTACIÓN MARÍTIMA, AÉREA, TERRESTRE, ALQUILER DE EQUIPOS.	ZONA FRANCA MULTIMODAL CAUCEDO S.A.	656137
E/2021-51848	7/10/21	DPICHARDLUZ TOURS	SERVICIOS DE AGENCIAS DE VIAJES Y TOUR OPERADOR.	DEYSI PICHARDO, LUZ DEL ALBA GUZMAN PICHARDO	655459
E/2021-55451	4/10/21	DRA. CRYSSEN AMPARO ODONTOLOGÍA RESTAURADORA	SERVICIOS ODONTOLOGICOS: PROFILAXIS, CIRUGÍAS BUCALES, RESTAURACIONES DENTALES.	CRYSSEN AMPARO	654758
E/2021-55047	30/9/21	DREN DR	SERVICIOS DE ENSEÑANZA DEL IDIOMA ESPAÑOL, ENSEÑANZA	JUAN JOSE TORRES	654502
E/2021-54491	6/10/21	DROMSA - DR OPERACIÓN Y MANTENIMIENTO	DEDICADA AL DESARROLLO, CONSTRUCCIÓN, OPERACIÓN Y MANTENIMIENTO DE PROYECTOS DE GENERACIÓN DE ENERGÍA.	E-RENEW INVESTMENTS, S.A.S	655290
E/2021-43214	1/10/21	DSA RECOVERY HOUSE	CASA DE ASISTENCIA, RECUPERACIÓN Y SPA.	ARELIS DEL CARMEN BAEZ VERAS	654671
E/2021-55127	13/10/21	DTROXZA CAFÉ LIQUOR	SERVICIOS DE COMERCIALIZACIÓN DE ALIMENTOS Y BEBIDAS, COMPRA, VENTA, IMPORTACIÓN, EXPORTACIÓN DE PRODUCTOS ALIMENTICIOS Y BEBIDAS.	JOSÉ ELÍAS ZACARÍAS DEL ORBE	656239
E/2021-56405	7/10/21	DTS TRAVEL SOLUTIONS	PRESATACIÓN DE SERVICIO PROMOCIONAL Y VENDER PLANES DE VIAJES LOCALES E INTERNACIONALES, EXCURSIONES, RESERVACIONES, RESERVIONES DE PASAJES AEREOS.	SCA TRAVEL GROUP S.R.L., SANDIA ALTAGRACIA CONTRERAS ALVAREZ	655456
E/2021-55871	5/10/21	DUBEE TRACK	NOMBRE QUE UTILIZARÁ LA EMPRESA PARA OFRECER SERVICIO DE MONITOREO Y GEOLOCALIZACIÓN PARA BIENES MUEBLES A TRAVEZ DE DISPOSITIVOS GPS.	DUBEE TEGNOLOGIES SRL	655060
E/2021-17703	12/10/21	DULCETTYMIX	NOS DEDICAMOS A LA ELABORACIÓN DE FLANES, BIZCOCHOS, DULCES, GALLETAS, REPOSTERÍA EN GENERAL.	TIFFANY SOTO VARGAS	656045
E/2021-54865	14/10/21	DULSALADO EXQUISITECES DOMINICANA	VENTAS DE COMIDAS EN GENERAL, BUFETE PARA BODAS, CUMPLEAÑOS Y DEMÁS, MESA DE DULCE, DECORACION DE EVENTOS EN GENERAL, ENTREGAS A DOMICILIO DE ALIMENTOS.	VIRGINIA FLORES DE FRANCO	656570
E/2021-58044	15/10/21	DUNEDIN CONSTRUCCIONES	DESARROLLO Y CONSTRUCCIÓN DE PROYECTOS INMOBILIARIOS URBANOS Y RURALES.	JOHAN DOMÍNGUEZ PEÑA	656777
E/2021-38883	5/10/21	E & V DECOMUEBLES	VENTA DE ARTÍCULOS DE FERRETERÍA, EBANISTERÍA, TAPICERÍA Y MUEBLES PARA EL HOGAR.	JOSE ISAIAS VARGAS SANCHEZ	655028
E/2021-57492	13/10/21	E&P IMPERIO	SERVICIOS DE ASESORÍA INMOBILIARIA Y BIENES RAÍCES, CONSTRUCCIÓN DE OBRAS CIVILES.	EVELINA ALMONTE SANCHEZ, PERFECTO SANCHEZ DE LOS SANTOS	656345
E/2021-54102	6/10/21	E&S ELECTRIC SOLUTION	EXPORTACIÓN, INDUSTRIA, SERVICIO, COMERCIO DE SOLUCIONES ELÉCTRICAS EN GENERAL EN EL AREA RESIDENCIAL E INDUSTRIAL.	ULISES FRANCISCO RAMIREZ FONDEUR	655221
E/2021-52111	15/10/21	E.PUNTO ARQUITECTURA.	FIRMA DE ARQUITECTURA ENCARGADA DE PLANIFICACIÓN Y EJECUCIÓN DE PROYECTOS, EDIFICACIONES, DISEÑO DE INTERIORES Y CONSULTORÍA.	ELPIDIO JOSE MEJIA DRAIBY, ITAY ELIAS DE PEÑA MARTY	656677
E/2021-55802	6/10/21	E.R RAMIREZ CLOTHING STORE	COMPRA, VENTAS DE ROPAS, ZAPATOS, ACCESORIOS Y CARTERAS.	ELIZABETH ELIANA RAMIREZ	655279
E/2021-55509	4/10/21	EASY TO GO, AUTO IMPORT	EMPRESA DEDICADA A LA COMPRA, IMPORTACIÓN, VENTA Y RENTA DE VEHÍCULOS NUEVOS Y USADOS.	LAURA ELISA MORILLO PEGUERO	654789
E/2021-56279	7/10/21	ECHENIQUE ACADEMY	REALIZAR ENTRENAMIENTOS, TALLERES, CONFERENCIAS, SEMINARIOS SOBRE MATERIA LEGAL, BIENES RAÍCES Y VENTAS.	SANTA REYNA INMACULADA ECHENIQUE ROMERO, AMAURIS URBAEZ ROSARIO	656174
E/2021-57257	12/10/21	ECO DRIVE	SERVICIOS DE TRANSPORTE EN GENERAL.	ANDRES ANTONIO SANCHEZ CAMACHO, HECTOR ANTONIO COLLADO SANTANA	656124
E/2021-57843	14/10/21	ECO ENERGY.VRD	IMPORTACIÓN, VENTAS E INSTALACIÓN DE REPUESTO PARA VEHÍCULOS, MANTENIMIENTOS ASESORÍA DE VENTAS	MARCOS ARTURO QUEZADA LIMA, IGOR IVAN JOSE PERAZA URDANETA	656611
E/2021-55775	5/10/21	ECOFACTORING	SERVICIO DE MERCADO DE FACTURAS, INVERSIONES.	NATIVIDAD VALERIO ALMARANTE	654983
E/2021-54892	30/9/21	EDEN VIEW	COMPRA Y VENTA DE BEBIDAS, PRODUCTOS DE CEREALES Y LEGUMBRES, COMPRA Y VENTA DE MUEBLES DE ALOJAMIENTO, SERVICIOS DE MANTENIMIENTO Y REPARACIONES DE CONSTRUCCIONES.	LUIS MANUEL TEJEDA LLUBERES, ERIKA ZOLANGI TEJEDA LLUBERES, LUIS RAMON TEJEDA LLUBERES	654589
E/2021-54691	11/10/21	EDFULL BURGER	VENTA DE ALIMENTOS PROCESADOS, COMIDA RAPIDA.	EDWIN MODESTO CEDEÑO GALVEZ	655888
E/2021-56920	11/10/21	EDICTO	PRESTACIÓN DE SERVICIOS JURÍDICOS Y LEGALES EN GENERAL; ASESORÍA LEGAL Y DE NEGOCIOS; CREACIÓN DE CONTENIDO DE TENDENCIA JURÍDICA.	GABRIELA FÉLIZ GUERRERO	655848
E/2021-57151	12/10/21	EDIER MULTI SERVICE GROUP	VENTA DE ELECTROMUEBLE Y QUINCALLERÍAS EN GENERAL.	ELIEZEL ANTONIO ROMAN ALVAREZ	656019
E/2021-48782	11/10/21	EDIFY-RD	ORGANIZACIÓN SIN FINES DE LUCRO, CON EL PROPÓSITO PRINCIPAL DE LA PROCLAMACIÓN DE CRISTO, RELIGIOSOS, CARITATIVOS, CIENTÍFICOS, LITERARIOS O EDUCATIVOS CRISTIANOS.	EDIFY	655803
E/2021-52769	17/9/21	EDITORA UNIVERSITARIA UASD	DEDICADO A SERVICIOS DE IMPRESIÓN, DIAGRAMACIÓN Y PUBLICACIONES DE TEXTOS ENTRE OTRAS FUNCIONES A FINES	UNIVERSIDAD AUTONOMA DE SANTO DOMINGO UASD	655609
E/2021-57768	14/10/21	EDMAPAS GROUP	COMERCIALIZACIÓN DE BEBIDAS Y ALIMENTOS EN GENERAL.	MAIKEL LUIS ALIX	656547
E/2021-57086	12/10/21	EDUMEDIARD	OFRECER LAS HERRAMIENTAS Y SOLUCIONES TECNOLÓGICAS E INNOVADORAS CON ALTOS ESTÁNDARES DE CALIDAD AL SECTOR EDUCATIVO Y CORPORATIVO.	RUBÍ MARIE LORENZO CORCINO	655976
E/2021-56682	14/10/21	EDWEX INVESTMENTS	COMPRA Y VENTA DE PROPIEDADES INMOBILIARIAS, ADMINISTRACIONES DE INMUEBLES, VILLAS, CONDOMINIOS, DESARROLLO DE PROYECTOS, BIENES RAÍCES.	EDWIN HEREDIA SEVERINO	656511
E/2021-48614	4/10/21	EIN CLEVER IMPORT & EXPORT	IMPORTACIÓN, COMERCIALIZACIÓN Y EXPORTACIÓN DE PIEZAS Y REPUESTOS DE BOTES.	MARIA GABRIELA RODRIGUEZ SEGOVIA	654908
E/2021-56782	8/10/21	EL AAS COMERCIAL	FABRICACIÓN, ELABORACIÓN, VENTAS, DISTRIBUCIÓN, IMPORTACIÓN, EXPORTACIÓN E INSTALACIÓN AL POR MAYOR Y DETALLE DE: PUERTAS, PUERTAS FLOTANTES.	ROMAN ORLANDO RIVERA ARAUJO	656099
E/2021-55042	4/10/21	EL CHUNKY	PRESENTACIONES Y REPRESENTACIONES ARTÍSTICAS, ORGANIZACIÓN DE EVENTOS, INTERPRETACIÓN DE GÉNEROS MUSICALES.	ANGELICA VILORIO CASTILLO, ISMAEL TABANE VILORIO	654831
E/2021-55272	1/10/21	EL COMPINCHE DOMINICANO	SERVICIOS DE MERCADEO, PUBLICIDAD, PRENSA, EDICIÓN DE LIBROS, CAMPAÑAS PUBLICITARIAS, PRODUCTOR DE PROGRAMAS DE RADIO, TELEVISIÓN Y REDES SOCIALES.	RAMÓN CUELLO SEGURA	654665
E/2021-55696	4/10/21	EL FLACO LUCES	VENTA Y DISTRIBUCIÓN DE TODO TIPO DE LUCES LED DE VEHÍCULOS DE MOTOR, CAMIONES, VEHÍCULOS PESADOS, Y DEMÁS AFINES.	ADRIAN ARTURO ACEVEDO TINEO	654929
E/2021-55630	4/10/21	EL JEFE BARBER SHOP	SERVICIOS DE CORTE DE PELO, AFEITADO, DEPILADO.	RENNY MATEO MEJIA	654877
E/2021-55892	5/10/21	EL NEFF URBANO	PRESENTACIONES Y REPRESENTACIONES ARTÍSTICAS, ORGANIZACIÓN DE EVENTOS, ARREGLO MUSICAL, COMPOSICION DE MUSICA E INTERPRETACIÓN DE GÉNEROS MUSICALES.	NEURIS SANTOS GONZALEZ	655081
E/2021-53656	8/10/21	EL PATIO DE MACÚN	VENTA Y REPRODUCCIÓN DE PLANTAS ORNAMENTALES.	INMACULADA LIBRADA VARGAS VÁSQUEZ	655566
E/2021-54681	1/10/21	EL PATRON DE LA SABANA	PRODUCCION, COMERCIALIZACION Y DISTRIBUCCION DE PRODUCTOS AGROPECUARIOS.	SILVIO SALVADOR PIMENTEL LOPEZ	654710
E/2021-55856	5/10/21	EL REGALO DE DIOS	ORGANIZACIÓN SIN FINES DE LUCROS, QUE TENDRÁ POR OBJETO, TRABAJAR EN FAVOR DE LAS FAMILIAS NECESITADAS, PROMOVIENDO LA ENSEÑANZA DE VALORES CRISTIANOS.	SILVIO GORIS	655047
E/2021-55789	7/10/21	EL SUEÑO DE LUCY STORE	VENTAS DE ROPAS PARA DAMAS, CABALLEROS, Y NIÑOS, ZAPATOS Y CARTERAS NUEVAS Y USADAS	PLACIDA LUZ MENDEZ HERNANDEZ	655329
E/2021-55215	5/10/21	ELAMÓN WATCHMAN SECURITY	SERVICIOS DE SEGURIDAD PARA INSTITUCIONES PÚBLICAS Y PRIVADAS, VIGILANCIA, INSTALACIÓN Y MONITOREO DE CÁMARAS, ALARMAS DE SEGURIDAD, PROTECCIÓN DE PERSONAS (ESCOLTAS VIP).	RAMON SANTANA, ELADIO LANTIGUA BURGOS	654984
E/2021-55988	7/10/21	ELECTRO AUTO MELVIN280	MANTENIMIENTO Y REPARACIÓN DE VEHÍCULOS AUTOMOTORES, VENTA DE PARTES, PIEZAS Y ACCESORIOS PARA VEHÍCULOS AUTOMOTORES.	MELVIN ALBERTO PAULINO DE LOS SANTOS	655344
E/2021-56569	8/10/21	ELECTRO C J M MILEDIS	COMPRA, DISTRIBUCION Y VENTA DE ARTICULOS DEL HOGAR, DISPOSITIVOS ELECTRONICOS Y ELECTRODOMESTICOS.	CRISTIAN MORALES	655587
E/2021-54441	4/10/21	ELECTRO REFRIGERACION FRM	REPARACIÓN E INSTALACIÓN DE AIRES ACONDICIONADO, SERVICIOS DE ELECTRICIDAD EN GENERAL.	FREDDY ROLANDO MALDONADO BERAS	654921
E/2021-57356	13/10/21	ELECTRO ULBANO	SERVICIOS ELECTROMECÁNICOS, INSTALACIONES ELÉCTRICAS, REPARACIÓN Y MANTENIMIENTO DE GENERADORES ELÉCTRICOS, MOTORES ELÉCTRICOS.	JUAN ULBANO LEDESMA	656218
E/2021-54762	29/9/21	ELECTRODOMESTICOS LIRANZO	COMPRA Y VENTAS AL POR MAYOR Y DETALLE DE ARTICULOS Y AJUARES DEL HOGAR.	ELECTRODOMESTICOS LIRANZO,S.R.L	656581
E/2021-54716	29/9/21	ELECTRONICA GARCIA JIMENEZ	REPARACIÓN, VENTAS Y ASESORIAS DE TELEVISORES.	JOSE ELIAS GARCIA JIMENEZ, NAYIVE LEWIS TELLEZ	655001
E/2021-56127	6/10/21	ELETRO CONSTRUTORA ING. LUIS ERNESTO CABRERA & ASOCIADOS ECILEC	SERVICIOS DE CONSTRUCCIÓN, ELECTRICIDAD, O CUALQUIER OTRA ACTIVIDAD COMERCIAL RELACIONADA CON LA MISMA.	ELECTRO CONSTRUCTORA ING LUIS E CABRERA & ASOC C POR A	655708
E/2021-57426	13/10/21	ELIÓN AUTOREPUESTOS	IMPORTACIÓN, DISTRIBUCIÓN, COMPRA Y VENTA DE TODO TIPO DE PIEZAS PARA VEHÍCULOS DE MOTOR.	JEFFERSON ANERI MALENA AQUINO	656270
E/2021-55973	6/10/21	ELIS ARTESANIAS	VENTAS Y ELABORACION DE ARTESANIAS AL POR MENOR.	HANSEL SUAZO CUEVAS	655139
E/2021-57241	12/10/21	ELIZE SUMMER	VENTAS DE ROPA AL POR MAYOR Y DETALLE	PAULO NICOLETTI	656111
E/2021-56887	11/10/21	ELLATOP SPA CHEZ SOI	COMPRA, VENTA, IMPORTACIÓN, EXPORTACIÓN DE COSMÉTICOS Y PRODUCTOS DE BELLEZA, SALÓN DE BELLEZA Y SPA.	DUCKENSON BAUSSANT	655836
E/2021-54838	11/10/21	ELVA RENT CAR	RENTA DE VEHICULO DE MOTOR DENTRO DE LOS PARAMETROS DE REPUBLICA DOMINICANA.	FELIX ALEJANDRO JIMENEZ ESTEVEZ	655899
E/2021-55628	4/10/21	EMBARQUE EL MAR CARGO EXPRESS CHIPIN	IMPORTACIÓN Y EXPORTACIÓN DE ROPA, ELECTRODOMÉSTICOS, EQUIPOS DE TODO TIPO DEL HOGAR, ROPA DE PACA.	HUMBERTO ARIAS	654876
E/2021-55909	5/10/21	EMBUTIDOS ROJIMENEZ	COMPRA Y VENTA AL POR MAYOR Y AL DETALLE DE EMBUTIDOS.	RONNY RAFAEL JIMENEZ SANTANA	655091
E/2020-27800	1/10/21	EMDACA INGENIERIA Y DECORACION	SERVICIOS INGENIERIA Y DECORACION.	CARLOS ANTONIO DIAZ MONTERO	654732
E/2021-56229	7/10/21	EMILANG	FABRICACIÓN Y VENTA DE PRODUCTOS DE BELLEZA, LIMPIEZA, CUIDADO PERSONAL, COSMÉTICOS, JABONES, DETERGENTES Y OTRAS SUSTANCIAS PARA LAVAR ROPA.	ANGELICA BAUTISTA DE LOS SANTOS	655331
E/2021-56735	11/10/21	EMMY SUPPLY RD	VENTAS DE PRODUCTOS DE BELLEZA.	MARIANELA MORA ASENCIO	655817
E/2021-56717	8/10/21	EMPAQUES DE LA GAITA	SERVICIOS DE EMPAQUE Y MANUFACTURAS A NIVEL INDUSTRIAL, IMPORTACION, EXPORTACION, COMERCIALIZACION Y DISTRIBUCION DE TODO TIPO DE ESPECIAS Y CONDIMENTOS.	CESAR DE JESUS UREÑA UREÑA, EMPAQUES DE LA GAITA, S.R.L	655707
E/2021-52730	4/10/21	EMPIRE INTERNACIONAL AUTO GROUP-EMITAG	IMPORTACIÓN Y VENTA DE TODA CLASE DE VEHÍCULOS EN TERRITORIO NACIONAL.	FREDERICK REYES, RANDOLPH HERNÁNDEZ JR	654891
E/2021-56315	8/10/21	EMPIREDR GROUP WEST INDIES	SERVICIOS DE CONSULTORÍA FINANCIERA, DIGITAL Y DE TI.	RAFAEL SOSA LOPEZ, CHRISTOPHER WOLF CRUTCHER	655603
E/2021-53878	14/10/21	EMPRESA DE TRANSPORTE S.O, SIHOUOESTE	SERVICIOS DE TRANSPORTE EN GENERAL.	DARLIN DE JESUS UREÑA LOPEZ, MARIO UREÑA, RANSEL UREÑA LOPEZ	656561
E/2021-52090	6/10/21	EMPRESA DE TRANSPORTE YAQUE DEL SUR	SERVICIOS DE TRANSPORTE DE PASAJEROS.	FELIX EDUARDO BELTRE MELO	655299

[210] EXP.	[220] SOL. FECHA		[510] ACTIVIDAD	[730] SOLICITANTE	[111] REGISTRO
E/2021-56341	7/10/21	EMPRESA ELECTRICA HERMANOS VILLAR EMEHEVI	VENTA DE MATERIALES ELÉCTRICOS EN GENERAL, INSTALACIONES RESIDENCIALES E INDUSTRIALES, VENTA, DIAGNOSTICO, REPARACIÓN Y MANTENIMIENTO DE TRANSFORMADORES.	JACQUELINE ALTAGRACIA VILLAR HERNANDEZ	655423
E/2021-56617	8/10/21	EMPRESA PRODUCTORA DE AVES CAMAGA	PRODUCCIÓN Y VENTA DE AVES.	CARLOS MARIA GARCIA GOMEZ, LAURA FRANCISBEL RODRIGUEZ LIZARDO DE GARCIA	655604
E/2021-55794	5/10/21	EN GOZO SANO MTB	GRUPO DE CICLISMO, DEDICADOS A COMPARTIR, DISFRUTAR DE LA NATURALEZA Y PAISAJES ASI COMO REALIZAR ACTIVIDADES Y EVENTOS DEDICADO AL MUNDO DEL CICLISMO.	JORDY EFRAIN MATIAS LENDOF, WILLIAMS ANTONIO MERCEDES SANCHEZ	654986
E/2021-53408	8/10/21	ENERTEC	IMPORTACIÓN Y EXPORTACIÓN DE ENERGÍAS RENOVABLES Y PANELES SOLARES, ASÍ COMO TAMBIÉN BRINDAR SERVICIOS DE INSTALACIÓN, MANTENIMIENTO Y VENTA DE EQUIPOS TECNOLÓGICOS.	NELSON ALEJANDRO MEDINA GARCES	655662
E/2021-56494	11/10/21	ENHRE RESTAURANT	VENTA DE COMIDA, TIPO BUFFET, A LA CARTA Y CON DELIVERY.	JOHENNY ANTONIO BETANCES CARRION	655784
E/2021-55252	6/10/21	ENJ TOURS Y SERVICIOS RD	VENTA DE PAQUETES TURÍSTICOS, ORGANIZACIÓN DE EVENTOS Y CONVENCIONES, BOLETOS AÉREOS, SEGUROS DE VIAJE, ASESORÍA MIGRATORIA, EXCURSIONES Y TRANSPORTE.	GABRIELA CLARIBEL DE LOS SANTOS GONZALEZ	655115
E/2021-56159	11/10/21	ENKANTO, LA FORTUNA	VENTA DE ROPA, REGALOS PERSONALIZADOS, ALQUILER DE TRAJES PARA EVENTOS ESPECIALES.	YANIRA SOCORRO MENA GOMEZ	655910
E/2021-57045	11/10/21	ENLLER ELECTRICIDAD	SERVICIOS DE ELECTRICIDAD EN GENERAL.	ENLLER JESUS PEÑA ROSARIO	655946
E/2021-56939	12/10/21	ENTREPANAS GROUP	SERVICIOS DE BAR.	ANASTASIA GARCIA NUNEZ	656135
E/2021-55823	5/10/21	EOSO COMERCIAL	FABRICACIÓN Y VENTA DE PRODUCTOS DE LIMPIEZA, PRODUCTOS PARA LA HIGIENE , PERSONAL PARA LA SALUD Y PRODUCTOS AGROPECUARIOS.	ELIAN OSVALDO SIERRA OGANDO	655009
E/2021-55865	5/10/21	EPA PINTAR	COMPRA Y VENTA DE PINTURAS AL POR MAYOR Y AL POR MENOR, ASÍ COMO ARTÍCULOS FERRETEROS.	RAMON ANTONIO HERRERA REYES	655056
E/2021-56475	8/10/21	EPILIER'S TRAVEL AGENCY	SERVICIO DE ACTIVIDADES TURISTICAS, HOTELES, TOURS, EXCURSIONES EN GENERAL Y OTROS.	EDWIN PILIER BAEZ	655692
E/2021-56705	8/10/21	EQUIPO PARA LA CREACIÓN Y FORTALECIMIENTO DE BIBLIOTECAS, ECREFOBI	SIN FINES DE LUCRO.CREAR Y FORTALECER BIBLIOTECAS, PROMOVER LA LECTURA, APOYAR Y COLABORAR CON LOS MIEMBROS DE LA INSTITUCIÓN PARA QUE LOGREN MEJORES CONDICIONES DE VIDA.	EQUIPO PARA LA CREACION Y FORTALECIMIENTO DE BIBLIOTECAS INC, ECREFOBI	655697
E/2021-56423	7/10/21	ERAPHIR	VENTA E IMPORTACIÓN DE INSUMOS Y MATERIALES MÉDICOS EN GENERAL.	ATHENAIDA SOTO DE LA CRUZ	655468
E/2021-56677	8/10/21	ERI TAXI	SERVICIO DE TRANSPORTE.	ERI TAXI EIRL	655672
E/2021-54885	30/9/21	ERRANIMASOL	VENTA DE SERVICIOS DE CATERING, HOSTELERÍA, TURISMO, RESTAURANT, HOSPEDAJE DE PERSONAS LOCALES Y EXTRANJEROS, ORGANIZADORES DE TOURS DE SENDERISMO.	LUIS RAMON TEJEDA LLUBERES, LUIS MANUEL TEJEDA LLUBERES, ERIKA ZOLANGI TEJEDA LLUBERES	654373
E/2021-54825	1/10/21	ESCOLÁSTICO & RICHARDSON INVESTMENTS	PRODUCCIÓN,ORGANIZACIÓN DE EVENTOS Y SERVICIOS AUDIOVISUALES, COMPRA, VENTA Y RENTA DE EQUIPOS AUDIOVISUALES, TALES COMO EQUIPOS DE ILUMINACIÓN, AUDIO.	JOEL ESCOLÁSTICO ROSADO	654693
E/2021-56871	11/10/21	ESCONDITE DIGITAL	ASESORIA EN MATERIA COMERCIAL, COACHING Y CURSOS DIGITALES SOBRE VENTAS.	ALBERTO JOSE SEVERINO ACOSTA	655818
E/2021-28312	17/5/21	ESCUELA DE BÉISBOL SAN FELIPE	SERVICIOS DE IMPARTIR CLASES DE BÉISBOL A NIÑOS Y ADOLESCENTES Y FORMACIÓN EN VALORES ÉTICOS, MORALES.	RAMON MARIA MARTE VELASQUEZ, ROSSY MARY AGRAMONTE SANTOS	655341
E/2021-56332	7/10/21	ESCUELA DE CHOFERES ANGEL DAVID	SERVICIOS DE ENSEÑANZA DE MANEJO DE VEHÍCULO DE MOTOR.	QUILVIO RAFAEL REYES GUERRERO	655404
E/2021-56223	7/10/21	ESCUELA DE CHOFERES CHAGO	ESCUELA DE ENSEÑANZA PARA ADULTOS, Y SERVICIOS DE ENSEÑANZA, INSTRUCCIÓN IMPARTIDA MEDIANTE PRÁCTICAS Y CHARLAS PARA CHOFERES.	JUAN FRANCISCO PEÑA VELOZ	655753
E/2021-56272	7/10/21	ESCUELA DE CHOFERES FRANK	ENSEÑANZA Y APRENDIZAJE DE MANEJO DE VEHICULOS DE MOTOR Y TRAMITES DE LICENCIAS DE CONDUCIR DE VEHICULOS	FRANCISCO ALBERTO PEÑA TRINIDAD	655365
E/2021-57997	15/10/21	ESCUELA DE CHOFERES RENZO	ENSEÑAR A CONDUCIR.	JUAN ALBERTO MAETINES BLANCO	656716
E/2021-57839	14/10/21	ESCUELA DE CHOFERES REYES GEURIZ	ESCUELA DE FORMACION Y ENSEÑANZA VIAL DE CONDUCTORES DANDO TECNICAS DE TEORIA Y SEGURIDAD VIAL	GEURIZ RODRIGUEZ GARCIA	656602
E/2021-55357	4/10/21	ESCUELA SONHOS DULCES	SIN FINES DE LUCRO QUE SE DEDICA A IMPARTIR ENSEÑANZA EN EL ÁREA DE ELECTRICIDAD, COSTURA, INFORMÁTICA, CONTABILIDAD, TAPICERA, MANUALIDADES.	ELISANGELA LUIZA BARBOSA PAULO DE AQUINO	654738
E/2021-57725	14/10/21	ESLEMA JIMANI	COMPRA Y VENTAS DE ALIMENTOS Y PREPARACION DE ALIMENTOS COCIDOS, PLANTA, Y ANIMALES VIVOS, COMIDA DE ANIMALES, SEMILLA, BULBOS, PLANTULAS.	LEIDYS VILMARIS BATISTA PEREZ	656502
E/2021-52140	14/10/21	ESMARVA DISEÑO Y CONSTRUCCION.	DISEÑO AQUITECTONICO, CONSTRUCCION, REMODELACION Y TASACION DE EDIFICACIONES EN GENERAL.	RAYNEL ASAEL MARTE VASQUEZ	656605
E/2021-55816	5/10/21	ESPINO INDUSTRIAL	SERVICIOS DE VENTANAS CORREDIZAS, VENTANAS EN ALUMINIO, EN CRISTAL, PUERTAS COMERCIALES, PUERTAS EN METAL, CORTINAS DE BAÑO, CLOSET EN CRISTAL.	ANTHONY ESPINO ABREU	655013
E/2021-57848	14/10/21	ESPINORTIZ	IMPORTACIÓN, EXPORTACIÓN, COMPRA, VENTA Y DISTRIBUCIÓN DE PRODUCTOS COMESTIBLES, ALIMENTOS, BEBIDAS ALCOHÓLICAS Y ACEITES.	YOCASTA ESPINOSA GONZALEZ	656615
E/2021-56589	8/10/21	ESPUMA CAR WASH	SERVICIOS DE LAVADO DE VEHÍCULOS DE MOTOR E INTERIORES, ASÍ COMO TAMBIÉN SERVICIO DE CAFETERÍA	NELSON DE JESUS FERNANDEZ	655586
E/2021-56386	7/10/21	ESTUDIO JURIDICO CATALINO CASTRO & ASOCIADOS-CACAASO	SERVICIOS JURIDICOS Y LEGALES EN GENERAL.	SANTA IRENE CASTRO TAVAREZ, VICSAIRY YAMILET CATALINO CASTRO	655443
E/2021-57000	12/10/21	EURAMICAS	FABRICACIÓN, DISTRIBUCIÓN Y COMERCIALIZACIÓN DE CERÁMICAS Y LOSAS DE CUALQUIER TIPO DE TAMAÑO, PEGAMENTO, DERRETIDOS, CORTADORAS DE BALDOSAS	JOSE SILVERIO FERNANDEZ MONEGRO	656113
E/2021-55513	4/10/21	EURIS DELGADO PADILLA	SUPLIDOR DE TODO TIPO DE FRUTAS Y VEGETALES.	EURIS DELGADO PADILLA	654800
E/2021-57716	14/10/21	EUROTOWER	CONSTRUCCION EDIFICIOS RESIDENCIALES Y COMERCIALES.	JESUS MARIA SANCHEZ PRIETO	656495
E/2021-56544	8/10/21	EVA FASHION EVAFASH	VENTA DE PRENDA DE VESTIR.	ELBA ENEROLISA GOMEZ ROSARIO, BRUNILDA ALTAGRACIA GOMEZ ROSARIO	655564
E/2021-55958	6/10/21	EVASIONS DOMINICAINES	ORGANIZACIÓN Y MONTAJE DE TOURS CON TRANSPORTE, SERVICIOS ALOJAMIENTO Y COMIDA.	CELIA CHARLENE MARIA TICHADELLE	655131
E/2021-55397	7/10/21	EVENTOS Y AMISTADES MULTISERVIS ROMERO LOPEZ	SERVICIO Y MONTAJE PARA EVENTOS TALES COMO: ILUMINACION, FOTOGRAFIAS, TARIMAS Y/O ESCENOGRAFÍAS, CARPAS, SONIDO Y VIDEOS.	AQUILES ROMERO DE LOS SANTOS, ESTEFANI LOPEZ	655446
E/2021-56361	7/10/21	EVENTRUSS GROUP	PUBLICIDAD, EVENTOS, VENTAS DE ALIMENTOS Y BEBIDAS, ALQUILER DE EQUIPOS PARA EVENTOS, IMPORTACIÓN Y EXPORTACIÓN DE ARTÍCULOS PUBLICITARIOS, DISEÑO GRÁFICO.	CARLOS VALENTIN GUZMAN MORENO, MARISELA MORENO MORETA	655431
E/2021-55309	4/10/21	EVENUSA BARBERSHOP AND BEAUTTY SUPPLY	BRINDAR SERVICIOS ESTÉTICOS, PRINCIPALMENTE: CORTE DE PELO, AFEITADO Y DEPILACIÓN PARA CABALLEROS, DAMAS, Y NIÑOS; DISTRIBUCIÓN Y REPRESENTACIÓN DE PRODUCTOS, EQUIPOS Y ACCESORIOS DE BELLEZA.	LUIS MANUEL SANTANA ANTIGUA	654998
E/2021-55517	4/10/21	EWEXCARS RD	COMPRA Y VENTA DE VEHÍCULOS NUEVOS Y USADOS.	LUIS MONJE PLATA, ANDRÉS DAVID PÉREZ ALCANTARILLA	654803
E/2021-55536	6/10/21	EXCELLEM DISTRIBUTION	SERVICIOS LOGISTICOS Y DISTRIBUCION, ASI COMO TAMBIEN VENTA DE PRODUCTOS MASIVOS PARA ALMACEN Y COLMADOS.	ISRAEL ANTONIO CALCAÑO NOBOA	655201
E/2021-55295	1/10/21	EXCELSIOR GROUP	SERVICIOS, ASESORÍA Y GESTIÓN JURÍDICA.	PEDRO PABLO VICIOSO BÁEZ	654687
E/2021-57167	12/10/21	EXCLUSIVE HOME DECOR DS2021	IMPORTADORA, EXPORTADORA, COMERCIALIZADORA DE ARTÍCULOS DECORATIVOS, MUEBLES, ARTES, PAPELES DECORATIVOS, ALFOMBRAS, ARTÍCULOS PARA EL HOGAR	DANIELA IRIS CARLA SCHWADE	656030
E/2021-56984	11/10/21	EXPLOSION J&J SPORT	COMERCIALIZACIÓN Y VENTA DE ROPAS PARA DAMAS, CABALLEROS Y NIÑOS.	JORGE LUIS VASQUEZ CRUZ, JOSE YUNIOR VILLALONA	655909
E/2021-56959	11/10/21	EZ TRONIC DR	VENTA, INSTALACION, ASESORIAS Y REPARACION DE EQUIPOS NAUTICOS Y VENTA DE INSUMOS.	CARMEN ROSA HIRALDO BECO, JOHN RAYMOND DURAN VILLAR	655880
E/2021-57999	15/10/21	FABRICA DE BLOQUE BRADOM	FABRICACION DE BLOCK.	GUSTAVO ADOLFO OSORIO HERNANDEZ	656715
E/2021-56648	11/10/21	FABRICA DE DETERGENTE EFICAZ FELICITO	FABRICACION Y VENTA DE PRODUCTOS DE LIMPIEZA.	FELICITO BELEN PASCUAL	655914
E/2021-55605	4/10/21	FABRICA DE QUESOS CHRISTIAN	FABRICACIÓN Y VENTA DE QUESOS	FABRICA DE QUESOS CHRISTIAN, S.R.L	654857
E/2021-55721	5/10/21	FABRICACIÓN E INSTALACIÓN DE ESTRUCTURAS EN STEEL BREA & JIMÉNEZ (FAINSTEEL)	SERVICIOS DE INSTALACION Y FABRICACION DE ESTRUCTURAS METALICAS.	NELSON JIMÉNEZ ACEVEDO, RUDDY BREA JIMÉNEZ	654936
E/2021-53621	8/10/21	FABULOUS PARTY BY ECM	VENTA DE TODO TIPO DE DECORACIONES.	ELIZABETH CUEVAS MARTE	655756
E/2021-56975	11/10/21	FACTORIA DE ARROZ LUIS MARTINEZ	PROCESAMIENTO Y COMERCIALIZACION DE ARROZ.	FACTORIA DE ARROZ LUIS MARTINEZ, S.R.L.	655901
E/2021-56277	7/10/21	FAM COMERCIAL	VENTAS AL POR MENOR DE PRODUCTOS DE LIMPIEZA Y ARTÍCULOS DEL HOGAR.	RICHARD ARGENIS MEDINA CLARIS	655370
E/2021-56764	8/10/21	FAMA MUEBLES	VENTA DE MUEBLES Y ELECTRODOMESTICOS EN GENERAL.	GERARDO ANTONIO PUJOLS MARTINEZ	655769
E/2021-56289	7/10/21	FAMILIA AUTO IMPORT	COMPRA Y VENTA DE VEHICULOS AUTOMOTORES NUEVOS Y USADOS.	FAMILIA AUTO IMPORT, SRL	655995
E/2021-57226	14/10/21	FAML 4BROTHERS AUTO IMPORT	COMPRA, VENTA Y REPARACION DE VEHICULOS, IMPORTACION DE VEHICULOS, SERVICIOS DE AUTO ADORNOS, AUTO PINTURA, AUTO DETEALING, COMPRA Y VENTA DE PIEZAS DE VEHICULOS.	ANGEL MARIA FLORES HERNANDEZ	656654
E/2021-56450	7/10/21	FARMACIA DON ELIAS	VENTA DE PRODUCTOS FARMACÉUTICOS Y MEDICAMENTOS.	JOEL ANTONIO RODRIGUEZ RIVAS	655508
E/2021-56343	12/10/21	FARMACIA ESTELA S	VENTA DE MEDICAMENTO Y MISCELÁNEO.	JOSE DOMINGO MERCEDES SANCHEZ	656132
E/2021-56445	14/10/21	FARMACIA INDEKEL	VENTA DE MEDICAMENTOS	CARLOS ALBERTO VARGAS LEGUISAMON	656579
E/2021-53801	4/10/21	FARMACIA KENNETH	VENTAS DE MEDICAMETOS PARA LA SALUD HUMANA.	EUSEBIO UBALDINO PEÑA TAVERAS, VICENTE MOTA DE LA CRUZ	654838
E/2021-57753	14/10/21	FARMACIA LA SALUD DEL PUEBLO	VENTA DE MEDICAMENTOS.	JUAN ELIAS MEJIA JIMENEZ	656536
E/2021-54852	30/9/21	FARMACIA LUISALINA.	COMPRA Y VENTA DE MEDICAMENTOS.	ROSA ALINA RODRIGUEZ DE PERALTA	655050
E/2021-57418	13/10/21	FARMACIA LUPYSULE	VENTA AL POR MENOR DE PRODUCTOS FARMACEUTICOS.	CARLOS EUSEBIO GIL BONILLA	656259
E/2021-56598	8/10/21	FARMACIA MEDICAL HOME FANTASY	VENTA DE PRODUCTOS FARMACEUTICOS Y COSMETICOS EN GENERAL.	RUBI MILAGROS MERCEDES MARIZAN	655594
E/2021-55716	5/10/21	FARMACIA MEDINA PARADA 15	COMPRAS Y VENTAS DE MEDICAMENTOS, COSMÉTICOS, QUINCALLERÍAS, PERFUMERÍA, PAPELERÍA, PAGOS DE SERVICIOS, ENTRE OTRAS ACTIVIDADES AFINES.	ROBINSON MEDINA ARIAS	654967
E/2021-56776	8/10/21	FARMACIA MIRTHA SEMPER	COMPRA Y VENTA DE PRODUCTOS FARMACÉUTICOS Y MEDICAMENTOS DE TODO TIPO, SUSTANCIAS QUÍMICAS MEDICINALES Y PRODUCTOS BOTÁNICOS DE USO FARMACÉUTICO.	MIRTHA ZENAIDA SEMPER ORTIZ	655767
E/2021-52456	16/9/21	FARMACIA SAN JUAN ORIENTAL	COMPRA, VENTA, DE TODO TIPO DE MEDICAMENTO DE CONSUMO HUMANO EN GENERAL.	FARMACIA SAN JUAN ORIENTAL,S.R.L	656067
E/2021-55896	5/10/21	FARMACIA THIAGO JOEL	VENTA DE PRODUCTOS FARMACÉUTICOS.	JOEL JUAN PABLO GERMAN ORTIZ	655079
E/2020-10	6/10/21	FARMAVANZA	PROMOCIÓN, VENTA, DISTRIBUCIÓN, COMERCIALIZACIÓN, MERCADEO, EXPORTACIÓN E IMPORTACIÓN DE PRODUCTOS FARMACÉUTICOS.	JUAN JOSE JIMENEZ REYNOSO	655243
E/2021-53608	4/10/21	FARMIX	VENTA DE MEDICAMENTOS (FARMACIA) MISCELANEO.	ANA MARIA COTA ANGELES	654841
E/2021-53870	13/10/21	FASHION & BEAUTY BY ALPA	SERVICIOS DE SALON DEBELLEZA, ESTUDIO DE MAQUILLAJE PROFESIONAL PARA TODA OCASIÓN, MAQUILLAJE SEMI-PERMANENTE. VENTA DE ROPA, CARTERAS.	JEIMY YUDITH ALMONTE PAEZ, LESLIE MARIE ALMONTE PAEZ	656356
E/2021-55102	1/10/21	FATHENA BUSINESS GROUP	SERVICIOS DE ASESORÍA Y AGENTES INMOBILIARIOS, PARA COMPRA, VENTA Y ALQUILER DE PROPIEDADES INMOBILIARIAS, EN ZONAS RURALES Y URBANAS.	ISABEL MARIE THEN ALMANZAR	654670
E/2021-56553	8/10/21	FE, ARTE Y MÚSICA, ASOCIACIÓN DOMINICANA, FAMAS DOMINICANA	ASOCIACIÓN SIN FINES DE LUCRO QUE PRETENDE GANAR ALMAS PARA JESUCRISTO A TRAVÉS DEL ARTE Y LA MÚSICA Y QUE ESAS NUEVAS ALMAS SE TRANSFORMEN EN AGENTES MULTIPLICADORES DE LA FE CRISTIANA.	KENNER MORA BARREIRO	655572
E/2021-56792	11/10/21	FEDERACION DE PRODUCTORES DE YAUTIA DEL NORDESTE FEPYNOR	ORGANIZACIÓN SIN FINES DE LUCRO Y CAPACITACIÓN SOCIAL Y LABOR CULTURALES DEL CULTIVO.	ASOCIACION DE PRODUCTORES DE YAUTIA ANA RITA ARACENA, ASOCIACIÓN DE PRODUCTORES DE YAUTIA LA ALTAGRACIA, ASOCIACION DE PRODUCTORES DE YAUTIA SANCHEZ	655924
E/2021-47050	8/10/21	FEDERACIÓN DOMINICANA DE BOXEO AFICIONADO FEDOBOXA	SIN FINES DE LUCRO, FOMENTO Y DESARROLLO DEL BOXEO.	RUBEN JAVIER GARCIA BONILLA, RAMON ANTONIO LEONARDO RIVERA, FEDERACIÓN DOMINICANA DE BOXEO (FEDODOXA)	655731
E/2021-25081	3/5/21	FEDERACION NACIONAL DE SUPLIDORES DE ALIMENTOS & AFINES FENAFIN	ORGANIZACIÓN SIN FINES DE LUCRO QUE TIENE COMO PROPÓSITO EL FORTALECIMIENTO INSTITUCIONAL Y EL DESARROLLO DE LAS ASOCIACIONES QUE AGRUPAN A LOS SUPLIDORES DE ALIMENTOS DE LA REPÚBLICA DOMINICANA	UNION NACIONAL DE SUPLIDORES DE ALIMENTO ESCOLAR UNSAE, ASOCIACION DE SUPLIDORES DE ALMUERZO ESCOLAR DE LA TANDA EXTENDIDA DE BARAHONA (ASOSAEBA), ASOCIACION DE SUPLIDORES DE ALIMENTOS Y PROVEEDORES DE A LIMENTOS A LAS ESCUELAS DE REPUBLICA DOMINICANA, (ASUPLIDERD)	654632
E/2021-57406	15/10/21	FELIPE ALMONTE REFRI-ELECTRIC SOLUCIONES	VENTA DE EQUIPOS DE REFRIGERACIÓN VENTA DE REPUESTOS PARA AIRES ACONDICIONADOS, NEVERAS, LAVADORAS Y ABANICOS	FELIX ALBERTO ALMONTE MONCION	656746
E/2021-35707	23/6/21	FERREMART	IMPORTACION, EXPORTACION, COMERCIALIZACION, COMPRA Y VENTA, AL POR MAYOR Y DETALLLE, DE ARTICULOS FERRETEROS Y DE LA CONSTRUCCION.	MAYOL & CO, S.R.L.	638908

[210] EXP.	[220] SOL. FECHA	[561] NOMBRE COMERCIAL	[510] ACTIVIDAD	[730] SOLICITANTE	[111] REGISTRO
E/2021-53973	12/10/21	FERRETERIA AMANECER FERRAM	VENTA DE MATERIALES DE CONSTRUCCIONES Y ARTÍCULOS FERRETEROS AL POR MAYOR Y AL DETALLE.	DILCIA LEYDA GONZALEZ DE RAMIREZ	656175
E/2021-56696	8/10/21	FERRETERÍA COUSIN UREÑA	COMPRA Y VENTA DE ARTÍCULOS FERRETEROS Y MATERIALES DE CONSTRUCCIÓN.	JOSÉ MIGUEL UREÑA AZCONA, JOSÉ LUIS UREÑA BLANCO	655690
E/2021-51575	12/10/21	FERRETERIA EL CRUCE	IMPORTACION, EXPORTACION, COMPRA Y VENTA DE MATERIALES DE CONSTRUCCION	BETHANIA CUELLO RIVERA	656145
E/2021-57100	12/10/21	FERRETERIA EL PARQUEO	VENTA DE ARTÍCULOS DE FERRETERÍA, PLOMERÍA Y MAS.	FELIX VLADIMIR MEJIA CRUZ	656190
E/2021-51164	6/10/21	FERRETERIA ESPINAL RR	VENTA DE ARTÍCULOS FERRETEROS.	RANDY MARCELINO ESPINAL RODRIGUEZ, RAUDY IGNACIO ESPINAL RODRIGUEZ	655295
E/2021-55939	6/10/21	FERRETERIA JIMENEZ CHAPEA	COMPRA, VENTA, EXPORTACIÓN E IMPORTACIÓN DE MATERIALES DE CONSTRUCCIÓN Y DE ARTÍCULOS FERRETEROS EN GENERAL.	BERNARDO JIMENEZ CASTILLO	655215
E/2021-57489	13/10/21	FERRETERIA JOSEFINA VIOLA MATOS	VENTA DE MATERIALES DE LA CONSTRUCCIÓN.	RAMON STALIN VIOLA ROMERO	656349
E/2021-55776	5/10/21	FERRETERÍA LEÓN A&J	VENTA DE ARTÍCULOS FERRETEROS EN GENERAL, PLOMERIA, ELÉCTRICOS, MATERIALES DE CONSTRUCCIÓN.	ADELICE KATIUSKA CABRAL CABRERA	654973
E/2021-54978	1/10/21	FERRETERIA LOS BRAY CONTRUCTORES	VENTA DE ARTÍCULOS FERRETEROS.	MIGUEL ANGEL ALTAGRACIA	654669
E/2021-55033	30/9/21	FERRETERIA MONARCA	COMPRA, Y VENTA DE TODO TIPO DE MATERIALES DE CONSTRUCCIÓN, MATERIALES ELÉCTRICO, PLOMERÍA EN GENERAL, TAMBIÉN A LA IMPORTACIÓN Y EXPORTACIÓN DE LOS MISMO.	LUIS MANUEL SILVERIO MEDINA	654490
E/2021-56530	8/10/21	FERRETERIA REYNOSO CUETO	FABRICACIÓN, VENTA Y DISTRIBUCIÓN DE TODO TIPO DE MATERIALES Y EQUIPOS FERRETEROS.	NIWTON REYNOSO CUETO	655559
E/2021-57735	14/10/21	FERRETERIA RIVIERA DEL CARIBE	VENTA DE ARTÍCULOS FERRETEROS Y MATERIALES DE CONSTRUCCIÓN.	DOMINGO DEL ORBE DE LUNA	656519
E/2021-56411	7/10/21	FERTEZA	SERVICIOS DE BIENES RAICES EN GENERAL	FERTEZA, S.R.L.	655464
E/2021-57790	14/10/21	FESTIEVENTOS	SERVICIOS DE ARREGLOS DE GLOBOS CON HELIO, ALQUILERES DE EQUIPOS PARA EVENTOS EN GENERAL.	ARIANA HERRERA FRANCO	656568
E/2021-41063	5/10/21	FHBJ VAPOR HOUSE	DISTRIBUCIÓN Y VENTA ARTÍCULOS ELECTRÓNICOS, VAPER, HOOKA Y MATERIALES Y ACCESORIOS PARA LOS MISMOS.	FRANK HELBY BEARD JIMENEZ	655027
E/2021-56122	7/10/21	FIARYOK CONSTRUCCION	FABRICACIÓN, COMPRA Y VENTA DE MATERIALES DE CONSTRUCCIÓN, RELLENO Y FERRETERO, MINERÍA.	FIARMA YOKELLY DURAN ALMONTE	655460
E/2021-55731	6/10/21	FIDUCIA LEX	SERVICIOS LEGALES, CONSULTORÍA Y ASESORAMIENTO EMPRESARIAL, PARTICIPACIÓN Y MANEJO DE NEGOCIOS E INVERSIONES EN GENERAL.	JUAN CARLOS DE MOYA CHICO, FIDUCIA LEX, SRL	655122
E/2021-55557	11/10/21	FIDUCIARIA UNIÓN CAPITAL, FIDUCAPITAL	PROVEER SERVICIOS FIDUCIARIOS.	CRISLAURYS RAMIREZ DIAZ	655878
E/2021-56115	6/10/21	FIESTA ARROYO HONDO	ALQUILERES DE MERCANCIAS PARA FIESTAS, QUE ESTA PERMITIDO POR LAS LEYES DE LA REPÚBLICA DOMINICANA	WENCESLA GARCIA B DE VALENZUELA	655237
E/2021-56892	13/10/21	FIGUEREO & FIGUEREO INVESTMENTS	SERVICIOS DE RESTAURANTE, VENTA AL POR MAYOR Y AL DETALLE DE PRODUCTOS DE VIVEROS, LEGUMBRES, HORTALIZAS, ALIMENTOS CRUDOS Y COCIDOS, SERVICIOS DE CATERING.	JESUS ANDRES FIGUEREO BAEZ	656398
E/2021-57767	14/10/21	FINANCIERA E INVERSIONES JMA	PRESTAMOS DIVERSOS, FINANCIAMIENTO DE VEHICULOS EN GENERAL.	MANUEL ANTONIO SANCHEZ CEDANO	656545
E/2021-57616	14/10/21	FINANCIERA WERNER VELETTE	OFRECER FINANCIAMIENTO MEDIANTE PRESTAMOS PERSONALES A QUIENES DESEEN INICIAR UN NEGOCIO, FOMENTAR NUEVAS PYMES, OFRECER PRESTAMOS PARA COMPRA DE MOTOCICLETAS.	ANA ROSSILIS FELIZ ARIAS	656530
E/2021-55751	5/10/21	FLEX RENT A CAR	SERVICIOS DE RENTA DE VEHÍCULOS.	JOHNNY JEAN BAPTISTE	654966
E/2021-57726	14/10/21	FLF DALVIN MI FERRETERIA	COMPRA Y VENTA DE ARTICULOS FERRETEROS Y MATERIALES DE CONSTRUCCION.	KATHERINE HERNANDEZ ARISTY	656504
E/2021-54343	6/10/21	FLORAMA RECOVERY CENTER	ALOJAMIENTO PARA RECUPERACIÓN POST-OPERATORIAS A PACIENTES CON INTERVENCIONES ESTÉTICAS, CENTRO DE MASAJES Y ACTIVIDADES RELACIONADAS.	MARIA ESTELA BEATO	655271
E/2021-55677	4/10/21	FLORISAAC, FLORISTERIA Y MAS	COMPRA, VENTA, DISTRIBUCION E IMPORTACION DE ROSAS EN TODAS SUS VARIEDADES, VENTA Y DISTRIBUCION DE ARREGLOS FLORALES EN GENERAL Y SERVICIOS PARA DECORACION DE EVENTOS.	ISAAC SANO DE LEON	654912
E/2021-57589	13/10/21	FLOSANA INMOBILIARIA & INVERSIONES	SERVICIO DE AGENTE INMOBILIARIO EN GENERAL, MANTENIMIENTOS DE CONDOMINIO, ALQUILER Y ADMINISTRACIÓN DE CASA, APARTAMENTOS.	PEDRO FLORIAN SANTANA	656408
E/2021-57160	12/10/21	FOBE INTERNATIONAL GROUP	VENTA DE MATERIA PRIMA PARA EL ÁREA DE ALIMENTOS Y BEBIDAS.	DANIEL ENRIQUE BAEZ PEÑA	656027
E/2021-55723	5/10/21	FONDO DE INVERSIÓN ABIERTO LIQUIDEZ EXCEL	OFRECER A SUS APORTANTES UNA ALTERNATIVA DE INVERSIÓN LIQUIDA A TRAVÉS DE UN MECANISMO QUE INVIERTA EN INSTRUMENTOS FINANCIEROS DE RENTA FIJA O DE RENTA VARIABLE.	EXCEL SOCIEDAD ADMINISTRADORA DE FONDOS DE INVERSIÓN, S. A.	654934
E/2021-55722	5/10/21	FONDO DE INVERSIÓN ABIERTO LIQUIDEZ EXCEL - DÓLARES	OFRECER A SUS APORTANTES UNA ALTERNATIVA DE INVERSIÓN LIQUIDA A TRAVÉS DE UN MECANISMO QUE INVIERTA EN INSTRUMENTOS FINANCIEROS DE RENTA FIJA O DE RENTA VARIABLE.	EXCEL SOCIEDAD ADMINISTRADORA DE FONDOS DE INVERSIÓN, S. A.	654930
E/2021-55267	1/10/21	FONDO DE INVERSIÓN CERRADO DESARROLLO EXCEL I	DESARROLLO DE SOCIEDADES, PROYECTOS, INFRAESTRUCTURAS, CONSORCIOS, FIDEICOMISOS Y ENTIDADES SIN FINES DE LUCRO, DEL SECTOR PÚBLICO Y PRIVADO.	EXCEL SOCIEDAD ADMINISTRADORA DE FONDOS DE INVERSIÓN, S.A.	654820
E/2021-55724	5/10/21	FONDO DE INVERSIÓN CERRADO INMOBILIARIO EXCEL II	GENERAR INGRESOS PERIÓDICOS A CORTO PLAZO A TRAVÉS DE LA VENTA, ALQUILER O ARRENDAMIENTO DE LOS INMUEBLES DEL FONDO, ASÍ COMO GANANCIAS DE CAPITAL A LARGO PLAZO.	EXCEL SOCIEDAD ADMINISTRADORA DE FONDOS DE INVERSIÓN, S. A.	654941
E/2021-56769	8/10/21	FOR HIS GLORY INTERNATIONAL CHURCH FHGIC	ENTIDAD SIN FINES DE LUCRO DEDICADA A REALIZAR ACTIVIDADES DE IGLESIA, PARA PREDICAR LA PALABRA DE DIOS Y LA SALVACIÓN A TRAVÉS DEL SACRIFICIO DE JESUCRISTO.	TONY SAINTELOI	655752
E/2021-57863	14/10/21	FOUR DRINK	VENTA DE BEBIDAS ALCOHÓLICAS (TRAGOS) NACIONALES E INTERNACIONALES, PIÑA COLADA, JUGOS NATURALES, COCO DE AGUA, GASEOSAS Y AGUA.	JUAN FELIX SANTOS ALVAREZ	656622
E/2021-57123	12/10/21	FRABE'S ENTERPRISES	SERVICIOS DE BIENES RAÍCES, COMPRA Y VENTA DE EDIFICACIONES RURALES, URBANAS Y PROPIEDADES INMOBILIARIAS.	FRABE´S ENTERPRISES, S.R.L	656228
E/2021-54851	1/10/21	FRAGANCE NATURAL PRODUCTS EFA	ELABORACIÓN Y VENTA DE PRODUCTOS COSMÉTICOS Y DE LIMPIEZA PARA EL HOGAR, TALES COMO, DESINFECTANTE, JABONES, MASCARILLA PARA EL PELO, CHAMPU, RINSE.	FRANKLIN JOSE MARTINEZ MATA	654681
E/2021-55707	7/10/21	FRANCISCORAM SOLUCION	PRÉSTAMOS PERSONALES CON GARANTÍA CON Y SIN APODERAMIENTO, GARANTÍAS PERSONALES INMOBILIARIAS Y MOBILIARIAS. ASUNTOS DE PRÉSTAMOS EN GENERAL.	LUCRECIA MARIA ARIAS GIL, FRANCISCO RAMON CASTRO	655542
E/2021-52305	28/9/21	FRANCY GARCIA RENT A CAR & SERVICIOS FINANCIEROS	SERVICIOS DE RENTA, COMPRA, VENTA E IMPORTACIÓN DE VEHÍCULOS Y SERVICIOS FINANCIEROS.	FRANCY DE JESUS GARCIA GARCIA	655157
E/2021-49678	6/10/21	FRANGENIA BEAUTY STORE	COMPRA, VENTA Y ELABORACIÓN DE PRODUCTOS DE BELLEZA, PRODUCTOS PARA EL CUIDADO PERSONAL Y COSMÉTICOS ADEMAS OFRECEMOS LOS SERVICIOS DE BELLEZA EN GENERAL.	FRANCISCO ADOLFO FRANCISCO PIMENTEL	655244
E/2021-57596	13/10/21	FRANKLYN ORTEGA CONSTRUCTORA	SERVICIOS DE CONSTRUCCIONES, DISEÑOS, REMODELACIONES, OBRAS CIVILES.	FRANKLYN VLADIMIR ORTEGA LOPEZ	656453
E/2021-56600	8/10/21	FRANMARY SUPPLIERS	VENTA AL POR MAYOR DE PRODUCTOS DE ALIMENTOS, BEBIDAS Y MATERIALES Y PRODUCTOS DE LIMPIEZA	FRANCISCO ALBERTO CUSTODIO MATOS, MARIBEL MATEO JIMENEZ	655595
E/2021-55931	7/10/21	FREDDY Y LUIS CATERING CARIBE RESTAURANT	SERVICIOS DE ELABORACION Y DISTRIBUCION DE ALIMENTOS, RESTAURANT, COMIDA EMPRESARIAL, DESAYUNOS, ALMUERZOS Y CENAS.	FREDDY ANTONIO PADILLA BAEZ, LUIS MARIA PADILLA ROSARIO	655493
E/2021-54286	5/10/21	FREEMANS	FIRMA DE CONSULTORÍA LEGAL QUE OFRECE SERVICIOS DE ASESORÍA EN MATERIA CIVIL Y COMERCIAL, PENAL, LABORAL, ADMINISTRATIVA, FINANCIERA, IMPOSITIVA, PROPIEDAD INTELECTUAL.	MIGUEL ALEJANDRO MALDONADO SANTELISES	654971
E/2021-54240	12/10/21	FRESH BAKERY BY KAJ	SERVICIOS DE REPOSTERÍA, VENTA DE POSTRES DIVERSOS TALES COMO: BIZCOCHOS ARTESANALES, BIZCOCHOS DE CUMPLEAÑOS, CHEESECAKE, QUESILLOS, CROISSANT.	JOHANNA SUAREZ MARIA DE FLETE, KARLA EULALIA ACOSTA ORTEGA	656047
E/2021-56042	6/10/21	FRIDA'S BEAUTY CENTER BY CLARA REYNOSO	SALON DE BELLEZA, VENTA DE PRODUCTOS DE CUIDADO PERSONAL, VENTA DE PRODUCTOS PARA LA CABEZA, MANOS Y CUERPO	CLARA REYNOSO	655184
E/2021-57661	14/10/21	FRUITGANIC EXPORT	PRODUCCIÓN, EXPORTACIÓN E IMPORTACIÓN DE TODO TIPO DE PRODUCTO ALIMENTICIOS.	LUIGGI NELSON SUAREZ ROSARIO	656476
E/2021-55496	4/10/21	FRUITTIME	PRODUCCION, VENTA, DISTRIBUCION Y COMERCIALIZACION DE PRODUCTOS AGRICOLAS.	JUNIOR ALEXANDER MUÑOZ JIMENEZ	654783
E/2021-54701	6/10/21	FRUVER RM ABASTECIMIENTOS	IMPORTACIÓN, EXPORTACIÓN, COMPRA Y VENTA DE PRODUCTOS AGRÍCOLAS, AGROINDUSTRIALES, CONGELADOS, ENLATADOS. PRODUCTOS DE NECESIDADES BÁSICAS CARNES.	RUBEN MEJIA GONZALEZ	655206
E/2021-55697	4/10/21	FSOTO SERVICES	SERVICIOS DE SEGUROS DE SALUD Y SUBCONTRATACIONES	FRANCHESCA SOTO DE MENDEZ	654925
E/2021-56174	8/10/21	FUERTE SOLUCIONES ELECTRIPLOMERIA, FUSOEL	CONSTRUCCION DE EDIFICACIONES Y EJECUCION DE PROYECTOS	JUAN GABRIEL PLACENCIA GARCIA	655715
E/2021-54853	6/10/21	FULL SEVEN BBQ	LA PREPARACIÓN ESPECIAL DE COMIDA RÁPIDA Y BUFFET, VENTA DE PICA POLLOS, PICA LONGAS, ASADOS Y CARNES A LA PARRILLA AL ESTILO BBQ.	JOSECITO ZORRILLA SARMIENTO	655223
E/2021-56441	7/10/21	FUMIGADORA NORTEÑA BY DANILO CUELLO	SERVICIOS DE FUMIGACIÓN PARA EL CONTROL DE TODO TIPO DE PLAGAS EN LUGARES PRIVADOS COMO CASAS, APARTAMENTOS Y FINCAS, Y EN LUGARES PÚBLICAS COMO LAS ESCUELAS.	DANILO CUELLO HILARIO	656375
E/2021-56200	12/10/21	FUNADACION REVONO, FUNDARENO	SE DEDICARA AYUDAR HUÉRFANOS Y A LOS NIÑOS MAS NECESITADOS DE NUESTRA PROVINCIA Y DEL PAÍS, SIN FINES DE LUCRO.	MARIA MAGDALENA DINO PACHE, KARINA DINO PACHE	656166
E/2021-57264	12/10/21	FUNDACION PADRE ROGELIO CRUZ	SERVICIOS COMUNITARIOS Y SOCIALES, SIN FINES DE LUCRO.	RAMON ROGELIO CRUZ FERMIN	656126
E/2021-58068	15/10/21	FUNDACION 7C PRINCIPIO Y FIN AYUDANDO AL NECESITADO	SIN FINES DE LUCRO. SE DEDICARA A AYUDAR A NIÑOS ESPECIALES, MADRES SOLTERAS, (GENERO Y VIOLENCIA) Y AYUDA A LA COMUNIDAD EN GENERAL.	FUNDACIÓN 7C PRINCIPIO Y FIN AYUDANDO AL NECESITADO	656781
E/2021-58087	15/10/21	FUNDACION ALIADASCONPROPOSITO FU´ADAPRO	ENTIDAD SIN FINES DE LUCRO DEDICADA A OFRECER AYUDA PSICOLOGICA, TERAPIAS FAMILIAR, PARA PACIENTES CON CANCER.	GENDY DE LOS ANGELES MUÑOZ MATIAS	656793
E/2021-55624	4/10/21	FUNDACIÓN AMIGOS UNIDOS POR UNA CAUSA, FAUC	ENTIDAD SIN FINES DE LUCRO DEDICADA A CONTRIBUIR CON EL DESARROLLO SOCIAL Y CULTURAL, MEJORAMIENTO DE LA CALIDAD DE VIDA DE LOS SECTORES MAS VULNERABLES.	DIONISIO DEL CARMEN GARCIA BATISTA	654872
E/2021-57250	12/10/21	FUNDACION ANGEL ANTONIO DIAZ	AYUDA A PERSONAS DE ESCASOS RECURSO SIN FINES DE LUCRO.	SOCRATES ANTONIO DIAZ FELIZ	656115
E/2021-57259	12/10/21	FUNDACION ANGELES CAIDOS DEL CIELO FUNDACACI	ASOCIACIÓN SIN FINES DE LUCRO (ASFL) QUE SE DEDICARA A FOMENTAR LA CONSTRUCCIÓN DE VIVIENDAS DE BAJOS COSTOS A LAS FAMILIAS EN ESTADO DE VULNERABILIDAD.	ANA FELICIA BRITO JIMENEZ	656131
E/2021-55306	1/10/21	FUNDACION ARKOIRIS DE DIOS FAD	SIN FINES DE LUCRO, PARA SUPLIR NECESIDADES A COMUNIDADES CARENCIADAS, MEDIANTE SERVICIOS MÉDICOS, ALIMENTICIOS, EDUCATIVOS.QUE CONOZCAN A DIOS, MEDIANTE EL EVANGELIO DE JESUCRISTO.	MIRDY BIANNELA ALMANZAR POLANCO	654696
E/2021-57359	13/10/21	FUNDACION BRAZOS DE AMOR RD	LA FUNDACIÓN TIENE POR OBJETO REALIZAR LAS SIGUIENTES ACTIVIDADES SIN FINES DE LUCRO: PROPORCIONAR HOGAR A NIÑOS HUERFANOS, ENSEÑAR LA PALABRA DE DIOS.	DAYSY ALTAGRACIA UREÑA MONTAS	656196
E/2021-57077	11/10/21	FUNDACION COMUNITARIA DR. BONIFACIO REYES FUNCOBORE	ENTIDAD SIN FINES DE LUCRO DEDICADA A COLABORAR Y ORIENTAL CON LA MEJORA DEL DESARROLLO DE LA COMUNIDAD DOMINICANA, IMPLEMENTANDO ESTRATEGIAS EDUCATIVAS.	LEWIS DAMIAN BONIFACIO REYES	655961
E/2021-56335	7/10/21	FUNDACION CRISTIANO SAN LUCAS	ORGANIZACIÓN SIN FINES DE LUCRO, DESTINADA A PROMOVER LA EDUCACION, MEDIO AMBIENTE, SALUD, LA CALIDAD DE VIDA DE NUESTROS CIUDADANOS A TRAVES DE CHARLAS EDUCATIVAS.	MOISES BENIGNO VILLAR ACOSTA	655405
E/2021-55655	4/10/21	FUNDACIÓN DE DESARROLLO DEPORTIVO Y CULTURAL DE BAHORUCO FUNDECU	ENTIDAD SIN FINES DE LUCRO DEDICADA AYUDAR A LOS JÓVENES EN EL DESARROLLO DEL DEPORTE RECAUDANDO FONDOS PARA DICHO FIN.	BERTFRANCS HOSMEL MENDEZ SENA	654886
E/2021-55732	5/10/21	FUNDACION DEFENSA, ESTRATEGIA Y SEGURIDAD NACIONAL SIGLO 21 FUDES21	ORGANIZACION SIN FINES DE LUCRO, QUE SE DEDICARA A LA PROMOCION DE LA CULTURA DE DEFENSA Y SEGURIDAD NACIAL, REALIZANDO ESTUDIOS, FOROS, CHARLAS, CONFERENCIAS.	YSRAEL ABREU ROSARIO	654948
E/2021-55353	4/10/21	FUNDACION DOMINICANA PARA EL DESARROLLO SOCIOCOMUNITARIO Y EDUCATIVO, FUNDESOE	SIN FINES DE LUCROS, DEDICADA A LA REALIZACIÓN DE ACCIONES EDUCATIVAS, ACTIVIDADES SOCIO-ESPIRITUALES, ATENCIÓN INTEGRAL A LA FAMILIA, ACCIONES DE DESARROLLO DE LAS COMUNIDADES.	EDWIN JOEL MERCEDES DE JESUS	654740
E/2021-56101	6/10/21	FUNDACION DON SIMON PARRA	ENTIDAD SIN FINES DE LUCRO DEDICADA AYUDAR A LA COMUNIDAD OFRECIENDO SERVICIOS DE SALUD, ALIMENTOS Y EDUCACION.	JOSE EUGENIO DE JESUS BREA PARRA	655228
E/2021-56738	8/10/21	FUNDACION DOÑA MARGARITA	SIN FINES DE LUCRO, PROPORCIONARLE ALIMENTOS, VESTIDOS Y EDUCACIÓN A LOS NIÑOS SIN SOPORTE FAMILIAR ASI COMO A LOS ENVEJECIENTES.	GREGORIO FELICIANO MARTINEZ	655728
E/2021-57791	14/10/21	FUNDACION DR.DAVID BRENS	FUNDACION SIN FINES DE LUCRO, QUE SE DEDICARA A DAR ASISTENCIA LEGAL, LOGISTICA Y JURIDICA GRATUITA EN TODO EL TERRITORIO NACIONAL.	DAVID RICARDO BRENS DE LEON	656567
E/2021-56398	12/10/21	FUNDACIÓN ECO CIRCULO	ASOCIACIÓN SIN FINES DE LUCRO, DEDICADA A LA EDUCACIÓN Y DESARROLLO DE LA CREATIVIDAD Y NUEVAS TECNOLOGÍAS, CON ESPECIAL ENFOQUE EN LOS ADOLESCENTES.	NICOLE SIMONE GRZONKA	655984
E/2021-57314	13/10/21	FUNDACION EDUCACION, VIDA Y DESARROLLO AMBIENTAL, FEVIA	ENTIDAD SIN FINES DE LUCRO DEDICADA AL DESARROLLO DE LA EDUCACIÓN EN TODOS LOS NIVELES.	LUIS PEREZ, HILDA MARIA PICHARDO SUAREZ	656280
E/2021-57220	12/10/21	FUNDACIÓN EL ARTE DE VIVIR	SIN FINES DE LUCRO DEDICADA A REALIZAR PRACTICAS ENCAMINADAS A LA PROMOCIÓN Y CONSERVACIÓN DE LA SALUD Y EL DESARROLLO ESPIRITUAL DE SUS MIEMBROS.	GINEANA PERRONES GARCIA	656084
E/2021-55345	4/10/21	FUNDACIÓN FAMILIA ESTEVEZ	ENTIDAD SIN FINES DE LUCRO DEDICADA A LA DIFUSIÓN Y PROMOCIÓN DEL ARTE Y LA CULTURA, DESARROLLO DE EVENTOS ARTÍSTICOS Y CULTURALES. CERTIFICACIÓN OBRAS DE ARTES.	ALLAN ANTONIO ESTEVEZ ABREU	654713
E/2021-57926	15/10/21	FUNDACIÓN INTERNACIONAL PARA LA INNOVACIÓN EDUCATIVA Y LIBERAL FIIEL- MHAAZ	CREAR UNA ONG PARA TRABAJAR CON LA ENSEÑANZA, LECTURA Y ESCRITURA ESPECIALIZADA A TODOS LOS NIVELES EDUCATIVOS, DESARROLLAR PROYECTOS LITERARIOS., SIN FINES DE LUCRO	ZOBEIDA MARGARITA SANCHEZ RODRIGUEZ, HUGO MANUEL VENTURA ZAYAS	656666

[210] EXP.	[220] SOL. FECHA		[510] ACTIVIDAD	[730] SOLICITANTE	[111] REGISTRO
E/2021-44447	4/10/21	FUNDACIÓN INTERNATIONAL EMPIRE OF HOPE	SIN FINES DE LUCRO DEDICADA A AYUDA PARA NIÑOS, MADRES SOLTERAS, PERSONAS CON PROBLEMAS DE SALUD Y SU A VEZ DARLE APOYO MEDIANTE DONATIVOS DE ALIMENTOS, MEDICINAS.	FREDERICK REYES, RANDOLPH HERNÁNDEZ JR.	654890
E/2021-56098	6/10/21	FUNDACION JM BIKESX	DESARROLLAR Y APOYAR ATLETAS DE BAJOS RECURSOS, PROMOVER EL TURISMO DEPORTIVO Y ECODEPORTIVO, PROMOVER LA CONSERVACIÓN DEL MEDIO AMBIENTE.	JM BIKEXPERTS, S.R.L.	655225
E/2021-56323	7/10/21	FUNDACION JOSE ELIAS PEÑA MANOS DE AMOR	FUNDACION SIN FINES DE LUCRO PARA BRINDAR AYUDA A LOS ENVEJECIENTES	ARMIDA CRISTINA PEÑA GOMEZ DE RODRIGUEZ	655399
E/2021-57089	12/10/21	FUNDACION JOSE POLONIA FUNJOPO	INSTITUCION SIN FINES DE LUCRO QUE TIENE COMO PROPOSITO PROMOVER EL DESARROLLO INTEGRAL DE LA NIÑEZ DOMINICANA, DE SUS FAMILIAS Y DE LAS COMUNIDADES.	LUCIA POLONIA TAVAREZ	655983
E/2021-56456	7/10/21	FUNDACIÓN JOSÉ RAFAEL ESTÉVEZ	ASOCIACIÓN SIN FINES DE LUCRO PARA PROMOVER EL DESARROLLO Y BIENESTAR SOCIAL DE LAS COMUNIDADES VULNERABLES DE LA REPÚBLICA DOMINICANA.	PAOLA MARGARITA MOLINA ESTEVEZ	655496
E/2021-56071	7/10/21	FUNDACION JOSE RAMIREZ CONCEPCIÓN	SERVICIOS SIN FINES DE LUCRO, QUE SE DEDICA A BRINDAR ATENCIÓN A NIÑOS, NIÑAS Y ADOLESCENTES, BRINDÁNDOLES GRATUITAMENTE CHARLAS, TALLERES PARA SU APRENDIZAJE.	IRIS CARMELINA RAMIREZ ROJAS	655392
E/2021-58017	15/10/21	FUNDACIÓN LA ALTAGRACIA DE LA ORTEGA	ENTIDAD SIN FINES DE LUCRO. DEDICADA A PROVEER SERVICIOS FUNERARIOS A SUS MIEMBROS.	BRENNEK DE JESÚS FURCAL CÁCERES	656745
E/2021-57757	14/10/21	FUNDACION LAS GUERRERAS DE CRISTO	ENTIDAD SIN FINES DE LUCRO, DEDICADA A OFRECER AYUDA A LOS MAS NECESITADOS EN LO QUE RESPECTA A LA ALIMENTACIÓN, SALUD Y EDUCACIÓN.	MARILUZ ALVARADO DE RODRIGUEZ	656537
E/2021-54518	28/9/21	FUNDACION MARIA ELADIA CRUZ FUNDAMEC	FOMENTAR EL DESARROLLO DE ESTUDIANTES MERITORIOS DE ESCUELAS Y COLEGIOS DEL PAIS, FOMENTAR EL APRENDIZAJE DE OTROS IDIOMAS Y A BRINDAR ASISTENCIA SOCIAL A LA JUVENTUD.	FUNDACION MARIA ELADIA CRUZ, (FUNDAMEC)	656183
E/2021-56849	11/10/21	FUNDACIÓN MAXY MANZUETA	ORGANIZACIÓN SIN FINES DE LUCRO, CUYO OBJETIVO ES TRABAJAR POR EL DESARROLLO DE LA PROVINCIA MONTE PLATA A TRAVÉS DEL DEPORTE, EDUCACIÓN, SALUD CULTURA.	MAXIMILIANA MANZUETA MOREL	655808
E/2021-57227	12/10/21	FUNDACION MINISTERIO INTERNACIONAL NUEVO HORIZONTE LIBERANDO VIDAS EN CRISTO JESUS, FUNMINUH	ENTIDAD SIN FINES DE LUCRO DEDICADA A RESCATAR ALMAS PARA JESUCRISTO, LLEVAR EL MENSAJE DE BUENAS NUEVAS A LAS CARCELES, HOSPITALES, PREDICAR EN LAS CALLES.	CARLOS ANDRES ALMONTE	656087
E/2021-56184	6/10/21	FUNDACIÓN MINISTERIO NUEVA CREATURA MNC	ENTIDAD SIN FINES DE LUCRO DEDICADA A AYUDAR A CONSTRUIR RELACIONES SANAS EN LOS MATRIMONIOS, EN EL NÚCLEO FAMILIAR Y PERSONAS EN GENERAL.	DANIEL WILLIAM WINDSTRUP, ANGELA AQUINO WINDSTRUP	655301
E/2021-57686	14/10/21	FUNDACION NACIONAL DE LA JUVENTUD FUNAJUDRD	ORGANIZACIÓN SIN FINES DE LUCRO, LEGALMENTE INCORPORADA DESDE 1994, QUE SE DEDICA A LA REALIZACIÓN DE PROGRAMAS, PROYECTOS DE CAPACITACIÓN DE LA JUVENTUD DOMINICANA.	DOMINGO JOSÉ ROJAS PEREYRA	656479
E/2021-56951	11/10/21	FUNDACION NACIONAL DE NINOS POR LAS ARTES FUNANART	FOMENTAR LA APRECIACIÓN MUSICAL Y EL INTERÉS DE LA NIÑEZ DOMINICANA QUE POSEE TALENTO Y HABILIDADES EN ESE ÁMBITO. SIN FINES DE LUCROS.	FUNDACION NACIONAL DE NINOS POR LAS ARTES, FUNANART	655877
E/2021-55558	4/10/21	FUNDACION NACIONAL DOÑA FEMA,NCM.	ENTIDAD SIN FINES DE LUCRO DEDICADA A AYUDAR A LOS MAS NECESITADOS, TALES COMO: ENVEJECIENTES Y NIÑEZ NECESITADA.	NEUMBERTO CEPEDA MEJIA	654827
E/2021-57491	13/10/21	FUNDACION PEQUEÑOS VALIENTES	ENTIDAD SIN FINES DE LUCROS DEDICADA A REALIZAR OBRAS SOCIALES A FAVOR DE LA NIÑEZ Y FAMILIAS VULNERABLES.	ESTHEFANY PAOLA LEYBA BELTRAN	656314
E/2021-55462	6/10/21	FUNDACIÓN POR EL DESARROLLO Y JUSTICIA SOCIAL-FUJUSO	ENTIDAD SIN FINES DE LUCRO DEDICADA A LA PREVENCIÓN DE DROGAS, PROTECCION INFANTIL Y A LA PROTECCIÓN DE VIOLENCIA CONTRA LA MUJER.	JOSE BOLIVAR CUEVAS MOJICA	655247
E/2021-57098	12/10/21	FUNDACION PRO MUSICA DOMINICANA F.P.M.D	SIN FINES DE LUCRO, RECOPILAR, CLASIFICAR, RECONSTRUIR PARA PRESERVAR TODA LA MUSICA DOMINICANA GRABADA Y COMPUESTA A PARTIR DEL SIGLO XIX Y XX Y A LA FECHA.	JOSE ELISEO RIVERA DAMIRON	655985
E/2021-56935	11/10/21	FUNDACION RENACIENDO PARA EL FUTURO. F.R.F.	ORGANIZACIÓN SIN FINES DE LUCRO, DIRIGIDA A BRINDAR AYUDA HUMANITARIA, A LOS ENVEJECIENTES, NIÑOS, HUÉRFANOS, MADRES SOLTERAS NECESITADAS.	PLACIDO BIDO HERNANDEZ	655856
E/2021-20583	13/4/21	FUNDACIÓN SHALOM EN TI	SIN FINES DE LUCROS QUE PROVEE VIVIENDA TEMPORAL A MUJERES Y A SUS HIJOS(AS) MENORES DE EDAD QUE VIVEN EN SITUACIONES DE VIOLENCIA FAMILIAR O DE GENERO.	CRESCENCIA RICHIEZ MARQUEZ	656041
E/2021-28988	19/5/21	FUNDACION SIXTO RODRIGUEZ	ENTIDAD SIN FINES DE LUCRO DEDICADA A REALIZAR LABORES CULTURALES, HUMANITARIAS Y DEPORTIVAS, ENTRE CLUBES, LIGAS, ASOCIACIONES E IGLESIAS DE LA PROVINCIA ESPAILLAT.	SIXTO OCTAVIO RODRÍGUEZ ROJAS, FUNDACION SIXTO RODRIGUEZ, INC.	655689
E/2021-56416	7/10/21	FUNDACIÓN SOLIDARIA DE AYUDA COMUNITARIA SAN BENITO FUSOACOSABE	ASOCIACION SIN FINES DE LUCRO PARA OFRECER AYUDA A COMUNIDADES DE ESCASOS RECURSOS EN LOS RENGLONES DE SALUD, ALMENTACION, EDUCACION Y DEPORTES.	RICARDO READ ESTRELLA	655462
E/2021-57240	12/10/21	FUNDACION VERACRUZ AVC	ENTIDAD SIN FINES DE LUCRO, DEDICADA AL RESCATE DE LA NIÑEZ DESVALIDA DESDE LA INFANCIA HASTA LA ADOLESCENCIA.	DOMINGOS MANUEL DA FONTE FRAGA, MARIA DA CONCEICAO COEHLO DO CARMO CONHOTO	656465
E/2021-52322	15/9/21	FUNDACIÓN WISLY PIERRE LOUIS	FUNDACIÓN WISLY PIERRE LOUIS NACE CON EL OBJETIVO CONTRIBUIR A MEJORAR LA CALIDAD DE VIDA DE LAS PERSONAS MIGRANTES, MUJERES EN CONDICIONES DE VULNERABILIDADES.	WISLY PIERRE LOUIS	656162
E/2021-56561	8/10/21	FUNGODA	DAR CAPACITACIÓN ODONTOLÓGICA A LOS ESTUDIANTES DE ODONTOLOGÍA ASISTENCIA Y PROCEDIMIENTOS ODONTOLOGICOS A PERSONAS DE ESCASOS RECURSOS.	BELLAMIRE DEL CARMEN ALEVANTE TAVERAS	655666
E/2021-55905	7/10/21	G.M.S.N IMPORT INTERNATIONAL	VENTA DE PACAS DE ROPA, ROPA DE DEPORTES, CALZADOS, SOMBRERO, CORREA Y ACCESORIOS DE VESTIR, APARATOS ELECTRONICOS, ELECTRODOMESTICOS GRANDES Y PEQUEÑOS.	JEAN DANIEL NEPTUNE, MARIE CARMENE AUGUSTIN	655467
E/2021-56250	14/10/21	GABBANA REALTY	VENTA , ALQUILER, GESTIÓN DE PATRIMONIOS, VENTAS DE PROPIEDADES COMERCIALES Y DE VIVIENDAS FAMILIARES, APARTAMENTOS, CASA, TERRENOS, SOLARES COMERCIALES.	SNORCHERY LISSETTE VALENZUELA CANCU DE BADIA	656460
E/2021-57232	12/10/21	GALINAT	COMERCIO DE MATERIALES Y EQUIPOS MEDICOS.	PEDRO PABLO DIAZ VASQUEZ	656097
E/2021-56827	11/10/21	GALITRI ENTERPRISES	COMPRA, VENTA, COMERCIALIZACION, ELABORACION, IMPORTACION, PREPARACIÓN Y SERVICIOS A LOS COMENSALES DE ALIMENTOS TALES COMO VIVERES, BEBIDAS ALCOHÓLICAS O NO.	MARIO MIGUEL ÁLVAREZ HERNANDO	655797
E/2021-57588	13/10/21	GALVANIZE RECYCLING GROUP	SERVICIOS DE ADMINISTRACIÓN PARA EL RECICLAJE DE TODO TIPO DE ENVASES PLÁSTICOS, VIDRIOS, LATAS Y CARTONES, PARA SU RECOLECCIÓN. TECNOLOGÍA RELACIONADOS CON EL RECICLAJE.	ALFONSO HERNANDEZ PIMENTEL	656407
E/2021-56746	8/10/21	GAM HISPADOM	REPRESENTAR FRANQUICIAS EXTRANJERAS Y NACIONALES, COMERCIALIZAR MERCANCÍAS DEPORTIVAS TEXTILES, BARES Y RESTAURANTES, PRÁCTICAS DE BATEO.	GAM HISPADON, SRL	655736
E/2021-56513	7/10/21	GANADERA LA BELLA	CRIANZA DE GANADO.	GANADERA LA BELLA, S.R.L.	655537
E/2021-55680	4/10/21	GANADERIA LA VALENTINA	CRIANZA, PRODUCCION, IMPORTACION, EXPORTACION, COMERCIALIZACION DE TODO TIPO DE PRODUCTOS AVICOLAS Y GANADEROS.	PAVEL RAFAEL CONCEPCION MONTALVO	654917
E/2021-57630	13/10/21	GAPEZ AUTO IMPORT	IMPORTACIÓN, COMPRA, VENTA, FINANCIAMIENTO Y RENTA DE VEHÍCULOS DE MOTOR NUEVOS Y USADOS.	GABRIEL MARTIN PEREZ MARMOLEJOS, JOSE MIGUEL HERNANDEZ CARMONA	656433
E/2021-56918	11/10/21	GARBISIB	VENTA DE ROPA, ACCESORIOS, MAQUILLAJE Y PRODUCTOS PARA LA PIEL.	LUCY ESTHER MATOS PEREZ, DANIEL ELIAS MINIEL VÁSQUEZ	655847
E/2021-54647	5/10/21	GARDYS FLORISTERÍA	SERVICIOS DE FLORISTERIA, VENTA DE FLORES Y ARREGLOS FLORALES	NORMA EDUVIGIS BLANCO VALDEZ	655083
E/2021-56533	8/10/21	GARSSON JOYERÍA	ELABORACIÓN, COMERCIALIZACIÓN, IMPORTACIÓN Y EXPORTACIÓN DE PRODUCTOS DE JOYERÍA, BISUTERÍA, FANTASÍA, RELOJERÍA, CUERO E IMITACIONES DE CUERO.	DARVINSON ALEXANDER GARCIA GOMEZ	655552
E/2021-55183	8/10/21	GAS CONTROL JKAS	VENTAS DE EQUIPOS PARA GAS, COMERCIALIZACION COMBUSTIBLE GLP Y GAS NATURAL, MANTENIMIENTO Y REMODELACION DE PLANTAS DISPENSADORAS DE GAS.	KIRSY MIGUELINA BAEZ TORRES, SERGIO MARTINEZ JASSO, ABRAHAM FORTUNATO GAITAN CUEVA, J JESUS CHACON CABRERA	655660
E/2021-57966	15/10/21	GAZUZA	VENTA Y COMERCIALIZACIÓN DE HELADOS, ALIMENTOS Y BEBIDAS	ERCILIA MEJIA DE ACEVEDO	656696
E/2021-57632	13/10/21	GECO CONSULTING	SERVICIOS JURÍDICOS Y DE CONTABILIDAD, ASESORAMIENTO EN MATERIA DE IMPUESTOS; AUDITORÍA Y SERVICIOS DE ORGANIZACIONES EMPRESARIALES, PROFESIONALES Y DE EMPLEADORES.	ENMANUEL ALBERTO CORDERO ADAMES, MAYERLING CAROLINA GENAO HELENA	656441
E/2021-55532	4/10/21	GENIFEM SALUD	CONSULTAS MÉDICAS ESPECIALIZADAS EN EL ÁREA DE LA GINECOLOGÍA Y LA OBSTETRICIA; - TOMA DE CULTIVOS GINECOLÓGICOS; - REALIZACIÓN DE EXAMEN DE PAPANICOLAU.	ALICIA CAROLINA SANTOS PERALTA	654953
E/2021-54201	28/9/21	GENMA INVESTMENTS	SERVICIOS DE MERCHANDISING, EDICIÓN Y VENTAS DE REVISTAS, FOTOS Y VIDEOS. GESTIÓN ADMINISTRATIVA.	SURESH SEVERGNINI, CRISTINA ROVIRA CALISALVO	655904
E/2021-56972	11/10/21	GEOMATICA POLANCO MORALES & ASOC	SERVICIOS DE ACTIVIDAD INMOBILIARIA, ES DECIR, SERVICIOS DE AGRIMENSURA, TASADORES, AGRIMENSORES Y SERVICIOS DE AGENTE INMOBILIARIO.	MIGUEL ENRIQUE POLANCO MORALES	655895
E/2021-57921	15/10/21	GEORAN	OFRECER SERVICIOS DE ASESORÍA, IGUALAS EN EL ÁREA FINANCIERA E INVERSIÓN, COMPRA Y VENTA DE ACTIVO, DE BOLSA E INMOBILIARIOS.	ELVYN RICARDO PEÑA GUZMAN	656662
E/2021-56881	11/10/21	GERLUABREU FRUTAS & MAS	SERVICIOS DE VENTA AL POR MAYOR Y EMPAQUE DE PRODUCTOS ALIMENTARIOS CON PREDOMINIO DE FRUTAS, LEGUMBRES Y HORTALIZAS FRESCAS.	GERSON LUIS ABREU ALMONTE	655952
E/2021-55647	4/10/21	GERMANO DOMINICANA DE DESARROLLO GERDOSA	PRESTACION DE SERVICIOS DE ADMINISTRACION, ALQUILER Y VENTA DE INMUEBLES Y BIENES RAICES.	HUGO CORNIEL TEJADA	654885
E/2021-57511	13/10/21	GET PACK	SERVICIO DE ENVÍO DE PAQUETES, TRANSPORTE DE TODO TIPO DE CARGA NACIONAL E INTERNACIONAL, TERRESTRE, AÉREO, MARÍTIMO, MENSAJERÍA COURRIER.	OMAR ANTONIO GUERRERO VALENCIO	656339
E/2021-56901	11/10/21	GILMARYS RESTAURANT	VENTA Y DISTRIBUCIÓN DE TODO TIPO DE COMIDA RAPIDAS, BEBIDAS, BUFFET FAMILIAR Y EMPRESARIAL, ASI COMO SERVICIOS DE RESTAURANTE EN GENERAL.	GILBERTO CASILLA REYES	655838
E/2021-57568	13/10/21	GINA CUIDA TU PIEL	ELABORACIÓN DE JABONES, ACEITES ESENCIALES, LOCIONES PARA EL CUIDADO DE LA PIEL	JORGE BENITO AQUINO HERNANDEZ	656391
E/2021-57007	11/10/21	GINA MI LADO DULCE	ELABORACIÓN Y VENTA DE POSTRES Y DULCES.	GINA AIDEE MENENDEZ CRUZ	655927
E/2021-55736	5/10/21	GINA POWER	LA EXPLOTACIÓN DE UN PARQUE DESTINADO A LA GENERACIÓN Y DISTRIBUCIÓN DE ENERGÍA ELÉCTRICA A PARTIR DE FUENTES DE ENERGÍAS RENOVABLES, ESPECIALMENTE EÓLICA Y FOTOVOLTAICA.	RITA MIGUELINA MARTINEZ MORALES	654987
E/2021-56142	6/10/21	GISSY TOURS	ORGANIZACIÓN Y MONTAJE DE TOURS CON TRANSPORTE, ALOJAMIENTO Y COMIDA. AGENCIA DE VIAJES. VENTA DE BOLETOS AÉREOS, TOURS, OPERADORES DE VIAJES.	GISSELLE JASMIN CALDERON MARTINEZ	655265
E/2021-56331	7/10/21	GIZA BUILDINGS	EMPRESA DEDICADA A LA COMPRA Y VENTA DE TERRENOS, PROMOCIÓN DE VIVIENDAS.	JORGE AIZA RAMIS	655408
E/2021-55623	6/10/21	GLAMOURE EVENTS JLGV	ORGANIZACIÓN Y PLANIFICACION DE EVENTOS EMPRESARIALES, SOCIALES Y PERSONALES, ASI COMO AL ALQUILER DE MOBILIARIOS DECORATIVOS Y CATERING.	GREGORIA VARGAS RODRIGUEZ, JORGE LUIS LOPEZ POLANCO	655196
E/2021-56695	8/10/21	GLAMPING VISTA DEL RIO	SERVICIO DE ECOTURISMO, ORGANIZACIÓN DE EVENTOS ECOTURÍSTICOS, EXCURSIONES, EXPERIENCIA ECOLÓGICA, ALOJAMIENTO ECOLOGICO, CAMPING.	ALEXIS DE JESUS CRUZ ESPINAL	655691
E/2021-55075	8/10/21	GLITTERLASH	SERVICIOS DE UÑAS ACRILICAS Y EN GEL , PEDICURE, MANICURE, PESTAÑAS PELO A PELO, LIFTING DE PESTAÑAS, TINTADO DE CEJAS, LAMINADO DE CEJAS.	KARINA PERALTA GUZMAN	655725
E/2020-32392	8/10/21	GLOBAL @ LOCAL	CONSULTORÍAS ESTRATÉGICAS Y LEGALES; GESTIÓN, ORGANIZACIÓN Y ADMINISTRACIÓN DE NEGOCIOS COMERCIALES; GESTIÓN DE TALENTOS, RECURSOS HUMANOS Y PROPIEDADES.	MARTA CECILIA CABRERA WAGNER, AMIR AVIRAM	655686
E/2021-51143	8/10/21	GLOBAL CONTRUCTION Y MANAGEMENT, GLOCONMA	COMPAÑIA DEDICADA A TODO TIPO DE CONSTRUCCIONES EN GENERAL, UTILIZANDO COMO MATERIA PRIMA, UN MATERIAL MUY RECONOCIDO EN EL MUNDO, EL CUAL SE DENOMINA DRYWALL (PAREDES EN YESO).	VERLIN MANUEL ALMODOVAR RIJO	655732
E/2021-56188	7/10/21	GLOBAL LAFOREST CONTRACTOR & SERVICE	EMPRESA DE SERVICIO DE INGENIERÍA Y ARQUITECTURA, CONSTRUCCIÓN GENERAL, PLANIFICACIÓN, MANTENIMIENTO Y CUALQUIER OTRO SERVICIO RELACIONADO.	MAGANEILA DE LA ROSA LAFOREST, EDISSON LAFOREST	655426
E/2021-55279	14/10/21	GLOBAL PRINT ANE	PUBLICIDAD, DISEÑO GRÁFICO, DISEÑO CORPORATIVO, FACHADAS COMERCIALES, VENTA DE MATERIALES PARA EL ÁREA PUBLICITARIA.	ALBERTO NOLASCO ESPIRITU	656521
E/2021-55560	7/10/21	GMPG DURAXION COMERCIAL	VENTA E IMPORTACIÓN DE REPUESTOS DE PIEZAS DE VEHÍCULOS DE MOTOR (CARROS, MOTOCICLETAS, CAMIONES).	GINA MELISSA PEREZ DE GUERRERO	655549
E/2021-57053	12/10/21	GO CLEANERS GOH RD	SERVICIOS DE LIMPIEZA EN GENERAL.	GRACIELA GONZALEZ LOPEZ	656179
E/2021-54516	6/10/21	GOEDEE PRODUCTIONS	ORGANIZACIÓN DE EVENTOS Y FIESTAS.	MARLEY JEREMIAH GOEDEE REYES	655316
E/2021-50183	4/10/21	GOING 2 THE TOURS	REALIZACIÓN DE EXCURSIONES TURÍSTICAS Y VENTAS DE HOTELES.	EDUAR GERMAN ESPINAL ARIAS	654875
E/2021-34582	15/10/21	GOLDEN ABOGADOS ASESORES EJORAMS	SERVICIOS JURIDICOS EN GENERAL.	YERFF MAIKYM TAPIA ENCARNACION	656801
E/2021-50394	8/10/21	GOLDEN CIGAR AND ACCESORIES CAROSOTO	VENTA Y DISTRIBUCIÓN DE CIGARROS, PUROS Y ACCESORIOS.	JUANA CAROLINA SOTO JIMENEZ	655661
E/2021-54856	30/9/21	GOLDEN EDIMART JEWERLY	SERVICIOS DE JOYERIA	EDISON DAVID MARTINEZ ALMONTE	655178
E/2021-57407	13/10/21	GOLDEN LAKE GROUP	SERVICIOS DE RADIODIFUSIÓN.	PEDRO RICARDO VALDEZ TRAVIESO	656273
E/2021-56675	8/10/21	GOLDEN ORB INVESTMENT	COMPRA Y VENTA DE PROPIEDADES INMOBILIARIAS, ADMINISTRACIONES DE INMUEBLES, VILLAS, CONDOMINIOS, DESARROLLO DE PROYECTOS, BIENES RAÍCES, ASESORÍA INMOBILIARIA.	OMAR CONTRERAS RIVERA	655669
E/2021-55726	5/10/21	GOLDSOLANO CONSTRUCTORA	SERVICIOS DE CONSTRUCCIÓN EN GENERAL.	ZABDIEL ADONI SOLANO PULINARIO	654955
E/2021-55829	12/10/21	GOMAS ROSSVELS	COMPRA, VENTA, ALQUILER, ALMACENAMIENTOS, DISTRIBUCIÓN, IMPORTACIÓN Y EXPORTACIÓN DE NEUMÁTICOS, NUEVOS Y USADOS, BATERÍAS Y REPUESTOS.	ROSSVELS MANUEL CALDERON GUERRERO	655971
E/2021-56371	7/10/21	GOMERA HOMER	VENTA DE GOMAS	LUIS EMILIO LORENZO MARTINEZ	655439
E/2021-57133	12/10/21	GOMERIA CABRERA Y DELGADO	VENTAS DE LUBRICANTES Y REPARACIÓN DE GOMAS DE VEHÍCULOS Y MOTORES.	GUILLERMO CABRERA FERMIN	656522

[210] EXP.	[220] SOL. FECHA	[561] NOMBRE COMERCIAL	[510] ACTIVIDAD	[730] SOLICITANTE	[111] REGISTRO
E/2021-55347	4/10/21	GONE FUN TOURS	SERVICIO DE AGENCIAS DE VIAJES TURISTICOS, EXCURSIONES EN BOTES, EXCURSIONES EN CRUCEROS Y RENT CAR, ALQUILER DE VEHICULOS, RENTA DE VEHICULOS.	ALEXANDER SANTANA MARTE	654727
E/2021-56622	8/10/21	GONVI INVESTMENTS GROUP	SERVICIOS DE CONSULTORIAS ESTRATEGICAS, FINANCIERAS, PROYECTOS DE INVERSION, PLANIFICACIONES ESTRATEGICA EMPRESARIALES.	RUBEN DARIO MATIAS VALERIO	655614
E/2021-48914	15/10/21	GONZALEZ SERVICIOS EMPRESARIALES	SERVICIOS DE CONSULTORIA, CAPACITACIÓN Y ASESORÍA ESTRATÉGICA EN CONTRATACIONES PÚBLICAS Y PRIVADAS.	CARLOS MANUEL GONZALEZ MEDINA	656733
E/2021-56851	15/10/21	GONZAVEN MULTISERVICIOS	IMPORTACIÓN, EXPORTACIÓN, VENTA DE ARTÍCULOS, MATERIALES GASTABLE Y MOBILIARIOS DE OFICINAS, ALIMENTOS, ÚTILES DEPORTIVOS-ESCOLARES, HOGAR.	VICTOR ALEXY GONZÀLEZ ACOSTA	656804
E/2021-56843	11/10/21	GONZCASA	SERVICIOS DE RENTAS DE TODO TIPO DE VEHICULOS, COMERCIALIZACION, VENTA, EXPORTACION E IMPORTACION DE VEHICULOS, Y VENTA DE POLIZAS DE SEGUROS.	CARLOS EDIN GONZÀLEZ CASTILLO	655806
E/2021-56498	7/10/21	GRANDA BAUSTE MULTISERVICIOS	RECLUTAMIENTOS DE PERSONAL, ASESORIA MIGRATORIA,VENTAS DE PASAJES AEREOS Y SERVICIOS DE CALL CENTER.	MARIA ALTAGRACIA DUVERGE JUSTO	655543
E/2021-56817	11/10/21	GRANJA PORCINA M&D	PRODUCCIÓN Y COMERCIALIZACIÓN DE PRODUCTOS CÁRNICOS DE ORIGEN PORCINOS, AVÍCOLAS Y GANADEROS.	LUZ DEL ALBA DIROCIE ENCARNACIÓN	655794
E/2021-55287	1/10/21	GREEN EMPIRE	IMPORTACION DE ALIMENTOS Y ARTICULOS ELECTRICOS Y EXPORTACION DE VEGETALES Y ALIMENTOS PROCESADOS	ISAURA SORIBEL MELENDEZ RODRIGUEZ	654684
E/2021-54507	28/9/21	GREEN NATURE SUPPLIES	ELABORACIÓN DE PRODUCTOS QUÍMICOS DE LIMPIEZA, COSMÉTICOS, SERVICIOS DE LIMPIEZA, SUMINISTROS DE PAPELERÍA, LIBRERÍA E IMPRESOS, INFORMÁTICA, PUBLICIDAD.	NEOLFELINA LISSETT ABAD FLORES	654913
E/2021-54987	30/9/21	GRF BLOCK IMPERIAL	FABRICACION DE TODO TIPO DE CEMENTO, ARENA, BLOCK, VARILLA, MATERIALES DE CONTRUCCION EN GENERAL, SERVICIO DE VOLQUETAS, DELIVERY Y DEMAS.	RODOLFO HENRIQUEZ CAMPUSANO, GUSTAVO ADOLFO HENRIQUEZ CAMPUSANO	654435
E/2021-55873	5/10/21	GRISS RENT A CAR	SERVICIOS DE RENTA DE VEHÍCULOS DE MOTOR.	EDWIN ALBERTO GUTIERREZ ALMANZAR	655061
E/2021-57493	15/10/21	GRIZZLY	COMPRA, VENTA, ALQUILER Y MANTENIMIENTO DE BIENES INMUEBLES.	ALAN JOSE TEJADA PEREZ	656734
E/2021-56243	8/10/21	GROOVE DATACOM	DISEÑO, DESARROLLO, IMPLEMENTACION Y SOPORTE DE TECNOLOGIAS DE LA INFORMACION.	GROOVE DATACOM S.R.L.,	655563
E/2021-57081	12/10/21	GROUP SCHESSOU	IMPORTACIÓN Y EXPORTACIÓN DE ROPAS Y ACCESORIOS, REPRESENTACIÓN DE MARCAS INTERNACIONALES, COSMÉTICAS Y BELLEZA	DESORMEAUT SCHESLIE PETROVNA	655974
E/2021-56328	14/10/21	GROWS WELLNESS	VENTA DE PRODUCTOS DE CUIDADO PERSONAL.	IDELCI ALEJANDRA ZAPATA NUÑEZ	656554
E/2021-57351	12/10/21	GRUP PUPA ENTERTAINMENT S.L	ORGANIZACIÓN EVENTOS EN GENERAL, SERVICIOS DE BAR, RESTAURANT, CONTRATACIONES ARTISTICA MUSICAL.	BERIOZKA PAOLA CADENA CARVAJAL	656192
E/2021-57207	12/10/21	GRUPO ACADEMICO DE MUJERES Y SALUD MENTAL GAMSMARD	COORDINAR LAS ACCIONAR DE MUJERES MEDICOS CON ESPECIALIDAD EN LA PSIQUIATRIA, QUE PRESTAN SERVICIOS PROFESIONALES DE AYUDA A MUJERES NECESITADAS DE ASISTENCIA EN SALUD MENTAL.	ROSSANNA ELIZABETH RAMIREZ MERINO	656071
E/2021-57899	14/10/21	GRUPO ALEYEN 23 CA	PRODUCCION Y VENTA DE PLATANOS, DUINEOS, RULOS, AGUACATES Y TODO TIPO DE FRUTAS, VEGETALES NACIONALES E INTERNACIONALES, ANIMALES VIVOS.	MASFALDA RODRIGUEZ SANCHEZ	656645
E/2021-56689	8/10/21	GRUPO ALVESSA	CONSTRUCCIÓN DE OBRAS CIVILES, Y LA IMPORTACIÓN Y DISTRIBUCIÓN DE EQUIPOS DE COCINA, SERVIVIOS DE HOTELES Y RESTAURANTES.	GRUPO ALVESSA, S.R.L.	655687
E/2021-55214	1/10/21	GRUPO BERNARD ROY	IMPORTACIÓN, VENTA Y DISTRIBUCIÓN DE BEBIDAS ALCOHÓLICAS Y NO ALCOHÓLICAS, SNACKS Y ALIMENTOS DE TODO TIPO, PRODUCTOS DE HIGIENE PERSONAL TALES COMO JABONES.	STEPHANE PIERRE EMMANUEL ROY	654937
E/2021-56052	6/10/21	GRUPO CABZALEZ	COMERCIALIZACION DE TODO TIPO DE PRODUCTOS COSMÉTICOS Y SUPLIDORES DE LOS ELEMENTOS QUE CONLLEVA LA PRODUCCIÓN DE LOS MISMOS.	ANYELA MARIA GONZÀLEZ SIMÓN, OMAR CABA DE JESUS	655185
E/2021-57078	11/10/21	GRUPO COMERCIAL GREAT HOME	SERVICIOS DE VENTA Y COMERCIALIZACIÓN DE TODO TIPO DE MERCANCÍAS COMESTIBLES EN GENERAL AL POR MAYOR Y AL DETALLE.	GRUPO COMERCIAL GREAT HOME	655960
E/2021-55571	4/10/21	GRUPO DE EMPRESAS SALCEDO VIÑAS	DISTRIBUCIÓN Y VENTAS DE TODO TIPO DE PRODUCTOS NACIONALES E IMPORTADOS, INCLUYENDO PRODUCTOS COMESTIBLES COMO CEREALES Y LEGUMBRES, CHOCOLATES, AZUCARES.	VARIDO SEBASTIAN SALCEDO PERALTA , LARISSA ANTONIA VIÑAS HICIANO DE SALCEDO	654835
E/2021-56848	14/10/21	GRUPO DE INGENIEROS Y CONSTRUCCIONES INTERNACIONALES ICDI	LA CONSTRUCCIÓN, DESARROLLO, PROMOTORA, FORMALETAS, VENTA Y ADMINISTRACIÓN DE PROYECTOS URBANÍSTICOS Y RESIDENCIALES.	RAMON ESTEBAN RAMIREZ MERCEDES	656506
E/2021-56560	11/10/21	GRUPO DE INVERSIONES EXPRESS GRUINEXP	SERVICIOS DE COPIAS, IMPRESIONES, CENTRO DE INTERNET, ENCUADERNACIONES, SUB-AGENTE BANCARIO, PRESTAMOS PERSONALES, INVERSIONES FINANCIERA E HIPOTECAS.	GLEHANY YAFREYSYS AZCONA TORRES	655890
E/2021-56195	13/10/21	GRUPO DOBLE WINJUR	EMPRESA COMERCIAL MINORISTA DEDICADA A LA COMPRA Y VENTA DE PRODUCTOS PLASTICOS YA ELABORADOS, COMO SON LOS SIGUIENTES: SILLAS, GABETEROS, MESAS, JARRONES.	WINYER LEONER JORGE OROSCO	656410
E/2021-44556	13/10/21	GRUPO EMPCRA	CONSTRUCCION, COMPRA, VENTA Y ALQUILER DE TODA CLASE DE BIENES INMUEBLES, PROYECTOS HABITACIONALES, VIVIENDAS FAMILIARES, HOTELES, CARRETERAS.	CONSTRUCTORA E INVERSIONES CHARLESTON. S.R.L.	656240
E/2021-56355	11/10/21	GRUPO G&C SOLUCIEN	SOLUCIONES LEGALES, COBROS COMPULSIVOS EN GENERAL, FINANCIAMIENTO, IMPORTACIONES Y VENTAS DE VEHÍCULOS, BIENES RAÍCES, HIPOTECAS Y CRÉDITOS EN GENERAL.	DAYANA DEL CARMEN FERNÀNDEZ RODRÍGUEZ	655921
E/2021-56656	13/10/21	GRUPO GAL JAGT	TRABAJOS DE INGENIERÍA, CONSTRUCCIÓN Y MANTENIMIENTO DE CONSTRUCCIONES EN GENERAL, SUPERVISIÓN DE OBRAS EN GENERAL.	JAIME ANTONIO GOMEZ TERUEL	656353
E/2021-55139	6/10/21	GRUPO GIIA IMAGEN INTEGRAL	CONSTITUCIÓN DE COMPAÑIAS, ADMINISTRACIÓN Y ALQUILERES DE INMUEBLES, ASESORÍA LEGAL.	ALEXANDRA BERAS DIAZ	655119
E/2021-56396	7/10/21	GRUPO GOLA	SOCIEDAD TENEDORA DE INMUEBLES EN REPÚBLICA DOMINICANA.	JUAN SEBASTIAN GONZALEZ LAMA	655461
E/2021-55609	5/10/21	GRUPO HBN	VENTA DE ALIMENTOS, BEBIDAS, COMERCIALIZACION DE PRODUCTOS COMESTIBLES ENVASADOS.	LUIS EMILIO PEREZ	655096
E/2021-57109	15/10/21	GRUPO INGCANA	CONSTRUCCIÓN Y MANTENIMIENTO DE OBRAS CIVILES, HIDRÁULICAS, VIALES Y MARÍTIMAS. MANTENIMIENTO EN GENERAL DE PLANTA FÍSICA DE EDIFICACIONES. I	ADRIAN JOSÉ ROSARIO BELTRE, NÉSTOR EMMANUEL MATOS UREÑA	656783
E/2021-56313	7/10/21	GRUPO J.E .TORIBIO REAL STATE	SERVICIOS DE BIENES RAÍCES, DE INTERMEDIACIÓN PARA VENTA, ALQUILERES, COMPRA Y ADMINISTRACION DE INMUEBLES Y SERVICIOS LEGALES EN GENERAL.	JUAN ERIBERTO TORIBIO	655388
E/2021-55859	5/10/21	GRUPO LOS CATIRRUCIOS	ADMINISTRACIÓN Y OPERACIÓN DE FRANQUICIAS Y RESTAURANTES DE ALIMENTOS Y BEBIDAS.	SIMON GUILLERMO PLANAS ALMENAR	655035
E/2021-56132	12/10/21	GRUPO LUPERDI COMERCIAL	COMPRA Y VENTA DE PRODUCTOS ALIMENTICIOS, PRODUCTOS DE LIMPIEZA E HIGIENE CORPORAL, BEBIDAS ALCOHÓLICAS Y PLÁSTICOS DESECHABLES.	LUIS MIGUEL PEREZ MENDOZA, DINERVIS PEREZ MENDOZA	656095
E/2021-44554	13/10/21	GRUPO MAREDMAR	DISEÑO, DESARROLLO Y CONSTRUCCIÓN DE OBRAS CIVILES, CARRETERAS, PUENTES, ESTRUCTURA ARQUITECTÓNICAS EN METALES, MADERAS, BLOQUES.	FERRAMIENTAS & MASS, S.R.L.	656236
E/2021-57061	11/10/21	GRUPO MEDICO COMEDERO ARRIBA GRUPMECA	SIN FINES DE LUCRO.BRINDAR ASISTENCIA SOCIAL EN LOS PROBLEMAS Y NECESIDADES DE LA COMUNIDAD, ESPECIALMENTE Y SIN SER LIMITATIVO EN EL ÁREA DE SALUD DE LA COMUNIDAD DE COMEDERO ARRIBA.	MILBIA FRANCHESCA VILLAMAN GUERRERO	655999
E/2021-56928	13/10/21	GRUPO MEJIA BRITO	CREACIÓN DE CAMPAÑAS PUBLICITARIAS, Y ASESORÍA DE IMAGEN.	CHANELLY SAHIRA MEJIA BRITO	656234
E/2021-57421	14/10/21	GRUPO MONTPELLIER AURELIE	IMPORTACIÓN Y EXPORTACIONES DE PRENDAS DE VESTIR PARA DAMAS Y CABALLEROS, ELABORACIÓN DE MUEBLES PARA EL HOGAR Y OFICINAS.	AURILIE MEA	656583
E/2021-57919	14/10/21	GRUPO MORETTE	SERVICIOS DE BIENES RAÍCES, TURISMO,INMOBILIARIA, CONSTRUCTORA, MANTENIMIENTO DE HOTELES, EDIFICIOS, LOCALES COMERCIALES, AÉREAS VERDES.	MAIRA ANTONELLA CURILLAN, OSCAR EDUARDO MORETTE DAGUN	656660
E/2021-57976	15/10/21	GRUPO MRM	IMPORTACIÓN, DISTRIBUCIÓN, USO Y VENTA DE PRODUCTOS QUÍMICOS, PIEZAS MECÁNICAS, MAQUINARIAS MECÁNICAS Y ELÉCTRICAS	PABLO ALFONSO RODRIGUEZ	656703
E/2021-57082	12/10/21	GRUPO NAHO	VENTA PRENDAS DE VESTIR, ACCESORIOS Y ARTÍCULOS DE BEBE.	NAIROBY SUAREZ SEGURA	655975
E/2021-55346	4/10/21	GRUPO NIETOS DE MALLIA	VENTA DE PRODUCTOS DE LIMPIEZA, DESECHABLES Y PLÁSTICO, FERRETERÍA, ELÉCTRICO, VENTA DE EQUIPOS DE OFICINA, TECNOLOGÍA Y SOFTWARE, MANTENIMIENTO Y REPARACIÓN DE EDIFICACIONES.	JOSE MIGUEL JIMENEZ MUÑOZ	654741
E/2021-55715	13/10/21	GRUPO NINMERE MULTISERVICES	VENTA Y SUMINISTROS DE ALIMENTOS, SERVICIOS DE CATERING, VENTAS DE MATERIALES GASTABLES Y DE OFICINAS, ARTÍCULOS FERRETEROS, ELÉCTRICOS, SERVICIOS JURÍDICOS.	ELIEZER RAMIREZ DE LEON	656355
E/2021-58034	15/10/21	GRUPO PEREYRA & MARCHENA	COMERCIALIZACIÓN, VENTA, IMPORTACIÓN Y EXPORTACIÓN DE PRODUCTOS ALIMENTICIOS, BEBIDAS ALCOHÓLICAS Y NO ALCOHÓLICAS.	MOISES FERNANDO MARCHENA MARTE	656770
E/2021-56537	8/10/21	GRUPO PYM RD	VENTA Y DISTRIBUCION DE TEXTILES EN GENERAL, ROPA, TODO GENERO DE PRENDAS DE VESTIR, DEPORTIVA CASUAL O FORMAL, PARA DAMAS, CABALLEROS Y NIÑOS, CALZADOS.	MARIA ELISA MENDOZA MARQUEZ	655556
E/2021-56995	13/10/21	GRUPO SANTANA TAVERA	VENTA DE FRUTAS Y VEGETALES.	ERIDANNIA TAVERA DE SANTANA	656343
E/2021-54754	11/10/21	GRUPO TS CHROME 0313	CONSTRUCCIÓN DE VIVIENDAS, EDIFICIOS E INFRAESTRUCTURAS; OFICINAS, REHABILITACIÓN Y RESTAURACIÓN DE INMUEBLES, URBANIZACIÓN.	JUAN ALEXANDER SANCHEZ CASTILLO	655918
E/2021-57332	12/10/21	GRUPO VENESTAVA	VENTA Y ALQUILER DE PROPIEDADES, TERRENOS, DECORACIONES DEL HOGAR, ELECTRODOMÉSTICOS DEL HOGAR, VENTA DE SEGUROS PARA EL HOGAR Y TODO TIPO DE VEHÍCULOS.	FERNANDO RHADAMES TAVARES PEREZ, ARIANA ELENA ESTABA GUILLEN	656185
E/2021-55502	4/10/21	GRUPO WARMEX	CONSTRUCCION, ARQUITECTURA, COMPRA Y VENTA DE BIENES INMUEBLES, BIENES RAICES, IMPORTACION, EXPORTACION, COMERCIALIZACION, DISTRIBUCION Y VENTA DE MATERIALES Y MUEBLES DE OFICINAS.	MANUEL DE JESUS BRITO GARCIA	654788
E/2021-56718	8/10/21	GUARDERIA INFANTIL CASA DE DIOS PUERTA DEL CIELO	SERVICIOS DE CUIDADO DE NIÑOS Y SALA DE TAREA.	MILAGROS SOSA SUAREZ	655710
E/2021-56068	6/10/21	GUBLICIDAD	OTORGAMIENTO DE SERVICIOS PUBLICITARIOS DE TODO TIPO INCLUYENDO REALIZACIÓN DE CAMPAÑAS PUBLICITARIAS, MARKETING DIGITAL, MARKETING TRADICIONAL.	JOSÉ GREGORIO ADAMES LORENZO	655291
E/2021-57869	15/10/21	GUERRA GG GEEKS	TIENDA PARA VENTA DE FIGURAS COLECCIONABLES, ROPA (T-HIRTS, ABRIGOS, MEDIAS, GORROS, GORRAS), TAZAS, LLAVEROS, PIN, TODO TIPO DE ACCESORIOS.	JEAN GABRIEL GUERRA VEGA	656754
E/2021-55317	1/10/21	GUTIERREZ RODIO	DISEÑO, DECORACIÓN DE INTERIORES, DISEÑO ARQUITECTÓNICO, REMODELACIÓN DE INTERIORES PARA OFICINAS Y RESIDENCIALES.	DANILO RODIO, JORGE LUIS GUTIERREZ BRETON	654703
E/2021-57372	13/10/21	GYOZA TU MAI	LA PREPARACIÓN DE ALIMENTOS, Y VENTA DE TODO TIPO DE COMIDA, COMIDA ELABORADAS Y BEBIDA PARA SU CONSUMO DENTRO O FUERA DE LAS INSTALACIONES.	IVETTE MARIE DE CAMPS ANTONIO	656230
E/2021-56636	8/10/21	HACIENDA REGIONAL DEL NOROESTE HARENOR	LA APLICACIÓN DE TÉCNICAS ESPECIALIZADAS A LA SIEMBRA, CULTIVO Y PRODUCCIÓN DE RUBROS PARA CONSUMO HUMANO, AJUSTADOS A LOS LINEAMIENTOS TANTO DEL MERCADO NACIONAL COMO INTERNACIONAL.	GREGORIS DE JESÚS GÓMEZ PENALÓ	655625
E/2021-55826	6/10/21	HAITÍ VIP TOURS	SE DEDICARÁ A ORGANIZACIÓN DE TOURS DE INVERSIONISTAS; GESTIONES CONSULARES Y MIGRATORIAS, CAPTACIONES DE INVERSIONISTAS HAITIANOS.	EDWIN MARDOCHEE PARAISON	655159
E/2021-56337	7/10/21	HAITIANOS UNIDOS PARA UN FUTURO H.U.F	ENTIDAD SIN FINES DE LUCRO DEDICADA A TRABAJAR JUNTOS CON NUESTROS COMPAÑEROS, COMPATRIOTAS, GUIARLOS A SEGUIR A JESÚS, FORMARLOS EN EDUCACIÓN.	WILBERT DAREUS	655410
E/2021-56712	8/10/21	HAIYES COZTURE	FEBRICACION, VENTA Y REPARACION DE PRENDAS DE VESTIR; TALES COMO UNIFORMES, CHAQUETAS, CAMISA, GORRAS, POLOCHERS, BORDADOS, PANTALONES Y AFINES.	YELIN LEBRON PINALES	655701
E/2021-56222	11/10/21	HAIZEA NAILS	SERVICIO DE CENTRO DE UÑAS, MANICURA PEDICURA, UNAS ACRILICAS, PESTAÑAS, TINTADO DE CEJAS.	YADISA DE LA CRUZ CASTRO	655871
E/2021-57736	15/10/21	HAPPY TACOS MARM	VENTAS DE TACOS, BURRITOS, ENSALADAS, HAMBERGER, TAPAS, BATIDOS Y AFINES	MADELINE RAMIREZ MARTINEZ	656757
E/2021-57817	14/10/21	HAYSANT SYNERGY	INGENIERO ELECTRÓNICO, INSTALACIÓN Y RETRUCTURACION DE LINEAS ELÉCTRICAS, DE CASA, EDIFICIOS Y NAVES.	TEDDY HAYWOOD SANTANA	656598
E/2021-55709	8/10/21	HEALTH GUARDIANS REAL ESTATE INVESTMENT	CONSTRUCCIÓN, DESARROLLO, VENTA, ALQUILER Y PROMOCIÓN DE PROYECTOS ECOLÓGICAMENTE SOSTENIBLES EN LA REPÚBLICA DOMINICANA.	ARITMEDES RESTITUYO GOMEZ, CARLOS AUGUSTO WILLIAM RAMIREZ	655685
E/2021-54392	28/9/21	HEALTHY CONNECT SOLUTIONS	SERVICIO DE CALL CENTER, TELECOMUNICACIONES.	YELLY CLEVE YEAN	653990
E/2021-56595	8/10/21	HEINSEN CREATIVE STUDIO	PRODUCCIÓN DE CONTENIDO CREATIVO, VISUAL Y AUDIOVISUAL, PARA CÓMICS, VIDEOJUEGOS, ANIMACIONES, NOVELAS GRÁFICAS E ILUSTRACIÓN.	GEORGE LUIS RAMÓN HEINSEN MOLINA	655591
E/2021-57281	13/10/21	HELCOIN INTERNATIONAL BY ANNERYS ESTEVEZ	SERVICIOS Y REALIZACION DE CONSULTORIAS DE COACHING , ENTRENAMIENTOS, CHARLAS Y TALLERES TODOS RELACIONADOS AL COACHING.	ANNERYS ESTEVEZ OGANDO	656422
E/2021-55520	4/10/21	HELVETICAMEDIA	SERVICIOS DE MANEJO DE REDES SOCIALES, DISEÑOS, PROMOCIONES, CAMPAÑAS DE PRODUCTOS, SERVICIOS O MARCAS Y OTRAS GESTIONES PUBLICITARIAS.	ADRIANA ISABEL TEJERA MESSINA	654795
E/2021-52766	17/9/21	HERLU SUPERMERCADO Y SERVICIOS	CREAR UN SUPERMERCADO PARA VENDER AL POR MAYOR Y AL POR MENOR LOS DIVERSOS TIPOS DE PRODUCTOS COMO: PRODUCTOS ALIMENTARIOS, PRODUCTOS FARMACÉUTICOS.	HERLINE LORMEUS, LUCLAIN NOEL JEAN	655639
E/2021-55085	11/10/21	HERNAN ROSS	PRODUCCIÓN, INDUSTRIALIZACIÓN, IMPORTACIÓN Y EXPORTACIÓN, FABRICACIÓN, DISEÑO, GRABADO, COMPRA Y VENTA AL POR MAYOR Y DETALLE DE MATERIA PRIMA COMO PIELES, TEXTIL.	MODESTO ROSADO HERNANDEZ, YOCELYN ALTAGRACIA HERNÁNDEZ VICIOSO	655783
E/2021-55129	6/10/21	HERNANDO LAZALA AUTO IMPORT	COMPRA, VENTA, IMPORTACIÓN DE VEHÍCULOS.	OLIVER HERNANDO LAZALA	655289
E/2021-55545	4/10/21	HÉROES DE LA REPÚBLICA, HR	ASOCIACIÓN SIN FINES DE LUCRO, DEDICADA A LA PROMOCIÓN Y DISEMINACIÓN DE LOS VALORES REPUBLICANOS Y DEMÓCRATAS EN LA REPUBLICA DOMINICANA.	OCTAVIO ALFREDO LANDOLFI CABRERA	654810
E/2021-56549	8/10/21	HERUN	VENTA AL POR MAYOR DE ALIMENTOS Y MATERIALES DE OFICINA	EDINSON ADONI ROSARIO MORILLO, NOVIS VICENTE PIMENTEL	655567

[210] EXP.	[220] SOL. FECHA		[510] ACTIVIDAD	[730] SOLICITANTE	[111] REGISTRO
E/2021-56348	7/10/21	HGO DR VILLA	TENENCIA, COMERCIALIZACIÓN, ADMINISTRACIÓN, VENTA DE BIENES INMUEBLES Y LA ADMINISTRACIÓN DE EMPRESAS CON POTENCIAL DE EXPLOTACIÓN EN LA INDUSTRIA INMOBILIARIA.	GIOVANNI ROBERT BRESCIANI	655644
E/2021-57635	13/10/21	HIELO Y AGUA SHADELLY	VENTA DE HIELO Y AGUA PURIFICADA	ANDRES ROBERTO SOTO AYBAR, SANTA CAROLINA GUERRERO	656531
E/2021-56614	8/10/21	HISS-INGENIERIA Y SERVICIOS	COMPRA, VENTA, INSTALACION Y MANTENIMIENTO DE EQUIPOS Y SISTEMAS ELECTRICOS EN GENERAL.	JESUS MARIA HILTON CAMPUSANO	655590
E/2021-58066	15/10/21	HKP	SERVICIOS DE CONSTRUCCION Y VENTA DE MATERIALES DE CONSTRUCCION.	KELEN EUCLIDES PAREDES BRITO	656782
E/2021-57713	14/10/21	HLDMULTISERVIC	SERVICIOS DE MANTENIMIENTO E INSTALACIONES ELECTRICAS Y CLIMATIZACION.	HECTOR LEONARDO LALONDRIZ MARINEZ	656514
E/2021-58030	15/10/21	HLJ AUTO IMPORT.	IMPORTACION DE VEHICULOS DE MOTOR, COMPRA Y VENTA DE VEHICULOS USADOS.	HENRY OSVALDO FROMETA MOLINA, JOSE EMILIO FROMETA MOLINA, LUIS ALBERTO FROMETA MOLINA	656761
E/2021-58014	15/10/21	HME HACIENDA MIRADOR ESTEVEZ	PRODUCCIÓN AGRÍCOLA, GANADERA. AGROINDUSTRIA. ADQUISICIÓN DE VIENES INMUEBLES PARA DESARROLLO AGROINDUSTRIAL Y GANADERO.	DIEGO JOSÉ ESTEVEZ CASTILLO	656737
E/2021-57369	13/10/21	HMV ESTUDIOS	SERVICIO DE ALQUILER DE ESPACIO CON ESCENOGRAFÍAS CREATIVAS, PARA AQUELLOS FOTÓGRAFOS INDEPENDIENTES QUE DESEEN TRABAJAR EN DICHO ESPACIO.	VANESSA MICHELLE GÓMEZ COS	656202
E/2021-51622	4/10/21	HOGAR KATTY FENG	VENTA AL POR MENOR DE ARTICULOS DEL HOGAR.	LEILEI CHEN	654916
E/2021-57580	13/10/21	HOLISTICAMENTE HABLANDO	ELABORACIÓN DE PRODUCTOS ORGÁNICOS, NATURALES, COMO ALKALINO, NUTRICIÓN ESPIRITUALIDAD PARA EL BIENESTAR HUMANO.	CESAR FRANCISCO CRUZ	656396
E/2020-37549	30/9/20	HOSPITAL DOCENTE GENERAL PADRE BILLINI	ATENDER LAS NECESIDADES DE SERVICIOS DE SALUD, EN LA RED DE PRESTADORAS DEL SERVICIO NACIONAL DE SALUD.	SERVICIO NACIONAL DE SALUD	656603
E/2021-31807	5/10/21	HOSPITAL LOCAL BOCA CHICA	PRESTAR SERVICIOS DE SALUD, ATENCIONES DE HOSPITALIZACIÓN, EMERGENCIAS Y CONSULTAS AL PÚBLICO EN GENERAL.	SERVICIOS NACIONAL DE SALUD	655016
E/2020-37593	30/9/20	HOSPITAL MATERNO INFANTIL SAN LORENZO DE LOS MINA	ATENDER LAS NECESIDADES DE SERVICIOS DE SALUD, EN LA RED DE PRESTADORAS DEL SERVICIO NACIONAL DE SALUD.	SERVICIO NACIONAL DE SALUD	656198
E/2020-37626	30/9/20	HOSPITAL MUNCIPAL CENTRO DE SALUD INTEGRAL BELLA VISTA	ATENDER LAS NECESIDADES DE SERVICIOS DE SALUD, EN LA RED DE PRESTADORAS DEL SERVICIO NACIONAL DE SALUD	SERVICIO NACIONAL DE SALUD	656713
E/2020-37642	30/9/20	HOSPITAL MUNICIPAL DE BANICA	ATENDER LAS NECESIDADES DE SERVICIOS DE SALUD, EN LA RED DE PRESTADORAS DEL SERVICIO NACIONAL DE SALUD.	SERVICIO NACIONAL DE SALUD	656186
E/2020-37535	30/9/20	HOSPITAL MUNICIPAL DE BOCA CHICA	ATENDER LAS NECESIDADES DE SERVICIOS DE SALUD, EN LA RED DE PRESTADORAS DEL SERVICIO NACIONAL DE SALUD	SERVICIO NACIONAL DE SALUD	655023
E/2020-37586	14/10/21	HOSPITAL MUNICIPAL DE HACIENDA ESTRELLA	ATENDER LAS NECESIDADES DE SERVICIOS DE SALUD, EN LA RED DE PRESTADORAS DEL SERVICIO NACIONAL DE SALUD.	SERVICIO NACIONAL DE SALUD	656591
E/2020-37585	30/9/20	HOSPITAL MUNICIPAL DE HATO DEL YAQUE	ATENDER LAS NECESIDADES DE SERVICIOS DE SALUD, EN LA RED DE PRESTADORAS DEL SERVICIO NACIONAL DE SALUD.	SERVICIO NACIONAL DE SALUD	656590
E/2020-37584	30/9/20	HOSPITAL MUNICIPAL DE HONDO VALLE	ATENDER LAS NECESIDADES DE SERVICIOS DE SALUD, EN LA RED DE PRESTADORAS DEL SERVICIO NACIONAL DE SALUD.	SERVICIO NACIONAL DE SALUD	656589
E/2020-37582	30/9/20	HOSPITAL MUNICIPAL DE IMBERT	ATENDER LAS NECESIDADES DE SERVICIOS DE SALUD, EN LA RED DE PRESTADORAS DEL SERVICIO NACIONAL DE SALUD.	SERVICIO NACIONAL DE SALUD	656221
E/2020-37583	14/10/21	HOSPITAL MUNICIPAL DE JAMAO AL NORTE	ATENDER LAS NECESIDADES DE SERVICIOS DE SALUD, EN LA RED DE PRESTADORAS DEL SERVICIO NACIONAL DE SALUD.	SERVICIO NACIONAL DE SALUD	656587
E/2020-37575	30/9/20	HOSPITAL MUNICIPAL DE SANTIAGO JOSE DE JESUS JIMENEZ ALMONTE	ATENDER LAS NECESIDADES DE SERVICIOS DE SALUD, EN LA RED DE PRESTADORAS DEL SERVICIO NACIONAL DE SALUD.	SERVICIO NACIONAL DE SALUD	656588
E/2020-37569	30/9/20	HOSPITAL MUNICIPAL DE VILLA RIVA ALICIA DE LEGENDRE	ATENDER LAS NECESIDADES DE SERVICIOS DE SALUD, EN LA RED DE PRESTADORAS DEL SERVICIO NACIONAL DE SALUD.	SERVICIO NACIONAL DE SALUD	656193
E/2020-37574	14/10/21	HOSPITAL MUNICIPAL DR. JORGE ARMANDO MARTINEZ	ATENDER LAS NECESIDADES DE SERVICIOS DE SALUD, EN LA RED DE PRESTADORAS DEL SERVICIO NACIONAL DE SALUD.	SERVICIOS NACIONAL DE SALUD	656646
E/2020-37581	30/9/20	HOSPITAL MUNICIPAL JIMA ABAJO	ATENDER LAS NECESIDADES DE SERVICIOS DE SALUD, EN LA RED DE PRESTADORAS DEL SERVICIO NACIONAL DE SALUD.	SERVICIO NACIONAL DE SALUD	656593
E/2020-37580	12/10/21	HOSPITAL MUNICIPAL JUAN DE HERRERA	ATENDER LAS NECESIDADES DE SERVICIOS DE SALUD, EN LA RED DE PRESTADORAS DEL SERVICIO NACIONAL DE SALUD	SERVICIO NACIONAL DE SALUD	656238
E/2020-37566	30/9/20	HOSPITAL PEDIATRICO DR HUGO MENDOZA	ATENDER LAS NECESIDADES DE SERVICIOS DE SALUD, EN LA RED DE PRESTADORAS DEL SERVICIO NACIONAL DE SALUD.	SERVICIO NACIONAL DE SALUD	656592
E/2020-37563	12/10/21	HOSPITAL PEDIATRICO DR ROBERT REID CABRAL	ATENDER LAS NECESIDADES DE SERVICIOS DE SALUD, EN LA RED DE PRESTADORAS DEL SERVICIO NACIONAL DE SALUD.	SERVICIOS NACIONAL DE SALUD	656191
E/2020-37558	30/9/20	HOSPITAL SANTO SOCORRO	ATENDER LAS NECESIDADES DE SERVICIOS DE SALUD, EN LA RED DE PRESTADORAS DEL SERVICIO NACIONAL DE SALUD.	SERVICIO NACIONAL DE SALUD	656223
E/2020-37555	30/9/20	HOSPITAL TRAUMATOLOGICO DR NEY ARIAS LORA	ATENDER LAS NECESIDADES DE SERVICIOS DE SALUD, EN LA RED DE PRESTADORAS DEL SERVICIO NACIONAL DE SALUD.	SERVICIOS NACIONAL DE SALUD	656212
E/2021-27182	11/5/21	HOSPITAL TRAUMATOLOGICO DR. DARIO CONTRERAS	PRESTAR DE SERVICIOS DE SALUD, ATENCIONES DE HOSPITALIZACION, EMERGENCIA Y CONSULTAS AL PUBLICO EN GENERAL	SERVICIOS NACIONAL DE SALUD	655019
E/2021-57307	12/10/21	HOTEL EL NAVEGANTE	OFRECEMOS ALOJAMIENTO PARA NACIONALES Y EXTRANJEROS, AMBIENTADO PARA TODA LA FAMILIA, DISPONIBLE PARA BODAS, CUMPLEAÑOS, BAUTIZOS RESTAURANTE Y PISCINA.	RAFAEL ANTONIO MORLA PUELLO	656163
E/2021-58055	15/10/21	HOTEL LOS YAYALES	SERVICIO DE HOTELERÍA, TURISMO, RESTAURANTE Y OTRAS ACTIVIDADES AFINES.	PAULA MARGARITA GUZMÁN RODRÍGUEZ	656779
E/2021-56258	7/10/21	HOTEL MARIA BONITA HIGUEY	SERVICIOS DE HOTELERIA Y HOSPEDAJE	JUANA MARIA REYES RODRIGUEZ, CANDIDO MENDOZA	655363
E/2021-56020	6/10/21	HOTEL UNICO LA PARED	SERVICIOS DE ALOJAMIENTO POR HORAS, MOTELES Y CABANAS	RENE LEONIDAS DE LOS SANTOS CASTILLO	655167
E/2021-57159	12/10/21	HOTELVILLE QUI IL TUO GRANDE PARAISO	ALOJAMIENTO DE HUÉSPEDES O VIAJEROS, EQUIPADO Y PLANIFICADO PARA ALBERGAR A LAS PERSONAS DE MANERA TEMPORAL.	SANTA VARGAS SANCHEZ	656023
E/2021-56270	7/10/21	HP SOLUCIONES	RECOLECCIÓN Y MANEJO RESIDUOS SÓLIDOS, BOTE DE BASURA, ESCOMBROS Y TODA CLASE DE DESPERDICIOS.	YINETTE AYANNY POLANCO HERRERA DE ALMANZAR	655364
E/2021-58032	15/10/21	HPS CONTRATISTAS	DISEÑO, INSTALACION Y MANTENIMIENTO DE SISTEMAS ELECTROMECANICOS Y AIRES ACONDICIONADO DE TODO TIPO.	HEBERTO AMAURY PEÑA HERNANDEZ	656764
E/2021-57927	15/10/21	HR EYE CARE	COMPAÑÍA QUE SE DEDICA A PROVEER SERVICIOS OFTALMOLÓGICOS	JOHN EDWARD HOOPER ARMENTEROS	656663
E/2021-55547	4/10/21	HT LINK ACQUISITION	INVERSIÓN EN SOCIEDADES DOMINICANAS MEDIANTE LA COMPRA DE ACCIONES Y/O CUOTAS SOCIALES DENTRO DE SU CAPITAL SOCIAL.	ALEX JOHN CAMPOS	654898
E/2021-57317	12/10/21	HUGE RISK GAMES	SERVICIOS DE JUEGOS DEPORTIVOS ELECTRONICOS	JUAN RAMON CAPELLAN BAUTISTA	656540
E/2021-57833	14/10/21	HYDRA SOLUCIONES	RESTAURANTES Y CATERING (SERVICIOS DE COMIDAS Y BEBIDAS),SERVICIOS DE BANQUETES Y CATERING, SERVICIOS DE ENTREGA DE COMIDAS, EVENTOS.	JOHAN PEÑA HIDALGO	656608
E/2021-55507	4/10/21	IBIMON	COMPRA, VENTA, IMPORTACIÓN, EXPORTACIÓN, TRANSPORTE DE FLORES, PLANTAS, SEMILLAS Y PRODUCTOS AGRÍCOLAS.	JUAN MIGUEL MARI LLABRES	654790
E/2021-56536	8/10/21	ICB CONSTRUCTORA	TODO TIPO DE CONSTRUCCIONES, COMPRA Y VENTA DE INMUEBLES, SERVICIOS DE COTIZACIONES, REPARACIONES DE INMUEBLES Y OTRAS ACTIVIDADES RELACIONADAS AL SECTOR CONSTRUCCIÓN.	CHARLIS JOSE BETANCES CRUZ	655546
E/2021-56452	7/10/21	ICORDERO SOLUCIONES CONTABLES	SERVICIOS DE CONTABILIDAD Y TENEDURÍA DE LIBRO, AUDITORÍA Y ASESORÍA FISCAL.	INDIRA RAMONA CORDERO FELIZ	655488
E/2021-55053	30/9/21	IEM CORPORATION	INSTALACIONES ELECTROMECÁNICAS, VENTAS DE EQUIPOS ELECTROMECÁNICOS, CONSTRUCCIONES CIVILES, METALMECÁNICA Y CUARTOS FRÍOS, AUTOMATIZACIÓN INDUSTRIAL.	IEM CORPORATION, S.R.L.	656062
E/2021-56065	12/10/21	IFCON - INDUSTRIAL FACILITIES CONSTRUCTIONS	CONSTRUCCIONES INDUSTRIALES Y COMERCIALES, PROYECTOS LLAVE EN MANO, INSTALACIONES ELECTROMECÁNICAS EN GENERAL, VENTA E INSTALACIÓN DE EQUIPOS Y MATERIALES INDUSTRIALES.	RICARDO EDUARDO CASADO MILANESSE	656017
E/2021-57171	12/10/21	IFSA DOMINICANA	SERVICIO DE INFORMATICA, ESAMBLAJE REPARACIÓN Y VENTA DE MAQUINA ELECTRÓNICA DE DIVERSIÓN Y EQUIPO ELECTRÓNICO EN GENERAL.	SONIA RODRIGUEZ LAMELA	656036
E/2021-55088	1/10/21	IGLESIA APOSTOLICA DEL APOSENTO ALTO HECHOS 20:7-8 IGLAPAL.	SIN FINES DE LUCRO PREDICAR EL EVANGELIO DE NUESTRO SEÑOR Y SALVADOR JESUCRISTO A TODA CRIATURA,.	ELSA POLANCO NOVA	656497
E/2021-56799	11/10/21	IGLESIA BAUTISTA LA ROMANA	SIN FINES DE LUCRO ,LA ADORACIÓN A DIOS Y PREDICAR EL EVANGELIO A LOS PECADORES PARA SER SALVOS, ASÍ COMO TAMBIÉN, CUALQUIER ACTIVIDAD CARACTERÍSTICA DE NUESTRO MINISTERIO	IGLESIA BAUTISTA LA ROMANA. INC	655777
E/2021-56852	11/10/21	IGLESIA BAUTISTA SALVOS PARA SERVIR	ENTIDAD SIN FINES DE LUCRO DEDICADA A LA PREDICACION DEL EVANGELIO DE JESUCRISTO.	EMMANUEL CHARLES	655805
E/2021-56626	8/10/21	IGLESIA CRISTIANA JESUS RESTAURA LA FAMILIA	SOMOS UNA IGLESIA COMPROMETIDA CON LAS PERSONAS Y LA COMUNIDAD, TRABANDO EN LABORES SOCIALES Y HUMANITARIAS. SIN FINES DE LUCRO.	JUAN REYNOSO	655612
E/2021-54723	11/10/21	IGLESIA DE CRISTO EL ANCLA DE MI FE	ENTIDAD SIN FINES DE LUCRO QUE SE DEDICARA A: CULTOS, ESTUDIOS BÍBLICOS, ESCUELAS BÍBLICAS, ESCUELAS SABÁTICA PARA NIÑOS Y CAMPAÑAS EN LAS CALLES.	PEDRO SANTANA DE LA CRUZ, SANTO CASTILLO	655893
E/2021-55849	5/10/21	IGLESIA DE FILOSOFIA ESPIRITUAL Y TRASLACION MENTAL PARA QUITAR LAS PREOCUPACIONES	LLEVAR BIENESTAR ESPIRITUAL, EMOCIONAL Y ECONÓMICO A LA POBLACIÓN MUNDIAL. SIN FINES DE LUCRO	ALVARO JIMENEZ CRISOSTOMO	655031
E/2021-56618	8/10/21	IGLESIA EVANGELICA LA VERDAD EN TIEMPO DE PELIGRO	SIN FINES DE LUCRO, SERVIR A TODO EL MUNDO EN EL NOMBRE DE JESÚS, LA PREDICACIÓN DE LA PALABRA DE DIOS Y GLORIFICARLE EN TODO.	MAXIMO MERCADO VASQUEZ	655605
E/2021-55427	4/10/21	IGLESIA EVANGELICA PENTECOSTAL JESUS EL BUEN PASTOR	CONGREGAR A SUS MIEMBROS PARA ADORAR A DIOS.	REYNILIO FEDERICO CASTILLO AQUINO	654745
E/2021-56049	7/10/21	IGLESIA EVANGELICA PENTECOSTAL JESUS LA ROCA, IEPEJER	ENTIDAD SIN FINES DE LUCRO DEDICADA A LLEVAR LA PALABRA DE DIOS, A TIEMPO Y FUERA DE TIEMPO	VENERALDA JULIANA YNOA	655386
E/2021-55094	5/10/21	IGLESIA EVANGELICA PENTECOSTAL LA SANA DOCTRINA TITO 2:8	IGLESIA EVANGÉLICA DEDICADA A PREDICAR EL EVANGELIO PARA LA SALVACIÓN DE LAS ALMAS, SIGUIENDO LAS PAUTAS DE NUESTRO SEÑOR JESUCRISTO. SIN FINES DE LUCROS.	PASCUAL PINALES TIBREY	655005
E/2021-56635	8/10/21	IGLESIA EVANGELICA PENTECOSTAL REFUGIO EN CRISTO EL CAMINO, IEPRCC	ORGANIZACION SIN FINES DE LUCRO QUE SE DEDICA A PREDICAR EN EVANGELIO DE JESUCRISTO	ERICKSON RIVERA GIL, LUZ CELESTE GIL URBAEZ DE RIVERA	655622
E/2021-53014	12/10/21	IGLESIA EVANGELICA PENTECOSTAL TESTIGOS DE CRISTO	ACTIVIDADES RELIGIOSAS, CELEBRACIÓN DE CULTOS Y ACTIVIDADES CONGRESUALES Y SEMINARISTAS, PROGRAMAS SOCIALES COMUNITARIOS. SIN FINES DE LUCRO	CARLOS DE LIMA CARVAJAL	656160
E/2021-54820	13/10/21	IGLESIA JESUCRISTO ES LA VERDAD (IJV)	ENTIDAD SIN FINES DE LUCRO, DEDICADA A REALIZAR ACTIVIDADES RELIGIOSAS Y PREDICAR EL EVANGELIO DE JESUCRISTO	YLUMINADA GREGORIO DE SERRANO	656406
E/2021-55526	6/10/21	IGLESIA METODISTA PRIMITIVA EN LA REPUBLICA DOMINICANA	PROCLAMAR EL EVANGELIO DE NUESTRO SEÑOR JESUCRISTO; ESTABLECER IGLESIAS, CAMPOS BLANCOS Y COMUNIDADES CRISTIANAS AL SERVICIO DE LA COMUNIDAD.	MIGUEL ANGEL LORENZO MERAN	655240
E/2021-55902	5/10/21	IGLESIA SANTA LUCÍA	SIN FINES DE LUCRO, DEDICADA A, SERVICIOS RELIGIOSOS CRISTIANOS, ESCUCHAR Y BRINDAR APOYO ESPIRITUAL Y EMOCIONAL, ACOMPAÑAR A LAS PERSONAS QUE ESTÁN EN CRISIS O DE DUELO.	VICENTE ANTONIO PEÑA TAVAREZ	655090
E/2021-55880	13/10/21	ILUMINACIONES AWALKI ORTEGA	COMPRA, VENTA, IMPORTACIÓN, FABRICACIÓN Y COMERCIALIZACIÓN DE TODO TIPO DE EQUIPOS Y MATERIALES DE ILUMINACIÓN, INSTALACIÓN Y CONTROL DE ELECTRICIDAD.	CESAR AWALKI ORTEGA PEGUERO	656258
E/2021-55711	5/10/21	IM 22 MODA COLOMBIANA	IMPORTACIÓN, EXPORTACIÓN VENTA Y DISTRIBUCIÓN DE ARTÍCULOS TALES COMO ROPAS, CALZADOS, FAJAS, PRODUCTOS DE BELLEZAS, ACCESORIOS PARA DAMAS Y CABALLEROS, PERFUMES.	OSCAR TOMAS PRETEL GRANADOS	654933
E/2021-47806	6/10/21	IMPERIAL HEALTH CLINIC	CUIDADO DE LA SALUD HUMANA, ASISTENCIA MÉDICA, DIAGNÓSTICOS, IMÁGENES, LABORATORIO Y CIRUGÍA PLÁSTICA, ASÍ COMO EL CUIDADO POST-OPERATORIO DE LOS PACIENTES.	TAYRON DANIEL PICHARDO MELENDEZ	655102
E/2021-43320	4/10/21	IMPERIO INTERNATIONAL CONSTRUCCTION & SUPPLIES-IMICSUP	CONSTRUCTORA Y VENTA DE MATERIALES TALES COMO BLOCKS, VARILLAS, HORMIGÓN, CEMENTO.	FREDERICK REYES, RANDOLPH HERNANDEZ JR	654894
E/2021-57965	15/10/21	IMPERIO KIDS	VENTA DE ROPA Y ACCESORIOS PARA NIÑOS Y NIÑAS.	ASHLEY NICOLE TULL CHAVEZ	656699
E/2021-55529	4/10/21	IMPERMEABILIZACIONES & DECORACIONES DIVERSAS IMDISA	IMPERMEABILIZACIÓN Y DECORACIÓN DE TECHOS Y CONSTRUCCIONES EN GENERAL, DISEÑO, CONSTRUCCIÓN Y MANTENIMIENTO DE EDIFICACIONES, CONSTRUCCIÓN DE OBRAS VIALES.	JUAN FERMIN FERREIRA BERROA	654804
E/2021-56352	7/10/21	IMPORCER T.R	IMPORTACION DE CERAMICAS Y PISOS	STEFANO TERNALI	655421
E/2021-56157	8/10/21	IMPORT INANGY & LEON ARTICULOS USADOS	COMERCIALIZACION Y VENTA DE ARTICULOS IMPORTADOS DE SEGUNDA MANO PARA USO DEL HOGAR. TALES COMO; MUEBLES, REPISAS, ELECTRODOMESTICOS Y ARTICULOS PARA LA COCINA .	MARIA MAGDALENA MEDINA DE HENRIQUEZ	655735

[210] EXP.	[220] SOL. FECHA	[561] NOMBRE COMERCIAL	[510] ACTIVIDAD	[730] SOLICITANTE	[111] REGISTRO
E/2021-56333	7/10/21	IMPORTACIONES & EXPORTACIONES YULIASH	IMPORTACION Y VENTA DE ROPAS, ELECTRODOMESTICOS USADOS, MAQUILLAJE Y ACTIVIDADES AFINES.	FERNANDO EZEQUIEL SANTOS LEBRON	655406
E/2021-57929	15/10/21	IMPORTADORA CARFUN	VENTA AL POR MAYOR Y MENOR DE PRENDAS DE VESTIR	MEIMEI XUE	656665
E/2021-56116	6/10/21	IMPORTADORA HOLA AZUA BY FLIN	VENTA AL POR MAYOR Y MENOR DE PRENDAS DE VESTIR, ELECTODOMESTICOS, ARTICULOS PARA EL HOGAR.	FEI LIN	655251
E/2021-56909	11/10/21	IMPORTADORA SEPTIEMBRE 2021	VENTA DE PRENDAS DE VESTIR, CALZADOS Y ACCESORIOS.	XIAOXU CHEN	656188
E/2021-56915	11/10/21	IMPORTADORA TMAII	LA COMERCIALIZACIÓN, IMPORTACIÓN Y EXPORTACIÓN DE PRODUCTOS PARA EL HOGAR TALES COMO: PRODUCTOS DE PLÁSTICOS PARA EL HOGAR.	XIALIN ZHENG	655842
E/2021-55506	4/10/21	IMPRECOM	PAPELERÍA, VENTA DE MATERIALES GASTABLES Y EQUIPOS DE OFICINA .	JUAN FRANCISCO CAMPUSANO SUERO	654796
E/2021-55166	4/10/21	IMPRESOS CC PERDOMO	SERVICIOS DE IMPRESIONES, PAPELERÍA Y PUBLICIDAD.	ROBERTO ANTONIO CEPEDA RAPOSO	654843
E/2021-56878	11/10/21	IMPRIARTE	SERIGRAFÍA, IMPRENTA, DISEÑOS GRÁFICOS, BORDADOS Y TODO LO RELACIONADO CON LAS ARTES GRÁFICAS Y PUBLICIDAD.	KEINER MOISES CUEVAS SENA	655821
E/2021-56592	8/10/21	INDREV GLOBAL	ASESORAMIENTO ESPECIALIZADO PARA EVOLUCIONAR Y TRANSFORMAR LAS INDUSTRIAS DE MODO TRANSVERSAL HACIA LA ACTUAL REVOLUCIÓN INDUSTRIAL 4.0	EDY JUNIO GONZALEZ ARIAS	655589
E/2021-57269	13/10/21	INDUSTRIA DEL MARMOL LOS MUCHACHOS	COMPRA, VENTAS Y DISTRIBUCIÓN DEL MÁRMOL	JOSE LUIS JOAQUIN REYES, JOSE DOLORES ACOSTA PAULINO	656308
E/2021-50558	12/10/21	INDUSTRIA NACIONAL DE ETIQUETAS INDETI	FABRICACION, MODIFICACION Y VENTA DE ETIQUETAS PARA IMPRESORAS DE CODIGO DE BARRA, PARA MAQUINAS DE APLICACION DE PRECIOS Y LOTES EN GENERAL.	INDUSTRIA NACIONAL DE ETIQUETAS SRL	656078
E/2021-57685	14/10/21	INDUSTRIAL JERUSALÉN	TODO TIPO DE FABRICACION CON HIERROS Y METALES: -HERRERIA EN GENERAL -PUERTAS / PORTONES -TOLDOS -ESCALERAS -MUEBLES/MESAS/SILLAS -LETREROS -FAROS -PUENTES PEATONALES	ALBERTO MANUEL LAGRANGE GARCIA	656480
E/2021-51548	27/9/21	INDUSTRIAS QUIMICAS MARLON FELIZ	COMERCIALIZACIÓN DE PRODUCTOS DE LIMPIEZA.	MARLON ALGENYS FELIZ MEDRANO	653795
E/2021-56430	13/10/21	INFINIDOM REALTORS GROUP	ASESORÍA DE INVERSIONES INMOBILIARIAS, ADMINISTRACIÓN DE CONDOMINIOS, ALQUILERES DE CASAS, APARTAMENTOS, VILLAS, LOCALES COMERCIALES.	ERIC ALEXANDER NUÑEZ SANCHEZ, HECTOR RAFAEL NUÑEZ PERALTA	656322
E/2021-50594	28/9/21	INFORICO INVERSIONES PUNTA CANA	EXPORTACIÓN, IMPORTACIÓN, COMPRA Y VENTA EQUIPOS Y SERVICIOS INFORMÁTICOS, EQUIPOS Y SERVICIOS DE SEGURIDAD, EQUIPOS DE COMUNICACIONES.	LAYLA MARIANELA RICOR TOVAR	655227
E/2021-55371	4/10/21	INFORMACIÓN Y CONOCIMIENTO DE SALUD, INCOSALUD	DESARROLLO E INVESTIGACIÓN EN SALUD, CAPACITACIÓN Y ASESORÍAS EN TÉRMINOS DE SALUD, PRESTACIÓN DE ATENCIÓN MÉDICA.	YASMIL ESTHER VALLEJO PEREZ	654743
E/2021-56686	8/10/21	ING. PRIAMO URBAEZ & ASOC	SUPERVISIÓN DE OBRAS, REALIZACIÓN DE TRABAJO DE INGENIERÍA, SERVICIO DE CONSTRUCCIÓN.	ING. PRIAMO URBAEZ & ASOC,SRL	655674
E/2021-57366	13/10/21	INGENIERIA & CONSTRUCCIONES DIAZ SANCHEZ	SERVICIOS DE CONSTRUCCION EN GENERAL Y BIENES RAICES.	JOSE HIDALGO DIAZ CEBALLO	656210
E/2021-54264	12/10/21	INGENIERIA INNOVADORA TECNOFUR	SERVICIOS DE CONSTRUCCIÓN DE OBRAS DE INGENIERÍA CIVIL, INCLUYENDO VIVIENDAS UNIFAMILIARES Y MÚLTIPLES, EDIFICACIONES; VÍAS DE COMUNICACIÓN Y OBRAS COMPLEMENTARIAS.	RAFAEL GUILLERMO GUZMAN FERMIN	656007
E/2021-57564	13/10/21	INGSERDOM	SERVICIOS DE INGENIERIA CIVIL EN GENERAL, SERVICIOS INMOBILIARIOS, MOVIMIENTO DE TIERRA, INFRAESTRUCTURA Y TODO LO RELACIONADO A LA AREA DE LA CONSTRUCCION.	ROBERT ANTONIO RODRIGUEZ MARIZAN	656382
E/2021-57782	14/10/21	INGYCSER	DISEÑO Y CONSTRUCCIÓN DE REDES ELÉCTRICAS, MEDIA Y BAJA TENSIÓN Y OBRAS CIVILES ASI COMO ALQUILER DE CAMIONES GRÚA-CANASTO.	ISMAEL ANTONIO SANCHEZ VASQUEZ	656550
E/2021-56645	8/10/21	INLOBA	GENERAR PRESTAMOS CON GARANTIA HIPOTECARIA, PRENDARIAS Y SOLIDARIAS	INLOBA, S.R.L.	655746
E/2021-57459	13/10/21	INMACULADA COMPLEMENTS	DECORACIÓN Y PERSONALIZACIÓN DE ARTÍCULOS DEL HOGAR.	MARTHA FACELIS TAVAREZ KELLY	656293
E/2021-57197	12/10/21	INMOBILIARIA ABREU DE LOS SANTOS ROSARIO	COMPRAS Y VENTAS DE BIENES RAICES, ASI COMO LA ADMINISTRACION, REMODELACION Y DISEÑO DE INTERIORES DE INMUEBLES.	ANA VICTORIA ABREU GOMEZ	656064
E/2021-58035	15/10/21	INMOBILIARIA DON FRANCISCO	COMPRA, VENTA, ALQUILER, ADMINISTRACIÓN, CONSTRUCCIÓN DE CONDOMINIOS, VIVIENDAS, COMPRA Y VENTA DE INMUEBLES.	FRANCISCO MORENO RAMIREZ	656772
E/2021-56114	7/10/21	INMOBILIARIA ELITE PROPERTY ST MARTEEN	DICHA SOCIEDAD PRETENDE DEDICARSE AL DESARROLLO INMOBILIARIO EN REPÚBLICA DOMINICANA, COMPRA Y VENTA DE TERRENOS CON VOCACIÓN TURÍSTICA Y DE DESCANSO.	GILLES LEO BERTIN-MAURICE	655378
E/2021-56419	12/10/21	INMOBILIARIA GRUPOCALDERON INMOGRUCAL	SERVICIO DE BIENES RAÍCES, ADQUISICIÓN, COMPRA, VENTA, ALQUILER, GESTIÓN Y ADMINISTRACIÓN DE PROPIEDADES INMOBILIARIAS, PAISAJISMO, JARDINERÍA.	ROSSVELS MANUEL CALDERON GUERRERO	656031
E/2021-55785	5/10/21	INMOBILIARIA IMARVI	COMERCIALIZACIÓN, VENTA Y DESARROLLO DE PROYECTO INMOBILIARIOS. BRINDAR ASESORÍA Y PROMOCIÓN DE INVERSIONES EN EL PAÍS.	JUAN VICTOR ARAMBOLES GARCIA	654993
E/2021-57515	14/10/21	INMOBILIARIA ING GENAO MARTE	SERVICIOS DE CONSTRUCCIÓN DE EDIFICACIONES ASÍ COMO TAMBIÉN LA VENTA Y ALQUILER	JOSE MANUEL GENAO MARTE	656576
E/2021-57116	12/10/21	INMOBILIARIA LANZA DEL NORTE	REALIZAR POR CUENTA PROPIA O DE TERCEROS, Y/O ASOCIADA A TERCEROS, LAS SIGUIENTES OPERACIONES: REALIZAR CONSTRUCCIONES EN GENERAL.	INMOBILIARIA LANZA DEL NORTE, S.R.L.	656000
E/2021-29231	13/10/21	INMOBILIARIA LIROJE	COMPRA Y VENTA DE BIENES INMUEBLES (CASAS, DEPARTAMENTOS, COMERCIOS, TERRENOS Y TODO TIPO DE PROPIEDAD INMOBILIARIA. SERVICIO ALQUILERES.	JOAMIL VIRGILIO FERNANDEZ PEREZ	656203
E/2021-51744	5/10/21	INMOBILIARIA LOS COCOS CTPHER & ASOCIADOS	ADMINISTRACIÓN, COMPRA, CONSTRUCCIÓN, VENTA INMOBILIARIA Y SERVICIOS DE PRESTAMOS HIPOTECARIO.	CESAR DIEZ ABREU	655003
E/2021-56757	11/10/21	INMOBILIARIA NUBE D6	FUNGIR COMO INTERMEDIARIA PARA COMPRADORES Y VENDEDORES DE INMUEBLES Y DEPURAR TÍTULOS INMOBILIARIOS.	JUAN BRITO GARCIA	655950
E/2021-57323	12/10/21	INMOBILIARIA PUJOLS Y MARTINEZ	COMPRA, VENTA Y ADMINISTRACION DE BIENES INMUEBLES Y MUEBLES DEL HOGAR Y OFICINA, INVERSIONES EN GENERAL.	GERARDO ANTONIO PUJOLS MARTINEZ	656189
E/2021-56100	13/10/21	INMOBILIARIA RIOCOM APCH	LA REALIZACIÓN DE TODO TIPO DE ACTIVIDADES DE CARÁCTER INMOBILIARIO, EN ESPECIAL, LAS RELATIVAS A LA ADQUISICIÓN, TENENCIA, ARRENDAMIENTO.	ANDRES PORFIRIO CORDERO HACHE	656364
E/2021-57567	13/10/21	INMOBILIARIA ROTI	COMPRA, VENTA, ALQUILER, PERMUTA, REMODELACION Y CONSTRUCCION DE BIENES INMUEBLES ASI COMO CUALQUIER CONCESION DE CREDITOS, COBRO DE DINERO.	INMOBILIARIA ROTI, S.R.L	656705
E/2021-53920	4/10/21	INMOBILIARIA THE PERFECT GIFT TPG	SERVICIOS DE COMPRA, VENTA Y DESARROLLO DE INMUEBLES, BIENES RAICES, ALQUILER DE PROPIEDADES	DOMINGO LIZARDY GONZALEZ	654720
E/2021-57365	13/10/21	INMOBILIARIA VILLTORI	CONSTRUCCION, VENTAS DE APARTAMENTOS Y VILLAS.	RADYS LUZ PEGUERO VILLAR	656384
E/2021-56327	7/10/21	INMOBILIARIAS SUN-ESTEE	ADMINISTRACIÓN, CONSTRUCCIÓN, COMPRA Y VENTA DE INMOBILIARIOS, SERVICIOS DE PRÉSTAMOS Y FINANCIAMIENTOS DE MENOR CUANTÍA.	OSCAR ALBERTO ESPINAL PEREZ	655401
E/2021-55599	4/10/21	INMOFAVI GROUP	SERVICIOS DE INMOBILIARIA, CONSTRUCTORA, ASUNTOS JURÍDICOS, VENTA DE VEHÍCULOS Y MOTORES.	ANDY DANIEL GARCÍA FAMILIA	654869
E/2021-53744	13/10/21	INMOINNOVA PERÉZ REMODELACION	MANTENIMIENTO DE EDIFICIOS, DISEÑO DE INTERIORES, EDIFICACIÓN DE INMUEBLES, REMODELACIÓN DE INMUEBLES, ASESORAMIENTO DE INMUEBLES.	MARTIN PEREZ MARTINEZ	656297
E/2021-55947	6/10/21	INNOCENCE DOMINICANA	ORGANIZACIÓN SIN FINES DE LUCRO QUE TIENE COMO PROPÓSITO: APOYO EN LA CREACIÓN DE POLÍTICAS Y LEYES QUE GARANTICEN EL FORTALECIMIENTO DEL SISTEMA DE JUSTICIA EN REPÚBLICA DOMINICANA.	ODALIS JUNIOR LEDESMA HERNANDEZ	655126
E/2021-57319	12/10/21	INNOVACION Y ARTE ALFARERIRA CAPELLAN	FABRICACIÓN DE PIEZAS DE CERAMICA Y BARRO ROJO. BAUTISTA	JUAN RAMOS CAPELLAN BAUTISTA	656490
E/2021-57708	14/10/21	INNOVADEW CUTTING EDGE TECHNOLOGY	SERVICIOS DE DESARROLLO DE SOFTWARE, PAGINAS WED, APLICACIONES ANDROID, REDES, REPARACION Y MANTENIMIENTO DE EQUIPOS INFORMATICO.	RONALD FERNANDEZ SANTOS	656491
E/2021-57134	12/10/21	INSPOT TECHNOLOGY	DESARROLLO Y MANTENIMIENTO DE SISTEMAS INFORMÁTICOS.	VICTOR JOSE VASQUEZ SANTOS	656018
E/2021-55453	4/10/21	INSTITUTO ANTROPOLÓGICO Y ARQUEOLÓGICO ANTILLANO	ENTIDAD SIN FINES DE LUCRO DEDICADA A LA REALIZACIÓN DE ESTUDIOS E INVESTIGACIONES ANTROPOLÓGICAS, ARQUEOLÓGICAS, GEOGRÁFICAS Y CARTOGRÁFICAS.	DIANA DIGNORAH PEÑA BASTALLA	654759
E/2021-57604	15/10/21	INSTITUTO DE CAPACITACIÓN TÉCNICA PROFESIONAL EN ÁREAS DE HOTELERIA TURÍSTICA INCPROTUR EL SEIBO	CAPACITACIÓN TÉCNICA DE IDIOMAS Y EN ÁREAS DE LA HOTELERÍA Y TURISMO, PREPARACIÓN Y COMERCIALIZACIÓN DE EXCURSIONES PEDAGÓGICAS SOBRE ECOTURISMO SUSTENTABLE.	JOSE ANTONIO HERNANDEZ GOMEZ	656763
E/2021-57051	11/10/21	INSTITUTO DE FORMACIÓN TÉCNICA DEL CARIBE INFOTECA	TRABAJAR POR EL FORTALECIMIENTO DE LA FORMACIÓN TÉCNICA EN LAS PERSONAS PARA QUE ESTÉN PREPARADO PARA TRABAJAR TANTO EN RESIDENCIALES COMO EMPRESARIALES IMPARTIENDO CURSOS .	ZENON FRANCISCO LOPEZ	655948
E/2021-55182	7/10/21	INSTITUTO DERMATOLOGICO Y ESTETICO DEL NORDESTE, IDENOR	SERVICIOS DE DERMATOLOGIA Y ESTETICO.	PETER BRAYNE PAULA FAMILIA	655413
E/2021-56147	6/10/21	INSTITUTO DOMINICANO DE MEDICINA ESTETICA Y LONGEVIDAD INDOMEL	SIN FINES DE LUCRO, CAPACITACION DE PROFESIONALES EN LAS AREAS DE MEDICINA ESTETICA, LONGEVIDAD, ANTIAÑOS, MEDICINA REGENERATIVA, NUTRICION, ODONTOLOGIA ESPECIALIZADA.	DOLLY HERMINIA NIN CAVALLO	655266
E/2021-56840	11/10/21	INSTITUTO DOMINICANO DE PSICOLOGÍA PERINATAL IDPP	IMPARTIR CERTIFICACIONES, CURSOS, DIPLOMADOS, TALLERES, ESPECIALIDADES, CELEBRAR CONGRESOS Y ACTIVIDADES DE EDUCACIÓN CONTINUADA EN GENERAL SOBRE LA PSICOLOGÍA PERINATAL.	ANGY CAROLINA ESTEVEZ ABREU DE SANTANA	656241
E/2021-57030	11/10/21	INSTITUTO EUROPEO DE TELEMÁTICA EITEL	INVESTIGACIÓN, FORMACIÓN TÉCNICO PROFESIONAL, CAPACITACIÓN EMPRESARIAL, ASESORÍA Y CONSULTORÍA EN TECNOLOGÍA DE LA INFORMACIÓN, PROCESOS DE TRANSFORMACIÓN DIGITAL Y CIBERSEGURIDAD.	DOMINGO DIAZ JAVIER, CLAUDIO RAFAEL ARIAS CARMONA	655986
E/2021-55890	5/10/21	INSTITUTO SOCIAL DE CAPACITACIÓN ESPECIALIZADA Y EMPRESARIAL, INSCEE	OFERTAR SERVICIOS DE CAPACITACIÓN CONTINUA Y ENTRENAMIENTO PROFESIONAL EN EL CAMPO DE LA PSICOLOGÍA, LA DOCENCIA, LA GERENCIA Y LA TECNOLOGÍA.	LEONORA MARGARITA SALAZAR ESPINOSA	655074
E/2021-15102	5/10/21	INSTITUTO TECNOLOGICO MERCY JACQUEZ	OFRECER CURSO DE DISEÑO DE MODAS, DECORACIÓN, MERCADEO DE LA MODA, ILUSTRADOR DE MODAS, PATRONISTA MODISTA, PATRONISTA INDUSTRIAL, DISEÑO DE INTERIORES.	BELKIS ANTONIA HERNANDEZ	654975
E/2021-57514	13/10/21	INTEGRASEGUROS	SERVICIOS DE CORRETAJE Y ASESORÍA DE SEGUROS	FRANCISCO JAVIER CARRILLO BENITEZ	656338
E/2021-56643	8/10/21	INTELIFE TECH	VENTA, IMPORTACION Y DISTRIBUCION DE ELECTRODOMESTICOS, AL POR MAYOR Y AL DETTALE EN SENTIDO GENERAL	BING HAN	655629
E/2021-47910	25/8/21	INTERAMERICA BROADCASTING & PRODUCTION COMPANY	SERVICIOS DE MANEJO, PROMOCIÓN Y EJECUCIÓN DE PROYECTOS EN EL ÁREA DE LOS MEDIOS DE COMUNICACIÓN.	INTERAMERICA BROADCASTING & PRODUCTION COMPANY, S.A.	656184
E/2021-55906	11/10/21	INTERIORES TÍA 168	IMPORTACIÓN Y COMERCIOS DE PRENDAS DE VESTIR ASÍ COMO TODOS TIPOS DE INTERIORES, CALZADO Y SOMBRERIA	LING WEI	655962
E/2021-57311	12/10/21	INTERNATIONAL DEL SOCO CHILDREN	ASOCIACIÓN SIN FINES DE LUCRO EDUCATIVA, DEDICADA A ORIENTAR Y PROMOVER LOS DERECHOS DE LA FAMILIA, DE LOS NIÑOS, NIÑAS Y ADOLESCENTES.	INTERNATIONAL DEL SOCO CHILDREN, INC	656667
E/2021-56744	11/10/21	INTROCA SPORT FACTORY	VENTA DE ARTÍCULOS DEPORTIVOS, VESTIMENTA DEPORTIVA, CALZADO DEPORTIVOS EN GENERAL, AL IGUAL QUE LA COMERCIALIZACIÓN DE PINTURAS PARA EL MANTENIMIENTO DE INSTALACIONES DEPORTIVAS.	INVERSIONES TROPICANA S.R.L.	655885
E/2021-49915	4/10/21	INVERCREDIT GG	OFICINA DE ABOGADOS, PRESTAMOS PERSONALES E HIPOTECARIOS, COBROS Y FINANCIAMIENTOS DE VEHICULOS, INMOBILIARIA Y BIENES RAICES, RESTAURACION DE CREDITO.	CESAR AMADO GUZMAN UREÑA, ALEJANDRINA ELIZABETH GARCIA GRULLON	654849
E/2021-56404	7/10/21	INVERS GONZALEZ A.	FINANCIAMIENTO DE VEHICULOS Y PRESTAMOS HIPOTECARIOS.	JORGE LUIS GONZALEZ ACOSTA	655449
E/2021-56495	7/10/21	INVERSIONES DH INTERNACIONAL	SERVICIOS DE RECLUTAMIENTOS DE PERSONAL, ASESORÍA MIGRATORIA, SERVICIOS DE CALL CENTER.	ULISES TEODORO DIAZ BATISTA	656117
E/2021-56500	7/10/21	INVERSIONES Y CONTRACIONES JUSTO DUVERGE	RECLUTAMIENTO DE PERSONAL, ASESORÍA MIGRATORIA, VENTAS DE PASAJES AÉREOS Y SERVICIOS DE CALL CENTER.	MARIA ALTAGRACIA DUVERGE JUSTO	655531
E/2021-56866	11/10/21	INVERSIONES & MOTOPRESTAMO ORLANDO	SERVICIOS DE FINANCIACIÓN Y ACTIVIDADES FINANCIERAS, PRÉSTAMO DE DINERO, FINANCIAMIENTO DE MOTOCICLETAS Y VEHÍCULOS DE MOTOR, HIPOTECAS.	ALEX DIRIEL LAJARA RUIZ	655813
E/2021-57675	14/10/21	INVERSIONES ANDERSON SARANTE	PROMOVER Y FOMENTAR OPORTUNIDADES DE INVERSION EN EL PAIS, ESPECIALMENTE EN EL AREA TURISTICA E INMOBILIARIA. COMPRA, VENTA Y ALQUILERES DE BIENES INMUEBLES.	MARIO YUNIOR ANDERSON SARANTE	656513
E/2021-56298	7/10/21	INVERSIONES ANGAMIUQE	DESARROLLO INMOBILIARIO	VICTOR MANUEL NICOLAS ARBAJE	655373
E/2021-53590	8/10/21	INVERSIONES ANTON PQ	IMPORTACIÓN Y VENTA DE BEBIDAS ALCOHÓLICAS Y NO ALCOHÓLICAS Y DESECHABLES PARA EL HOGAR.	JOSE ANTONIO PEREZ QUEZADA	655744
E/2021-55980	6/10/21	INVERSIONES BELLO CRUZ	COMPRA,VENTA, ALQUILER, INVERSIONES, ADMINISTRACIÓN DE INMUEBLES, BIENES RAÍCES.	YAFAL CRUZ CALDERÓN	655141
E/2021-53659	29/9/21	INVERSIONES BOCADOSOS FOOD	DISTRIBUCIÓN Y VENTA AL POR MAYOR Y AL DETALLE DE COMIDAS Y BEBIDAS CON Y SIN ALCOHOL	DARIS ANTONIO PEÑA ABREU	656727
E/2021-57942	15/10/21	INVERSIONES BRAKERBILT	REALIZAR TODO TIPO DE OPERACIONES COMERCIALES DE BIENES RAÍCES EN GENERAL, COMPRA, VENTA, PERMUTA O CUALQUIER FORMA DE CESIÓN., ENAJENACIÓN.	ULRIC O'REILLY PIANTINI	656671
E/2021-56443	7/10/21	INVERSIONES BREAKWATER	COMPRA, VENTA Y PROMOCIÓN DE BIENES RAÍCES Y MOBILIARIAS; COMPRA, VENTA Y PROMOCIÓN DE ELECTRODOMÉSTICOS, ARTÍCULOS Y MATERIALES DE CONSTRUCCION.	RAFAEL EDUARDO SELMAN MEJÍA, INVERSIONES BREAKWATER, S.R.L.	655955

[210] EXP.	[220] SOL. FECHA		[510] ACTIVIDAD	[730] SOLICITANTE	[111] REGISTRO
E/2021-57495	13/10/21	INVERSIONES BRUMO	VENTA, COMERCIALIZACION,IMPORTACION, Y DISTRIBUCION DE ALIMENTOS Y BEBIDAS, TANTO TERMINADOS COMO CRUDOS.	CRISTOBAL JOSE BRUZUAL MARQUEZ, LUIS AGUSTIN MOLINA NIN	656319
E/2021-52156	8/10/21	INVERSIONES CEMARA	COMPRA, VENTA, ALQUILER, FINANCIAMIENTO DE PROPIEDADES INMOBILIARIAS, VEHICULOS DE MOTOR, OPERACION DE PROPIEDADES INMOBILIARIAS Y MOBILIARIAS.	RAMONA AMARILIS DEL CARMEN SANTANA CONCEPCION	655641
E/2021-56948	15/10/21	INVERSIONES CENTRO XCCG	VENTA E IMPORTACIÓN DE DIFERENTES PRODUCTOS DE LIMPIEZA, ESTÉTICOS, PRODUCTOS NATURALES DE ESPECIAS, SEMILLAS, FRUTOS DESHIDRATADOS, CÚRCUMA.	YSABEL CHRISTINA STIMPFLE GARCIA	656752
E/2021-56732	8/10/21	INVERSIONES CHANIN	SERVICIOS DE PRESTAMOS HIPOTECARIOS, INMOBILIARIOS Y PERSONALES	MILCIADES PICHARDO GUEVARA	655718
E/2021-56369	7/10/21	INVERSIONES CHECO ACF & ASOCIADOS	AGENCIA DE PRESTAMOS PERSONALES, HIPOTECARIOS Y DE PRENDA, COMERCIALIZACIÓN DE REMESA, CAMBIO DE DIVISAS Y CAMBIO DE CHEQUES, ENVÍO DE REMESA NACIONAL E INTERNACIONAL	ANIBAL DE JESUS CHECO FERNANDEZ	655623
E/2021-56968	11/10/21	INVERSIONES COLINA SUPREMA	COMPRA, VENTA, ELABORACIÓN, DISTRIBUCIÓN Y ALMACENAMIENTO DE TODO TIPO DE ALIMENTOS AL MAYOR Y AL DETAL, PERECEDEROS Y NO PERECEDEROS.	PEDRO RICARDO VALDEZ TRAVIESO	655896
E/2021-53699	7/10/21	INVERSIONES COMPOSTELA QC	COMPRA, VENTA, IMPORTACIÓN, EXPORTACIÓN Y PRODUCCIÓN DE PRODUCTOS AGRÍCOLAS Y AGROPECUARIOS.	FEDERICO AUGUSTO QUEZADA CANARIO	655506
E/2021-55981	6/10/21	INVERSIONES COREST	CONSTRUCCIONES Y VENTAS EN GENERAL DE: EDIFICACIONES, MEJORAS, SOLARES, TERRENOS. INSTALACIONES DE PLOMERIA,E INSTALACIONES DE EBANISTERIA.	AGUSTINA ESCOTO STERLING DE MEDINA	655152
E/2021-56725	8/10/21	INVERSIONES DEL VALLE, INDELVA.	COMPRA, VENTA, IMPORTACION, EXPORTACION Y DISTRIBUCION DE PRODUCTOS ALIMENTICIOS, OPERACION DE RESTAURANTES, SERVICIOS DE BUFFETE Y EXPENDIO DE COMIDAS.	JONHSON ENCARNACION DIAZ	655712
E/2021-57009	11/10/21	INVERSIONES DIAZ RONDON	PRESTAMOS HIPOTECARIO Y PERSONALES.	JOSE MIGUEL PICHARDO RONDON	655929
E/2021-56087	6/10/21	INVERSIONES DREKSY	SERVICIOS DE PRESTAMOS RÁPIDOS, HIPOTECAS, FINANCIAMIENTO.-	DREKSY ELIANDY PEREZ DE SANTANA	655205
E/2021-54945	5/10/21	INVERSIONES EVGUENI PADILLA	SERVICIOS DE COURIER Y SERVICIOS DE FINANCIAMIENTO.	EVGUENI PADILLA MONTOLIO	654951
E/2021-56761	8/10/21	INVERSIONES FAMA	COMERCIALIZACIÓN DE COMBUSTIBLE, COMPRA, VENTA Y FINANCIAMIENTO DE MUEBLES Y ELECTRODOMESTICOS, CONSTRUCCION, ADMINISTRACION, COMPRA Y VENTA DE INMUEBLES E INVERSIONES EN GENERAL.	GERARDO ANTONIO PUJOLS MARTINEZ	655761
E/2021-55039	6/10/21	INVERSIONES FERREAVILA	COMPRA, VENTA, DISTRIBUCIÓN Y COMERCIALIZACIÓN DE TODO TIPO DE MATERIALES DE CONSTRUCCIÓN, ELÉCTRICOS, PLOMERÍA Y FERRETEROS, SERVICIOS DE INSTALACIONES ELÉCTRICAS INDUSTRIALES.	DAIRUBY EGLEE AVENDAÑO DE RINCON	655253
E/2021-56573	11/10/21	INVERSIONES GARCIA HARTS	TODO TIPO DE PRESTAMOS PERSONALES, COMERCIALES, HIPOTECARIOS Y VEHÍCULOS.	JESSELINE ALTAGRACIA HART REYES, EDUARD ANTONIO GARCIA MESA	655959
E/2021-36683	15/10/21	INVERSIONES GONMEL & ASOCIADOS	COMPRA Y VENTA DE PROPIEDADES, PROMOCIÓN INMOBILIARIA, CONSTRUCCIÓN Y DESARROLLO DE PROYECTOS INMOBILIARIOS.	DOMINGO LIZARDY GONZALEZ ALVAREZ	656724
E/2021-56884	11/10/21	INVERSIONES GRISHELIS	INVERSIONES INMOBILIARIAS, ADMINISTRACIÓN DE PROPIEDADES, COMPRA, VENTA, ALQUILER DE INMUEBLES.	DOMINGO LIZARDY GONZALEZ ALVAREZ	655825
E/2021-55872	6/10/21	INVERSIONES LARA BAEZ	INVERSIONES EN GENERAL EN COMPAÑÍAS, FINANCIAMIENTO DE PROYECTOS DE CONSTRUCCIÓN, ADMINISTRACIÓN DE PROPIEDADES Y BIENES RAÍCES EN GENERAL.	HERIBERTO LARA, SANTA MARGARITA BAEZ	655108
E/2021-56314	7/10/21	INVERSIONES LOS HAITISES	GESTIÓN HOTELERA, ALOJAMIENTO HOTELERO.	HAMILTON EXPEDY DE LOS SANTOS SANCHEZ	655786
E/2021-54556	11/10/21	INVERSIONES M&A FAMILY	SERVICIOS DE PRESTAMOS CON GARANTÍA A CORTO Y LARGO PLAZO, HIPOTECAS, INVERSIONES EN LA BOLSA DE VALORES, SERVICIOS DE BIENES RAÍCES.	BOLIVAR MORENO SEPULVEDA	655858
E/2021-55855	5/10/21	INVERSIONES MANACLAS	CONSTRUCCIÓN DE BIENES DE INMUEBLES, COMPRA Y VENTAS DE CASAS Y SOLARES; Y ADMINISTRACIÓN Y COBROS DE ALQUILERES EN GENERAL.	CANDIDA ROSA RODRIGUEZ, CAROLINA URENA	655088
E/2021-55155	4/10/21	INVERSIONES MELISSA ESPINAL	INVERSIONES, BIENES RAÍCES, PRESTAMOS SOBRE VEHÍCULOS Y PRESTAMOS EN SENTIDO GENERAL.	EMILIANO JOSE ESPINAL GONZALEZ	654736
E/2021-55656	6/10/21	INVERSIONES MORILLO COLLADO	SERVICIOS DE INVERSIONES, PRESTAMOS, VENTA Y COMPRA DE VEHÍCULOS DE MOTOR, PROMOCIÓN Y VENTA DE PROYECTOS INMOBILIARIOS.	WILLIAMS GUILLERMO MORILLO COLLADO	655306
E/2021-53879	8/10/21	INVERSIONES NICOBELLA	BRINDAR SERVICIOS DE INVERSIÓN Y FINANCIAMIENTOS DE TODO TIPO ASÍ COMO ACTIVIDADES DE FACTORING	HECTOR DOUGLAS ESPINAL ORTEGA	655742
E/2021-57978	15/10/21	INVERSIONES NOBOA JAVIER	IMPORTACION, COMPRA Y VENTA DE VEHICULOS NUEVOS Y USADOS, SERVICIOS . DE PRESTAMOS Y FINANCIAMIENTOS	MOHAMED ALI NOBOA NOVA	656704
E/2021-56402	7/10/21	INVERSIONES NUÑEZ UNIDOS	COMPRA, VENTA, ALQUILER, COMERCIALIZACIÓN, INTERMEDIACIÓN, PROMOCIÓN, REPRESENTACIÓN, CONSTRUCCIÓN DE INMUEBLES, OPERACIONES INMOBILIARIAS Y BIENES RAÍCES EN GENERAL.	CARLOS JOSE NUÑEZ PEREZ	655447
E/2021-56241	7/10/21	INVERSIONES RAMIREZ - MI CASA CRIOLLA	ELABORACIÓN Y FABRICACIÓN DE ALIMENTOS PERECEDEROS Y BEBIDAS PARA COMERCIALIZAR PREPARACIÓN, COMERCIALIZACIÓN Y DISTRIBUCIÓN DE COMIDA EMPRESARIAL.	MIGUEL EUSEBIO RAMIREZ BAUTISTA, GEUDYS MIGUEL RAMIREZ PEÑA	655342
E/2021-56169	7/10/21	INVERSIONES RENSUDER	COMPRA Y VENTA DE PROPIEDADES INMOBILIARIAS; CONSTRUCCIÓN Y REMODELACIÓN DE BIENES INMUEBLES;ADMINISTRACION DE BIENES INMUEBLES; PRÉSTAMOS SOBRE BIENES INMUEBLES & AGRICULTURA.	ARIANNY LIZBETH FERREIRA RAMIREZ, RENSO ANTONIO FERREIRA UREÑA	655463
E/2021-57419	14/10/21	INVERSIONES ROGERO	VENTAS Y FINANCIAMIENTOS DE VEHÍCULOS DE MOTOR Y VENTAS DE BEBIDAS ALCOHÓLICAS.	DANNIA GERONIMO	656472
E/2021-57664	15/10/21	INVERSIONES SAHILY	SERVICIO DE RECICLAJE, Y SERVICIOS DE PRESTAMOS PERSONALES,	VICTOR MANUEL LIRIANO	656758
E/2021-55882	5/10/21	INVERSIONES SEGO	INVERSIONES INMOBILIARIAS, COMPRA Y VENTA DE SOLARES.	BARTOLO FIGUEREO MEDRANO	655070
E/2021-56496	7/10/21	INVERSIONES URSA INTERNACIONAL	RECLUTAMIENTOS DE PERSONAL, ASESORÍA MIGRATORIA, SERVICIOS DE CALL CENTER Y VENTAS DE PASAJES AÉREOS.	ULISES TEODORO DIAZ BATISTA	655520
E/2021-56502	13/10/21	INVERSIONES YAMISHA	FINANCIAMIENTO DE VEHICULOS, MOTOCICLLETAS, HIPOTECA DE PROPIEDADES.	JUAN ANTONIO MONTAS GARCIA	656289
E/2021-55712	5/10/21	INVERSIONES YEWA	COMPRA Y VENTA DE BIENES Y SERVICIOS TALES COMO: SUMINISTROS DE OFICINAS, SUMINISTRO DE ASEO Y LIMPIEZA, MATERIALES DIDÁCTICOS Y DE USO PROFESIONAL.	YENAURY ELIZABETH PINALES	654942
E/2021-58039	15/10/21	INVERSIONES YING PA HO YENG	CONSTRUCCIÓN, VENTA Y ARRENDAMIENTO LOCALES COMERCIALES.	BONNY HO WONG	656768
E/2021-54806	8/10/21	INVESTMENTS AND INMOB ALMONTE CASTILLO	SERVICIOS INMOBILIARIOS, SERVICIOS DE INVERSIONES FINANCIERAS.	YEIS ROBERT ALMONTE CASTILLO	655739
E/2021-56166	13/10/21	IP MONITORING & SECURITY GROUP, IPMSG	INSTALACIÓN DE EQUIPOS DE DATOS, TALES COMO TELÉFONOS IP, CÁMARAS IP Y CENTRALES DE MONITOREO PARA SISTEMAS DE ALARMAS.	MIGUEL ANTONIO SOTO NINA	656344
E/2021-55837	11/10/21	IRIS SANTANA TATTOO	OFRECER SERVICIOS DE TATUAJES, LIMPIEZA Y FORMA DE CEJAS, MICROBLANDING Y TATTOO.	IRIS GRISELDA SANTANA FAMILIA	655906
E/2021-28979	19/5/21	IRONHAND STUDIO	SERVICIOS DE DISEÑO ARQUITECTÓNICO, RENDER, PRESENTACIÓN DE PROYECTOS Y FOTOGRAMETRIA.	EDGAR MANUEL CRUZ CALDERON	656207
E/2021-57026	11/10/21	ISRAEL 18 FARMS	SERVICIOS DE PRODUCCION, PROCESAMIENTO, EMPAQUE DE PRODUCTOS AGRICOLAS DE EXPORTACION.	MIKE NITZAN ROZMAN	655934
E/2021-57413	13/10/21	ISRAEL 3770	PRODUCCIÓN, PROCESAMIENTO, EMPAQUE Y EXPORTACIÓN DE PRODUCTOS AGRÍCOLAS.	MIKE NITZAN ROZMAN	656245
E/2021-56752	8/10/21	IT GLOBAL ENTERPRISE SERVICES ITGES	SERVICIOS TECNOLÓGICOS, DE HOSTING, DE MANEJO DE PROYECTOS; SOFTWARE, EQUIPOS O PLATAFORMAS Y ACCESORIOS DE REDES MULTIMEDIA O DE VOZ Y DATOS.	IT GLOBAL ENTERPRISE SERVICES, INC.	655741
E/2021-54855	4/10/21	IVE CREATIVE STUDIO	SERVICIOS DE PERSONALIZACIÓN DE ARTÍCULOS PERSONALES, TALES COMO TSHIRT, GORRAS, TAZAS, TERMOS, LLAVEROS, GRABADO EN CRISTAL Y ENVOLTURA DE REGALOS.	IVETTE ROSINA GUTIERREZ RODRIGUEZ	654792
E/2021-56282	7/10/21	IVESISONES ESPINAL	COMPRA Y VENTAS DE PRODUCTOS TEXTILES, REPRESENTACIONES INMOBILIARIA, PUBLICIDAD, MERCADEO.	VANESSA ESPINAL EXEPA	655371
E/2021-56844	11/10/21	IXIA FASHION AND COLLETION	VENTA DE PRENDA DE VESTIR Y PRODUCTOS DE BELLEZA	YEMARIT ALTAGRACIA VIVAS BOCIO	655804
E/2021-54591	11/10/21	J AMPARO GROUP	ELABORACIÓN, PRODUCCIÓN, DISTRIBUCIÓN, COMERCIALIZACIÓN, EMPAQUE, ALMACENAMIENTO, FABRICACIÓN, VENTA, IMPORTACIÓN, EXPORTACIÓN DE ALIMENTOS Y BEBIDAS CATERING.	JULIA AMPARO DE LA CRUZ	655789
E/2021-55543	4/10/21	J&Y MOM´S DOLCERIE GROUP	DEDICADO A LA ELABORACIÓN DE TODO TIPOS DE DULCES NATURALES PARA SU DISTRIBUCIÓN Y COMERCIALIZACIÓN, TANTO EN REPÚBLICA DOMINICANA COMO FUERA.	JOSE LUIS PORTALATIN CERI	654855
E/2021-56354	13/10/21	J.R. THE BIGGER GOMAS, REPUESTOS Y MAS	IMPORTACIÓN, Y EXPORTACIÓN DE GOMAS, NUEVAS Y USADAS, VENTA AL POR MAYOR Y AL DETALLE, VENTA DE LUBRICANTES, ADITIVOS Y TODO TIPO DE REPUESTOS PARA VEHÍCULOS LIVIANOS Y PESADOS.	JOSE RAMON ROA MESA	656312
E/2021-57807	14/10/21	J/A PLACENCIA IMPORT	IMPORTACIÓN Y VENTA DE VEHÍCULOS NUEVOS Y USADOS. VENTA DE PIEZAS DE VEHÍCULOS NUEVAS Y USADAS.	JHONATAN MANUEL ÁLVAREZ PLACENCIA	656575
E/2021-55986	6/10/21	JA SEICO & ASOC	DISEÑOS, EJECUCIONES Y CONSULTARÍAS DE PROYECTOS EN LAS ÁREAS DE INGENIERÍA ELECTROMECÁNICA, INDUSTRIAL Y MATEMÁTICA.	JOSE RAMON AGRAMONTE ESCALANTE	655144
E/2021-44445	5/10/21	JAC DENTAL CENTER	SERVICIOS ODONTOLOGICOS.	JATNNA ALFONSECA CEDANO	655008
E/2021-56449	7/10/21	JACAGUA DRINKS CEVP	COMERCIALIZACIÓN, DISTRIBUCIÓN E IMPORTACIÓN DE BEBIDAS ALCOHÓLICAS DE DE TODO TIPO, TANTOS NACIONALES COMO INTERNACIONALES, EXPENDIO DE BEBIDAS.	CARLOS ENRIQUE VILLAMIL PICHARDO	655486
E/2021-56401	7/10/21	JACAGUA FOODS CEVP	SERVICIOS DE ASESORÍA, PLANIFICACIÓN Y MONTAJE DE EVENTOS, SERVICIOS DE CATERING, SUMINISTRO DE ALIMENTOS PROCESADOS, ELABORACIÓN DE TODO TIPO DE COMIDAS.	CARLOS ENRIQUE VILLAMIL PICHARDO	655452
E/2021-56447	7/10/21	JACAGUA HOSPITALITY CEVP	ASESORÍA, ENTRENAMIENTOS, CURSOS Y SEMINARIOS, RELACIONADOS CON EL SERVICIO CLIENTE, ENTRENAMIENTOS DE MESEROS, CAJEROS, BARTENDERS Y TODO TIPO PERSONAL PARA BARES.	CARLOS ENRIQUE VILLAMIL PICHARDO	655485
E/2021-55786	5/10/21	JAFP INVERSIONES	VENTA AL POR MENOR EN HIPERMERCADOS CON PREDOMINIO DE PRODUCTOS ALIMENTARIOS Y BEBIDAS. VENTA DE ELECTRODOMÉSTICOS EN GENERAL.	JOSE EMMANUEL FELIZ PEGUERO	655480
E/2021-54607	7/10/21	JALENMA ORGANIC	CENTRO DE BELLEZA, CUIDADO DE LA PIEL, ELABORACIÓN, COMERCIALIZACIÓN Y EXPORTACIÓN DE PRODUCTOS PARA EL CABELLO.	JESSENIA GALVEZ JIMENEZ	655430
E/2021-57796	14/10/21	JAMAICAN JERK HUT	VENTA DE TODO TIPO DE ALIMENTOS Y BEBIDAS, ASÍ COMO LA ADMINISTRACIÓN Y OPERACIÓN DE BARES, RESTAURANTES Y CUALQUIER OTRA ACTIVIDAD COMERCIAL RELACIONADA CON EL OBJETO ANTERIOR.	SHEREEN MIRANDA SAMARA	656571
E/2021-55562	6/10/21	JASAMBRI LOGISTICA INTEGRAL	SERVICIOS DE TRANSPORTE DE MUDANZA Y ACARREOS, ASÍ COMO TRANSPORTE DE ARTÍCULOS EN GENERAL; EJECUCIÓN Y MANTENIMIENTO DE INSTALACIONES ELÉCTRICAS Y ELECTRÓNICAS.	BRIAM SANTANA HENRIQUEZ	655263
E/2021-57521	14/10/21	JB MÁRMOLES LA OPCIÓN	VENTA E INSTALACION DE MÁRMOLES Y AFINES.	JUAN MANUEL BENITEZ RODRIGUEZ	656586
E/2021-56208	6/10/21	JB PAULINO & ASOCIADOS	TRABAJOS DE METALMECANICA, MECANICA EN GENERAL, SOLDADURA, CONSTRUCCION DE CALDERA, REPARACION DE CONDENSADOS, TURBINAS, MANTENIMIENTO MECANICO.	J B PAULINO Y ASOCIADOS SRL	655326
E/2021-57621	13/10/21	JBG SOLUCIONES VERTICALES	MANTENIMIENTO, REPARACION, E IMPORTACION DE ASCENSORES, ESCALERAS ELECTRICAS, REPUESTOS Y TARJETAS ELECTRONICAS.	ROSANDRY URENA HERRERA	656434
E/2021-55769	5/10/21	JC MIGUEL DESIGNS DECORACIONES DE AUTOS	DISEÑO GRAFICO Y DECORACIONES DE AUTOS.	JOSE MIGUEL MARTINEZ ALMANZAR	656012
E/2021-54100	13/10/21	JCO JOHANNY CORONA	SERVICIO DE EDUCACIÓN TÉCNICA, DIPLOMADO, MERCADEO Y PUBLICIDAD.	JOHANNY ALTAGRACIA CORONA FERNÁNDEZ	656249
E/2021-57387	13/10/21	JD HNOS CRUZ	VENTAS, COMPRAS E IMPORTACIÓN-EXPORTACIÓN DE FRUTAS, VEGETALES, PRODUCTOS SECOS, DISTRIBUCIÓN, COMERCIALIZACIÓN, EMPAQUE Y CLASIFICACIÓN DE PRODUCTO.	JUAN RAMON CRUZ FERNANDEZ	656224
E/2021-57864	14/10/21	JDF AUTO PARTS	SERVICIO DE IMPORTACIÓN, EXPORTACIÓN Y COMERCIALIZAN DE PIEZAS DE VEHÍCULOS DE MOTOR.	JUAN DARIO FIDEL AUTO PARTS, S.R.L.	656623
E/2021-49187	20/9/21	JEART MARKETING	DISEÑO GRÁFICO EN GENERAL, IMPRESIÓN Y CREACIÓN TODO TIPO DE MATERIAL ZADOS. PUBLICITARIO, VENTA DE ARTÍCULOS PROMOCIONALES PERSONALI	JEFREY ALEXANDER RUBIERA TERRERO	656393
E/2021-57837	14/10/21	JENGA STRATEGIES & CONSULTING GROUP	CONSULTORÍA POLÍTICA Y EMPRESARIAL, ESTRATEGIA Y COMUNICACIÓN DIGITAL, . RELACIONES PÚBLICAS Y MERCADEO	JENNIFER DENISSE GARCÍA DE DE AZA	656610
E/2021-55858	5/10/21	JENNIFER ORGANIC MIX	VENTA DE PRODUCTOS NATURALES Y ORGANICOS PARA EL TRATAMIENTO Y CUIDADO DEL CABELLO.	JENNIFER DEL RIO ORTIZ	655051
E/2021-57936	15/10/21	JESS ADVENTUR	VENTA Y DISTRIBUCIÓN DE UTENSILIOS DE COCINA.	JHEYSON EDWARD SANCHEZ DE LOS SANTOS	656670
E/2021-56437	11/10/21	JFRANCOGUERRERO-RECORDS	SERVICIOS DE ESTUDIOS DE GRABACIÓN AUDIO Y VÍDEOS, ORGANIZAMOS EVENTOS, REPRESENTACIÓN DE ARTISTAS, PRODUCCIÓN DE MÚSICA.	JOSE MIGUEL FRANCO GUERRERO	655928
E/2021-57161	12/10/21	JHG CARIBBEAN GLAMPING	INVERSIÓN, PROMOCIÓN, DESARROLLO Y CONSTRUCCIÓN DE INFRAESTRUCTURA Y OPERACIÓN DE PROYECTOS TURÍSTICOS BAJO EL CUMPLIMIENTO DE LA LEY NO. 158-01.	ROSALÍA MENA FERNÁNDEZ, RUBER MANUEL SANTANA DUVAL	656033
E/2021-54536	4/10/21	JHON RS AUTO SALES	IMPORTACIÓN, COMPRA, VENTA Y FINANCIAMIENTOS DE VEHÍCULOS DE MOTOR	ROMELIS ESPINAL PEREZ	654856
E/2021-56072	6/10/21	JHON VERAS MEDIA GROUP	VENTA DE PUBLICIDAD EN TODAS SUS RAMAS COMERCIALES: GRAFICAS, RADIALES, TELEVISIVAS, MEDIOS DIGITALES, REDES SOCIALES Y ESCRITAS, MAESTRÍAS DE CEREMONIA.	ARSENIA HERNANDEZ DE VERAS	655200

[210] EXP.	[220] SOL. FECHA	[561] NOMBRE COMERCIAL	[510] ACTIVIDAD	[730] SOLICITANTE	[111] REGISTRO
E/2021-55617	6/10/21	JHOSEL COMERCIAL	VENTAS DE ALIMENTOS Y BEBIDAS ALCOHÓLICAS, VENTAS DE PRODUCTOS FERRETEROS, SERVICIOS DE TRANSPORTE TERRESTRE, VENTA DE MATERIALES GASTABLES MEDICO, PROVEEDORES DEL ESTADO.	PAOLA PERALTA DE AYBAR	655127
E/2021-56958	11/10/21	JIMENEZ DE LEON FERRETERIA & MAS	VENTAS DE ARTICULOS DE FERRETERIA.	FATIMA ORFELINA DE LEON GOMEZ	655876
E/2021-56131	6/10/21	JLIC PRODUCCIONES FILMS	SERVICIOS, COMERCIO, DISTRIBUCION. LA OPERACION, ADMINISTRACION, GESTION, DIRECCION Y PRODUCCION DE PROGRAMAS DE TELEVISION Y RADIO, EVENTOS ARTISTICOS Y CULTURALES.	JOSE LUIS ALCANTARA RUIZ	655255
E/2021-55991	6/10/21	JOAMARC & ASOCIADOS	SERVICIOS DE FINANCIERA Y BIENES RAICES.	MARCOS JUNIOR BRITO ROSARIO, JOAN FRIAS PAREDES	655560
E/2021-56079	6/10/21	JOCHY COMPRAVENTA	SERVICIOS DE CASA DE EMPEÑO, DE AGENTE DE CAMBIO DE DOLARES Y DE CHEQUE.	JOAQUIN ROSARIO FERNANDEZ	655209
E/2021-56763	8/10/21	JONASAN RP TECNOLOGÍA	COMPRA, VENTA, REPARACIÓN, MANTENIMIENTO, RECEPCIÓN Y FINANCIAMIENTO DE CELULARES, COMPUTADORAS Y TELEVISORES E INSTALACIÓN DE PROGRAMAS.	JONASAN RAMON REYES PEREZ	655860
E/2021-56642	8/10/21	JOOS INVESTMENTS	FABRICACION Y VENTA DE PRODUCTOS ORGANICOS Y/O PROCESADOS : JUGOS, BATIDAS . Y ALIMENTOS	PAOLA PATRICIA GARCIA VALENZUELA	655626
E/2021-57022	11/10/21	JOPECOLORS SERVICE	VENTA Y DISTRIBUCIÓN AL POR MAYOR Y AL DETALLE DE PINTURA, SERVICIO DE APLICACIÓN DE PINTURA, PLOMERÍA, ELECTRICIDAD, HERRERÍA, EBANISTERÍA.	PEDRO JOSÉ CRUZ ARIAS	655932
E/2021-56428	8/10/21	JOSALPA GROUP	COMPRA, VENTA, RENTA Y CONSTRUCCIÓN DE VIVIENDAS EN GENERAL.	JOSE ALBERTO PAULINO FLORIMON	655758
E/2021-56854	11/10/21	JOSEFINA'S HOMEMADE PRODUCTS	COMERCIALIZACION Y DISTRIBUCION, VENTAS AL POR MAYOR Y DETALLE DE: FRUTOS SECOS, GRANOLAS, NUECES, PISTACHOS, ALMENDRAS, SEMILLAS DE CAJUIL.	JOSEFINA DE LOS SANTOS MARTINEZ	655807
E/2021-55678	4/10/21	JOSIER RENTCAR	RENTA, ALQUILER, COMPRA Y VENTA DE VEHICULOS.	JOSIER VLADIMIR TEJEDA PIMENTEL	654910
E/2021-55662	4/10/21	JOSSAN EXPRESS	SERVICIOS LEGALES EN GENERAL Y SERVICIOS DE MENSAJERIA.	JOSE SANCHEZ DEL JESUS	654896
E/2021-56064	6/10/21	JOVENES UNIDOS POR EL CAMBIO DE PERALTA JUDEPE	ORGANIZACION SIN FINES DE LUCRO CON EL OBJETIVO DE CREAR UNA AGENDA COMUNITARIA JUVENIL QUE SIRVA COMO INSTRUMENTO PARA ABORDAR LAS PROBLEMATICAS DE LA COMUNIDAD DE PERALTA.	YENELY RAMIREZ BATISTA	655213
E/2021-55815	8/10/21	JRPG MUSIC ENTERTAINMENT	SERVICIOS DE REPRESENTACIÓN ARTÍSTICA, OBRAS TEATRALES, MONTAJE DE EVENTOS MUSICALES Y PROMOCIONES.	YOBIEL REYNOSO PEREZ	655766
E/2021-53650	4/10/21	JSEM SUPPLIERS	DISTRIBUCIÓN Y VENTAS DE DESECHABLES, COMO ENVASES PLÁSTICOS Y DE FOAM, FUNDAS, SERVILLETAS, CUBIERTOS, VASOS, PLATOS, SORBETES, DETERGENTES Y ALIMENTOS EN GENERAL	JOSE AMAURY SERRATA SURIEL, EMMANUEL ANTONIO MONTAS VIDAL	654861
E/2021-56730	8/10/21	JUAN DOLIO BAY 2	PROMOVER, OPERAR E INVERTIR CAPITALES EN ACTIVIDADES CONCERNIENTES A PROYECTOS DE INSTALACIONES INMOBILIARIAS TURÍSTICAS Y HOTELERAS.	FILIPO DANTE CICCONE ESTRADA	655723
E/2021-56733	8/10/21	JUAN DOLIO BAY 3	PROMOVER, OPERAR E INVERTIR CAPITALES EN ACTIVIDADES CONCERNIENTES A PROYECTOS DE INSTALACIONES INMOBILIARIAS TURÍSTICAS Y HOTELERAS.	FILIPO DANTE CICCONE ESTRADA	655721
E/2021-53373	8/10/21	JUAN JOEL VAPE STORE	VENTA DE CIGARRILLOS ELECTRONICOS Y ACCESORIOS PARA LOS MISMOS.	JUAN JOEL PEREZ GONZALEZ	655649
E/2021-56372	8/10/21	JUNIOR & FRANKLIN TERMINACIONES E INSTALACIONES	MODIFICACIONES EN YESO, MODIFICACIONES ESTRUCTURALES EN ALUMINIO, MASILLADO DE PAREDES, DISEÑO ESTRUCTURALES EN YESO, INSTALACIÓN DE PLAFOND COMERCIAL.	JUNIOR ALEXANDER PEGUERO JIMENEZ	655588
E/2021-57638	13/10/21	JUNTA DE VECINOS RESIDENCIAL ROSA AMERICA	GESTIONAR EL DESARROLLO, MANTENIMIENTO Y SEGURIDAD DEL RESIDENCIAL ROSA AMERICA, SIN FINES DE LUCRO	MELBY BLADIMIR AQUINO RODRIGUEZ	656438
E/2021-56551	8/10/21	JUSTANY	SOCIEDAD COMERCIAL DEDICADA AL DESARROLLO DE PROYECTOS INMOBILIARIOS - CONSTRUCCIÓN Y COMERCIALIZACIÓN	EMILIO ALVAREZ LOPEZ	655585
E/2021-57868	14/10/21	JYA LICORS STORE	DISTRIBUCIÓN DE BEBIDAS ALCOHÓLICAS AL POR MAYOR Y DETALLE, VENTAS DE BEBIDAS FRÍAS Y CALIENTES.	ANA TERESA DURAN PEREZ	656628
E/2021-50957	13/10/21	JYD INTERNET, PAPELERÍA Y HELADERÍA	VENTA DE PAPEL PARA USO INDUSTRIAL, VENTA DE SUMINISTRO DE EMBALAJE, VENTA DE MATERIALES DIDÁCTICOS PROFESIONALES Y DE DESARROLLO EDUCATIVO.	JUAN ALFREDO EUSEBIO ORBE	656214
E/2021-58059	15/10/21	K & K MADRE AL RESCATE	SERVICIOS Y CREACION DE ARTE Y MANULIDADES, IMPARTICION DE TALLERES Y CLASES DE ARTES, ORGANIZACION DE EVENTOS	NEBRASKA CAROLINA BAEZ PERALTA	656794
E/2021-58051	15/10/21	KACIKEREYTAINO	VENTA, DISTRIBUCIÓN, PREPARACIÓN Y ENVIÓ A DOMICILIO DE COMIDAS NACIONALES . E INTERNACIONALES	AGROPEX S.R.L.	656776
E/2021-57473	13/10/21	KAIAD RESIDENCES	FORMACIÓN Y CONSTRUCCIÓN DE UN COMPLEJO HABITACIONAL, COMPUESTO POR CASAS Y APARTAMENTOS.	INGENIERIA CARRASCO GUERRERO, S.R.L.	656306
E/2021-55439	4/10/21	KALIYAH CREATIONS	DECORACIONES Y COORDINACIONES, PLANIFICACIONES DE EVENTOS EN GENERAL.	SONIA MARIA MARTINEZ DE RODRIGUEZ	654757
E/2021-57316	12/10/21	KAMBIO'S	SERVICIOS DE ESTILISMO DE CEJAS, POSTURAS DE PESTAÑAS Y SUPLIDORA DE ESTÉTICAS.	SAHONI OGANDO SIERRA, WANDER NICOLAS ENCARNACION GONZALEZ	656176
E/2021-57208	15/10/21	KAREB KIDS DESIGN	CONFECCION, DISTRIBUCION Y VENTAS DE ROPA, ACCESORIOS PARA EL PELO PARA BEBE . Y NIÑAS	KAREN ESTELA FELIZ GUTIERREZ, MANUEL PORTES MEDINA	656759
E/2021-54771	8/10/21	KARLAYAN BEAUTY HAIR CENTER	SERVICIOS DE SALÓN DE BELLEZA, PELUQUERÍA, SPA, VENTA DE ROPAS PARA DAMAS, CABALLEROS Y NIÑOS, VENTA DE ACCESORIOS.	YOHANNI INDIRA MUÑOZ MERCEDES	655664
E/2021-57204	12/10/21	KAUMI INVESTMENT	ADMINISTRACION, ALQUILER Y VENTA DE PROPIEDADES, DESARROLLO DE PROYECTOS, ASESORIA, INVERSIONES, CONSTRUCCION Y COMERCIALIZACION EN EL SECTOR INMOBILIARIO.	ELIAS JOSE VANDERLINDER FLORES	656072
E/2021-56753	8/10/21	KAWIIL INVERSIONES	COMPRA, VENTA, TRANSPORTACIÓN, ALMACENAMIENTO, EMPAQUE, COMERCIALIZACIÓN Y DISTRIBUCIÓN AL POR MAYOR Y DETALLE DE VEGETALES Y TODO TIPO DE PRODUCTOS AGRÍCOLAS.	AINED DORISEL TORRES LIRANZO, LILIANA ALTAGRACIA FERMIN RODRIGUEZ	655763
E/2021-55284	8/10/21	KAYIYA SERVICES	DESARROLLO INMOBILIARIO, RENTA DE PROPIEDADES COMERCIALES Y DE VIVIENDAS PARTICULARES.	PIERRE CARLANDE SAINT DIC	655727
E/2021-54795	4/10/21	KDAG AUDIO GLOBAL	SERVICIOS, PRODUCCIÓN Y REPRESENTACIÓN DE MARCA E IMAGEN, EVENTOS, ENTRETENIMIENTOS, PROMOCIONES, ALQUILER DE VESTUARIO Y MANEJO DE ARTISTA.	BISMARK ANIBAL AYALA MARTE	654830
E/2021-55778	5/10/21	KEBAD KUM	EXPEDIO DE COMIDA Y BEBIDAS PARA CONSUMO ESTABLECIMIENTO Y PARA LLEVAR.	MANDRILLI INVESTMENT, S.R.L.	654997
E/2021-57270	13/10/21	KEEP IT SIMPLE STUPID	OFRECER COMIDAS Y BEBIDAS Y ATENDER LOS CLIENTE CON UN BUEN AMBIENTE.	RICARDO MIGUEL JANNA GUERRERO	656237
E/2021-53944	6/10/21	KENSLIE FINA COSTURA & DRY CLEANER	SERVICIOS DE CONFECCIONES, ALTERACIONES DE TEXTILES ALTA COSTURA Y SERVICIOS DE LAVANDERÍA.	WILSON MOISES PEÑA CARRASCO	655187
E/2021-55619	4/10/21	KEVISA AUTO IMPORT	IMPORTACION Y VENTAS DE VEHICULOS DE MOTOR, PIEZAS, MOTORES, ACCESORIOS Y REPUESTOS DE VEHICULOS DE MOTOR..	JOSE CONCEPCION CABREJA MARTINEZ	654866
E/2021-55797	5/10/21	KEYMAT COMERCIAL	IMPORTACION, COMERCIALIZACION Y DISTRIBUCION DE ELECTRODOMESTICOS EN GENERAL, CLIMATIZACION (AIRES ACONDICIONADOS, ABANICOS, LAMPARAS) EQUIPOS ELECTRONICOS.	JOSE ALBERTO GARCIA GARCIA	654992
E/2021-57214	12/10/21	KI´I MANAGEMENT. RENT A CAR ON REP. DOMINICANA	ALQUILER DE VEHICULOS DURANTE HORAS O DIAS, TANTO A PARTICULARES COMO A EMPRESARIOS, COMERCIANTES O TRANSPORTISTAS DE DIFERENTES SECTORES.	WILMA DE LOS SANTOS MATEO	656080
E/2021-56457	7/10/21	KIAR CLEAN	FABRICACIÓN Y COMERCIALIZACIÓN DE TODO TIPO DE PRODUCTOS PARA LA LIMPIEZA EN SENTIDO GENERAL A HOGAR Y VEHÍCULOS FABRICACIÓN Y COMERCIALIZACIÓN DE PRODUCTOS DE BELLEZA.	SCAVERLING ESPINAL ALMANZAR	655497
E/2021-56839	13/10/21	KIM-HAN EVENTS	ORGANIZACIÓN, PLANIFICACIÓN, MONTAJE Y PRODUCCIÓN DE EVENTOS. SERVICIOS DE CATERING. ADMINISTRACIÓN DE ESTABLECIMIENTOS DE EXPENDIO DE BEBIDAS Y ALIMENTOS.	RICHARD CONRADO LOZADA RODRIGUEZ	656414
E/2021-57577	13/10/21	KIMHUMANHAIR_RD	VENTAS DE PELO POSTIZO.	ALTAGRACIA OME YEDI	656395
E/2021-53327	11/10/21	KINDS TV	SERVICIO DE CANAL DE TELEVISIÓN DE TRANSMISIÓN DE CONTENIDOS POR MEDIOS DE: SISTEMAS DE CABLES, SISTEMAS ABIERTOS, MEDIOS DIGITALES, STREAMING.	ROBERTSON TOMAS NUÑEZ GARCIA	655863
E/2021-57327	12/10/21	KLM ENGINEERING GROUP	ASESORIA EN EL AREA ENERGÉTICA, COMPRA-VENTA Y ADMINISTRACCION DE ENERGÍA EN SUMINISTROS COMUNES, ANÁLISIS Y RESOLUCIÓN DE PERDIDAS ELÉCTRICAS.	KENIFER BIENVENIDO LOPEZ MANCEBO	656392
E/2021-57518	13/10/21	KOKORÓ	EMPRESA DEDICADA A LA PRODUCCIÓN, PROCESAMIENTO Y EL USO DE LA MADERA EN TODAS SUS FORMAS, PARA LA CONSTRUCCIÓN DE MUEBLES Y DE TODO TIPO DE TRABAJO INMOBILIARIO.	ALBA FRANCISCA BLANC ESTEVEZ	656340
E/2021-55196	8/10/21	KOOPA	FÁBRICA DE BLOCK Y AGREGADOS.	LUIS ALEXANDER DIAZ CONTRERAS	655557
E/2021-57973	15/10/21	KS PROJECT GROUP	ALQUILER DE ALMACENES FIJOS Y FURGONES MÓVILES PARA EL ALMACENAMIENTO DE TODO TIPO DE PRODUCTOS Y MATERIALES.	KINLIANER KING SEVERINO	656739
E/2021-54786	29/9/21	L&G BURGOS	ADMINISTRACIÓN, COMPRA Y VENTA DE INMUEBLES.	GRISELDA BURGOS	654293
E/2021-54278	28/9/21	L. M. R. BLOCK Y AGREGADOS LA MAYOR	ESTA EMPRESA SE DEDICARÁ A LA FABRICA DE BLOCK, A LA VENTA DE MATERIALES FERRETEROS Y DISTRIBUCIÓN DE MATERIALES Y AGREGADOS PARA LA CONSTRUCCIÓN.	MARIA MERCEDES LAMAGRANDE LURUEÑA, MIGUEL ANTONIO MEDINA MALOON, REISON KERY TAVERA	655555
E/2021-48998	13/10/21	LA BASE ENTERTAINMENTS	SERVICIOS DE ACTIVIDADES ARTÍSTICAS RECREATIVAS Y DE ENTRETENIMIENTO.	JOHNATAN AUGUSTO MALDONADO MARTINEZ	656418
E/2021-57189	12/10/21	LA CASA DE LA SOLUCION	COMPRA Y VENTA DE VEHICULOS, PRESTAMOS FINANCIEROS, SERVICIOS DE MECANICA AUTOMOTRIZ EN GENERAL Y AFINES.	WANDYS PEREZ TANI	656053
E/2021-56672	8/10/21	LA CASA DEL BOXEL	VENTAS DE ROPAS INTERIORES Y ARTÍCULOS RELACIONADOS.	REYNALDO ALEXANDER SANTIAGO	655667
E/2021-56197	6/10/21	LA CASA DEL PILLOW TOP	FABRICACIÓN, REPARACIÓN, COMPRA Y VENTA DE COLCHONES FIRMES Y PILLOW TOP CON SUS ACCESORIOS.	JONAEL HERNANDEZ PERALTA, CRISTINA DE LA ROSA DE LA CRUZ	655310
E/2021-49245	6/10/21	LA CASA DEL RIKI GAMG	COMPRA, VENTA, DISTRIBUCIÓN, ELABORACIÓN Y ALMACENAMIENTO DE TODO TIPO DE ALIMENTOS Y BEBIDAS.	GUSTAVO ANTONIO DISLA ACEVEDO, MARIA GUADALUPE REYNOSO DE DISLA	655280
E/2021-52295	1/10/21	LA CASITA BLANCA MEDRANO BAR & RESTAURANT	COMERCIALIZACION DE BEBIDAS, COMIDAS, SERVICIOS DE BUFFET ASI COMO TAMBIEN SERVICIOS DE NUTRICION PERSONAL.	MILAGROS MEDRANO RAMIREZ	654655
E/2021-56724	8/10/21	LA CASITA DE CORAL GUARDERIA Y SALA DE TAREA	CUIDADO DE LOS NIÑOS, REFORZAMIENTO Y CAPACITACION DE ESTUDIOS Y PSICOLOGICOS. SERVICIOS DE PAPELERIA, VENTA DE PRODUCTOS COMESTIBLES Y DESECHABLES PARA NIÑOS.	JENNY CONSUELO GOMEZ TAVERAS, NURYS MARIA GOMEZ DE BENCOSME	655751
E/2021-57173	12/10/21	LA COCINA NEFTIANA	SERVICIOS PROVISIÓN DE COMIDAS PREPARADAS PARA EMPRESAS Y PERSONAS FÍSICAS (INCLUYE EL SERVICIO DE CATERING, SUMINISTRO DE COMIDAS PARA BANQUETES.	SANTA CELENIA DE LOS SANTOS GUZMÁN	656043
E/2021-56214	7/10/21	LA CUEVA DORADA NIGHT CLUB	CENTRO DE DIVERSIÓN Y RECREACIÓN	MAIKEL LUIS ALIX	655521
E/2021-50319	8/10/21	LA ESTANCIA GOLF CLUB	OPERACIONES INMOBILIARIAS, INCLUYENDO PERO NO LIMITADO A LA TENENCIA, COMPRA, VENTA Y ALQUILER DE INMUEBLES; ADMINISTRACION Y GESTION DE CAMPOS DE GOLF, PROYECTOS TURÍSTICOS.	GOLF CLUB INVESTMENTS CAL 22, S.R.L.	655663
E/2021-55041	6/10/21	LA GIRA INTERNACIONAL DEL MERENGUE LAGIM	SERVICIOS DE GIRAS, PROMOCIÓN, ACTIVIDADES BAILABLES DEL MERENGUE.	SANTO ISRAEL FELIZ SUERO	655269
E/2021-55846	5/10/21	LA GRAN PATRONA RUSSIAN AND LOUNGE	VENTAS DE BEBIDAS Y COMIDA.	GLENNY YANET ROJAS LANTIGUA	655030
E/2021-58074	15/10/21	LA GRANJA RADIO Y TELEVISIÓN	PRODUCCIÓN, DESARROLLO Y DIFUSIÓN DE PROGRAMAS EDUCATIVOS, DE ORIENTACIÓN PARA LA FORMACIÓN CIUDADANA EN VALORES EN LIDERAZGO DE GRAN IMPACTO.	FIDEL LORENZO MERAN	656795
E/2021-54433	6/10/21	LA JIGUERA DOMINICANA	CENTRO CULTURAL Y VENTA DE ARTICULOS TIPICOS LOCALES.	INGRID AHUILDA MORLA GUILAMO	655110
E/2021-57324	12/10/21	LA MARCA DURAN	PRESENTACIONES Y REPRESENTACIONES ARTÍSTICA, ORGANIZACIÓN DE EVENTOS, INTERPRETACIÓN DE GÉNEROS MUSICALES.	NORBIN LUIS PEROZO DURAN	656182
E/2021-54533	5/10/21	LA PERCHITA DE KIRA	VENTA DE ROPA PARA DAMAS, CABALLEROS, NIÑOS, NIÑAS, TRAJES DE BAÑOS, CALZADOS, PRENDAS INTIMAS, ACCESORIOS DE VESTIR, CARTERAS, PERFUMES, LENTES DE SOL.	ANNY MIGUELINA TEJADA MUÑOZ	654940
E/2021-56986	11/10/21	LA PIZZERIA DI TUVÁ	EXPLOTACION DE RESTAURANTES, BARES Y COMERCIOS RELACIONADOS CON GASTORNOMIA, ALIMENTO Y BEBIDAS, VENTAS DE COMIDA Y PREPARACION DE EVENTOS, IMPORTACION Y DISTRIBUCION DE PRODUCTOS ALIMENTICIOS.	ANTONINO LUCA CANNISTRA	655953
E/2021-56010	6/10/21	LA POSADA DE MIRAFLORES	SERVICIOS DE HOSPEDAJE, HOTELERIA, RESTAURANTES, EXCURSIONES Y ACTIVIDADES DE ENTRETENIMIENTOS.	ROSARIO FAMILIA SANCHEZ	655199
E/2021-57464	13/10/21	LA PROFECIA TIPICA	PRESENTACIONES Y REPRESENTACIONES ARTÍSTICA, ORGANIZACIÓN DE EVENTOS, INTERPRETACIÓN DE GÉNEROS MUSICALES.	DIARLES LISANDRO MARTINEZ GUTIERREZ	656284
E/2021-57170	12/10/21	LA RADIO.5 FM	DESTINADA A PROTEGER UNA EMISORA RADIAL	MACONDO PRODUCTIONS, S.R.L.	656032
E/2021-57110	12/10/21	LA REAL AREPA	VENTA Y PRODUCCIÓN DE POSTRES Y PLATOS DE LA GASTRONOMÍA CRIOLLA DOMINICANA. CREACIÓN DE EVENTOS, MERCADOS Y BAZZARES.	LEONARDO LADIMIL SIERRA RAMIREZ	655996
E/2021-55577	4/10/21	LA TEATRERA RD	BAR Y RESTAURANTE, ELABORACIÓN Y VENTA PARA PARA EL CONSUMO DE COMIDAS CALIENTES Y FRÍAS, BEBIDAS CON ALCOHOL, PREPARACIÓN DE BEBIDAS CON ALCOHOL.	MARIA DANIELA MINYETTY AQUINO	654926
E/2021-57619	13/10/21	LA UNIVERSIDAD DEL CORTE Y EL ESTILO	PELUQUERIA EN GENERAL, FACIALES, PEDICURE Y MANICURA, VENTAS DE PRODUCTOS PARA EL CUIDADO DEL CABELLO, VENTAS DE PERFUMES ENTRE OTRAS.	JUNIOR FRANKLIN JIMENEZ POLANCO	656440
E/2021-51232	10/9/21	LA VECINDAD	SERVICIO DE GUARDERÍA DE NIÑOS, SALA DE JUEGOS, SALA DE TAREAS, SALA DE EVENTOS INFANTILES, EDUCACIÓN Y CUIDADO DE NIÑOS.	LA VECINDAD, S.R.L.	655923

[210] EXP.	[220] SOL. FECHA		[510] ACTIVIDAD	[730] SOLICITANTE	[111] REGISTRO
E/2021-57389	13/10/21	LA VINOTEKA BY IBERICOS WINE	BAR Y RESTAURANTE. IMPORTACIÓN, DISTRIBUCIÓN Y COMERCIALIZACIÓN DE ALIMENTOS Y BEBIDAS ALCOHÓLICAS Y NO ALCOHÓLICAS PARA EL CONSUMO HUMANO.	HELEN DIAZ PEÑA DE GONZALEZ, ALAISKA CRISTOBALINA CUEVAS VELOZ	656233
E/2021-57477	13/10/21	LABACCESS ANALISIS Y ENSAYOS	LABORATORIO DE ENSAYOS ELECTRICOS, FISICOQUIMICOS, CROMATOGRAFICOS Y DE ESFUERZO MECÁNICO.	INGENIERIA Y PROYECTOS (INPROCA), S.R.L.	656301
E/2021-56164	6/10/21	LABORAH	EMPRESA DE GESTION DE PERSONAS, SUBCONTRATISTA QUE SE DEDICA A LA PRESTACION DE DIFERENTES SERVICIOS GENERALES Y ESPECIALIZADOS TERCERIZADOS EN DIFERENTES AREAS.	PEDRO MANUEL LAMA BLANDINO	655298
E/2021-55194	1/10/21	LABORATORIO CLÍNICO MARGARITA MELÓ	REALIZAR ANÁLISIS CLÍNICOS, CON EL FIN DE OBTENER DATOS PARA LA PREVENCIÓN, ESTUDIO O DIAGNÓSTICO DE POSIBLES PROBLEMAS DE SALUD.	GREGORIA MELO RODRIGUEZ DE PEREZ	654734
E/2021-56608	8/10/21	LABORATORIOS DUMONT	FABRICACIÓN, DISTRIBUCIÓN, REPRESENTACIÓN DE PRODUCTOS FARMACÉUTICOS, EQUIPOS Y MATERIALES GASTABLES MEDICOS.	VLADIMIR DE OLEO MONTERO, EDWARD ALEXANDER RIVERA DIAZ	655606
E/2021-51809	15/9/21	LABORATORIOS KEMIKA MAGIKOA	SERVICIOS DE ELABORACIÓN, COMPRA, VENTA Y ENVASE DE PRODUCTOS QUÍMICOS DE LIMPIEZA PARA LA INDUSTRIA Y ALIMENTICIOS Y TODAS ACTIVIDADES A FINES.	EDUARD ANDRES BALDAYAQUE PEREZ, JEHIEL BATISTA MATA	654911
E/2021-55661	11/10/21	LABVEE EDUCATIONAL TECHMAKER	SERVICIOS DE CAPACITACIÓN, FORMACIÓN Y EDUCACIÓN DE PERSONAS; IMPLEMENTACIÓN DE AULAS VIRTUALES; DISEÑO Y PRODUCCIÓN DE CONTENIDO EDUCATIVO DIGITAL Y/O PRESENCIAL.	LUDWING ANDRÉS HERNÁNDEZ ANDINO	655864
E/2021-58070	15/10/21	LACTEOS HERMANOS POLANCO,LHP	FABRICACION, COMPRA, VENTA, DISTRUBUCION DE PRODUCTOS LACTEOS, TALES COMO YOGUR, QUESOS Y DERIVADOS DE LACTEOS	FIDELANGEL POLANCO LIRIANO	656790
E/2021-54282	1/10/21	LADY ONE WAY CAR WASH	LAVADO DE VEHÍCULOS, VENTAS DE ACCESORIOS DE VEHÍCULOS Y CAFETERÍA.	LADY BRITO GUZMAN	654645
E/2021-57746	14/10/21	LAICOM	SERVICIOS DE LAVANDERÍA.	LAICOM EIRL	656527
E/2021-57299	12/10/21	LAKIAO RECORD	SERVICIOS DE PROMOCION ARTISTICA, GERENCIA DE GRUPOS MUSICALES, PROMOCION DE EVENTOS ARTISTICOS, ORGANIZACION DE EVENTOS ARTISTICOS.	AMAURY ROBERTO LORA FELIZ, DAURI RAFAEL AQUINO ACEVEDO, GARIBALDI AQUINO ACEVEDO	656106
E/2021-56406	7/10/21	LALANE LIFTING	BRINDAR SERVICIOS DE MONTACARGAS Y GRUAS.	ENRIQUILLO LALANE MATOS	655457
E/2021-55203	1/10/21	LANGUAGE CONSULTING GROUP LCG	BRINDAR SERVICIOS DE CONSULTORÍA TÉCNICA DE LENGUAS MODERNAS A CENTROS EDUCATIVOS, CON EL FIN DE ELEVAR LAS COMPETENCIAS LINGÜÍSTICAS DE LOS ESTUDIANTES.	ELVYN ANTONIO SANTANA GUZMAN	656594
E/2021-55938	6/10/21	LANGUAGES INSTITUTE BENOIT SANON	SERVICIOS DE CLASES DE IDIOMAS, CURSOS TECNICOS DE CONTABILIDAD, INFORMATICA Y TODAS SUS RAMAS, CAMAREROS, BARTENDERS, PANADERIA, REPOSTERIA, SOMELIER.	BENOIT SANON	655105
E/2021-55299	1/10/21	LARAN PUNTA CANA STAYS	SERVICIOS INMOBILIARIOS EN GENERAL. COMPRA, VENTA Y ALQUILER DE INMUEBLES.	EMIL ERICK LOPEZ	655270
E/2021-56945	11/10/21	LAS CONSULTING	GESTION DE TALENTO HUMANO.	LUISA ANDREYNA SANCHEZ ORTIZ, ERIC AUGUSTO DE LA CRUZ SANTANA	655884
E/2021-55753	5/10/21	LASER METAL WORKS	FABRICACION EN TORNO, IMPRESION EN 3D DE PIEZAS METALICAS, DE EMBALAJES Y HERRAMIENTAS.	GLENN KIESEL	655101
E/2021-57946	15/10/21	LATITUD 18 BY RCD	DESARROLLO Y CONSTRUCCIÓN DE INFRAESTRUCTURA Y OPERACIÓN DE PROYECTOS INMOBILIARIOS Y TURÍSTICOS.	TENEROCH, S.A. DE C.V.	656679
E/2021-57945	15/10/21	LATTITUD VACATION BY RCD	CLUB DE VIAJES (TRAVEL CLUB); AGENCIA DE SERVICIOS DE TRANSPORTE; AGENCIA DE VIAJES; AGENCIA DE RESERVAS DE VIAJES; PROGRAMAS VACACIONES.	TENEROCH, S.A. DE C.V.	656678
E/2021-55057	11/10/21	LAUNCH GROWX	SERVICIOS PARA CREAR, DESARROLLAR SITIOS/TIENDAS WEB Y MERCADEO DIGITAL.	HAI WAH ALIA LILI LEUNG TONG	655908
E/2021-57254	12/10/21	LAVANDERÍA GARCÍA	SERVICIOS DE LAVANDERÍA.	JUNIOR ARMANDO GARCÍA MELO	656123
E/2021-55472	4/10/21	LAZALA MUSIC GROUP	MANEJO DE ARTISTAS, ORGANIZACIÓN DE EVENTOS.	JONATAN ANDROCLES LAZALA CASTELLANOS, MILANYELA CAROLINA PEREZ DE LAZALA	654903
E/2021-57279	12/10/21	LAZE LIFE RECORDS	PRESENTACIONES Y REPRESENTACIONES ARTÍSTICA, ORGANIZACIÓN DE EVENTOS, INTERPRETACIÓN DE GÉNEROS MUSICALES.	OSCAR BELLIAR GUABA JIMENEZ	656144
E/2021-53701	12/10/21	LCBF DUMPLING EXPRESS	SERVICIOS DE RESTAURANTE, VENTA, COMERCIALIZACIÓN Y DISTRIBUCIÓN DE PRODUCTOS ALIMENTICIOS	LUIS CARLOS BENCOSME FERMIN	656173
E/2021-52874	8/10/21	LDA ALOJAMIENTOSRD	VENTA Y ADMINISTRACIÓN DE INMUEBLES.	DILENY ALTAGRACIA HERNÁNDEZ ACEVEDO, DILEYSI MEJIA HERNANDEZ	655694
E/2021-57429	14/10/21	LE PAPILLON	VENTA DE COSMETICOS Y PERFUMES.	SABET MICHELLE PERALTA HERNANDEZ	656516
E/2021-57943	15/10/21	LE REEF REAL STATE	DESARROLLO Y ADMINISTRACION DE PROYECTOS INMOBILIARIOS EN REPUBLICA DOMINICANA.	PAUL MANCINI, 378 DOMREP CORPORATION, S.R.L.	656674
E/2021-57126	12/10/21	LE RESS	SERVICIO DE HOTEL BOUTIQUE Y ALOJAMIENTO	RODNEY RAFAEL BRITO SANTOS	656009
E/2021-56346	7/10/21	LEARN AID DOMINICANA	SERVICIOS EN EL ÁREA DE EDUCACIÓN, SALUD, SOLUCIONES TECNOLÓGICAS Y CONSULTORÍA; DESARROLLO, ADMINISTRACIÓN Y PROCESAMIENTO DE INSTRUMENTOS DE EVALUACIÓN ACADÉMICA.	ROBERTO DE JESUS JUARBE	655417
E/2021-54898	6/10/21	LEBARMED	BRINDAR SERVICIOS DE IMPORTACIÓN, EXPORTACIÓN, Y COMERCIALIZACIÓN DE PRODUCTOS FARMACÉUTICOS Y HOSPITALARIOS, VENTA DE EQUIPOS PARA EL ÁREA DE LA SALUD.	FEDERICO ANTONIO LEBRÓN BARROSO	655294
E/2021-57239	12/10/21	LEBARON CONSTRUCTION CORP.	SERVICIOS DE CONSTRUCCIÓN E IMPORTACIÓN DE MATERIALES DE CONSTRUCCIÓN.	EUGENIO RODRIGUEZ VILLAFAÑA	656100
E/2021-55893	5/10/21	LET´S DRUNCH RD	SERVICIOS DE PRODUCCIÓN DE EVENTOS CORPORATIVOS PRIVADOS Y PÚBLICOS, MONTAJE DE ESPECTÁCULOS, CONGRESOS Y CONFERENCIAS.	LUIS RODOLFO MADERA BRITO	655075
E/2021-55585	5/10/21	LEVELS CONSTRUCCIONES	COMPRA Y VENTA DE MUEBLES E INMUEBLES, DISEÑO, CONSTRUCCIÓN Y REMODELACIÓN DE APARTAMENTOS, CASAS, EDIFICIOS COMERCIALES, NAVES INDUSTRIALES Y CARRETERAS.	EDUARDO ANDRES NG BAUTISTA	654982
E/2021-55730	5/10/21	LEYDI MARINE	VENTAS DE ACCESORIOS, VESTIMENTA Y TODO LO RELACIONADO PARA PUBLICO FEMENINO.	LEYDI MARÍA MARINE TRINIDAD	655057
E/2021-57475	13/10/21	LEYMIDRAL STORE BEAUTY SUPPLY AND SALON	SERVICIOS DE SALÓN DE BELLEZA, CENTRO DE UNAS, TIENDA DE COSMÉTICOS, ACCESORIOS, ROPA Y ZAPATOS.	FRANDELINE PIERRE	656427
E/2021-56895	11/10/21	LFSC TERRAMAR TOURS & CO	SERVICIOS DE TURISMO NACIONAL E INTERNACIONAL: EXCURSIONES, PREPARACIÓN Y COMERCIALIZACIÓN DE TOURS Y PAQUETES TURÍSTICOS.	THALIA ISABEL SANTANA VELOZ	655951
E/2021-47659	29/9/21	LGN- EXTINCION DE PLAGA CONTINENTAL	SERVICIOS DE EXTINCIÓN DE PLAGA PARA INSTITUCIONES PUBLICA, PRIVADA Y SECTORES DE LA COMUNIDAD	LUCIANO GUZMAN NUNEZ	655668
E/2021-57798	14/10/21	LIBERTY NETWORKS	VENTA DE SERVICIOS Y EQUIPOS DE TELECOMUNICACIONES.	FROILAN MIGUEL GONZALEZ HERNANDEZ	656572
E/2021-56516	7/10/21	LICHES RENT A CAR	RENTAS DE VEHÍCULOS.	JEYSON ULISES LOPEZ ALVAREZ	655569
E/2021-55343	4/10/21	LIDERAZGO 365	NUESTRO CENTRO SE DEDICARÁ A BRINDAR SERVICIOS DE CAPACITACIÓN EN TEMAS RELACIONADOS A LA FE CRISTIANA, EL CRECIMIENTO PERSONAL, FAMILIAR Y PROFESIONAL.	PEDRO ORLANDO MELO SAILLANT	654737
E/2021-56009	6/10/21	LIGA DE BALONCESTO DE VISITADORES A MEDICOS, LIBAVIME	REUNIONES SOCIALES, DEPORTIVAS, SERVICIOS DE EVENTOS.	ROSARIO FAMILIA SANCHEZ	655164
E/2021-56922	11/10/21	LIGA DEPORTIVA LOS TERRENEROS	ORGANIZACION ADMINISTRATIVA Y TECNICA DE ACTIVIDADES DEPORTIVAS PUBLICAS Y SOCIALES.	MARIANA HERMINIA VANDERHORST GALVAN	655850
E/2021-55974	6/10/21	LIL MIKE17	INTERPRETE DE MÚSICA URBANA, ACTOR Y COMPOSITOR DEDICADO AL ENTRETENIMIENTO SOCIAL, PRESENTARSE EN FIESTAS Y EVENTOS.	MICHAEL DOMINGO REYES ALMONTE	655149
E/2021-51444	7/10/21	LILAPEL PLAZA Y SALÓN DE BELLEZA	SERVICIO DE PELUQUERIA.	SAFETY MARIA VALDEZ GOMEZ, PERLA MASSIEL SORIANO GOMEZ	655832
E/2021-52824	12/10/21	LIONS KING INVESTMENT SOLUTIONS	IMPORTACIÓN, VENTAS Y ALQUILERES DE VEHÍCULOS NUEVOS Y USADOS, SERVICIOS DE CAR WASH, IMPORTACIÓN Y VENTA DE EQUIPOS ELECTRÓNICOS Y DE REFRIGERACIÓN.	TARIO PIERRE LOUIS ROBERT	656157
E/2021-55746	5/10/21	LIRIANO SAFARY TECH DOMINICANA	IMPORTACIÓN, COMPRA Y VENTA DE EQUIPOS ELECTRÓNICOS.	RAHIMY LIRIANO CASTILLO	655043
E/2021-57663	14/10/21	LISANIA COMERCIAL	VENTA E INVERSIONES EN PROYECTOS EDUCATIVOS, SERVICIOS DE BIENES RAÍCES, SERVICIOS ANALÍTICAS E IMAGENES PARA LA SALUD, SERVICIOS FÚNEBRES.	LISANIA SANTANA NOBOA	656471
E/2021-55348	4/10/21	LIVING ROOM NIGHT CLUB	SERVICIOS DE RESTAURANTES Y CANTINAS SIN ESPECTACULOS.	BAREM 2017, S.R.L.	654756
E/2021-57535	13/10/21	LL SANCHEZ	TRABAJOS DE HERRERIA, ESTRUCTURAS METÁLICAS, COMERCIALIZACIÓN Y EXPORTACIÓN DE VEGETALES.	JUAN LORENZO SANCHEZ VICTORINO	656359
E/2021-49887	7/10/21	LLASE GROUP	IMPORTACIÓN, EXPORTACIÓN, DISTRIBUCIÓN, CREACIÓN, COMPRA, VENTA DE SAZONES Y CONDIMENTOS, SALSAS, VINAGRE, SAL, MOSTAZA, LEVADURA, POLVOS DE HORNEAR.	DAMARIS ESTHER SERRANO DIAZ, JAIRIZ MANUEL LLANOS FAMILIA	655505
E/2021-56950	11/10/21	LLEGO TO' RD DOMINGUEZ Y ALCANTARA	COMPRA Y VENTAS DE ARTICULOS DEL HOGAR, ROPAS, CALZADOS, ACCESORIOS PARA DAMAS, CABALLEROS Y NIÑOS, ARTICULOS TEGNOLOGICOS, JUGUETES.	JUAN MIGUEL DOMINGUEZ GARCIA	655870
E/2021-52155	12/10/21	LLÉVATELO AUTO IMPORT ABICHET	RENTA Y ALQUILER DE CARROS.	FATIMA ALTAGRACIA PAEZ MARTE	656054
E/2021-55574	4/10/21	LMAC, CONSULTORIA INTELIGENTE	SERVICIOS DE IGUALAS CONTABLES, FISCALES, LEGALES Y SERVICIOS ADMINISTRATIVOS.	LAURA MARGARITA ARIAS CORDERO	654909
E/2021-55541	4/10/21	LOAD WORKS	PRODUCCIÓN Y EXPORTACIÓN DE BOLSAS DE AIRE PARA ESTIBA.	ISMAIL SELIM AKDOGAN	654806
E/2021-55544	4/10/21	LOEST BY LG CHIC AND HANDLE CLOTH APPAREL	FABRICANTE DE PIEZAS DE ROPA DE MUJER, TANTO AL POR MAYOR COMO AL DETALLE.	LOURDES ESTELA GARCIA ROSARIO	654826
E/2021-57530	13/10/21	LOFT STUDIO BY ARLUIS	RENTA O ALQUILER DE VILLAS Y CABANAS TURISTICAS.	CRUZ ROSA MEDRANO DE TURBI, CARLOS ANDRES TURBI MEDRANO	656305
E/2021-53873	4/10/21	LOGUS DRINK	VENTA DE BEBIDAS ALCOHÓLICAS Y COMESTIBLES DE CONSUMO MASIVO.	RAFAEL LOPEZ GUZMAN	654823
E/2021-56826	13/10/21	LOGUZ, SERVICIOS MÚLTIPLES Y FUNERARIOS	SERVICIOS DE ALQUILER DE CARPAS, LONAS, SILLAS, MESAS, CANDELABROS, CONFECCIÓN Y VENTA DE ROPAS.	EUSEBIO GUZMAN CABRERA, CARMEN LAURA LORENZO DE GUZMAN	656341
E/2021-55941	6/10/21	LOLA NATURAL HAIR LN1H	FABRICACIÓN, COMERCIALIZACIÓN Y DISTRIBUCIÓN DE PRODUCTOS DE BELLEZA, VENTA DE ARTÍCULOS DE BELLEZA, MAQUILLAJE Y COSMÉTICOS.	DORIS LICELOT SALCEDO ACOSTA	655124
E/2021-57131	12/10/21	LOLA'S SUPER FASHION IRL	DEDIDACA A LA VENTA DE ROPA PARA DAMAS, CABALLEROS, NIÑOS, ZAPATOS, RELOJES, COLLARES, PULSERAS, ROPA INTERIOR, PERFUMES, MONEDEROS.	MARILU HERNANDEZ TAVERAS	656040
E/2021-57072	11/10/21	LOLICOQUETTE	COMPRA Y VENTA DE ROPA, ACCESORIOS Y PRODUCTOS DE BELLEZA, PARA DAMAS, CABALLEROS Y NIÑOS.	ADELSI ALTAGRACIA RODRIGUEZ CUESTA	655958
E/2021-55774	5/10/21	LONCHEBOX	COMERCIALIZACIÓN REPRESENTACIÓN Y DISTRIBUCIÓN DE ARTÍCULOS PARA EL CUIDADO Y LA INOCUIDAD DE LOS ALIMENTOS PARA NIÑOS / ADULTOS.	MARCELLY VALDEZ DISLA	654978
E/2021-55795	5/10/21	LORENZ OUTFIT TREND	VENTA Y COMERCIALIZACIÓN DE ROPA , CALZADOS , CARTERAS , ACCESORIOS DE DAMAS Y CABALLEROS.	ORQUIDEA LORENZO GONZALEZ	656462
E/2021-57449	13/10/21	LOS CERECENSES UNIDOS	OFRECER AYUDAS SOCIALES A DIFERENTES PERSONAS QUE REQUIERAN DE AYUDAS SOCIALES, YA SEA PARA TEMAS DE SALUD O DE ALIMENTACIÓN DE PERSONAS DE ESCASOS RECURSOS, SIN FINES DE LUCRO.	GREGORIO ARIAS PEREZ	656274
E/2021-28034	7/10/21	LOS FLAMENCOS DEL DOMINICUS	SERVICIO DE TURISMO TALES COMO: EXCURSIONES, SERVICIOS DE ALQUILER DE AUTOS, MOTO, Y BICICLETA, IMPORTACION Y EXPORTACION DE ALIMENTOS Y BEBIDAS.	GIUSY LONGO	655499
E/2021-57618	13/10/21	LOS PRIMOS FILMS	PRODUCCIÓN DE OBRAS CINEMATOGRÁFICAS DE LARGOMETRAJES DOMINICANOS.	YORLLA LINA CASTILLO DE LOS SANTOS	656435
E/2021-56199	7/10/21	LS UREÑA ENTERPRISE	IMPORTACIÓN, EXPORTACIÓN, VENTA LOCAL DE PRODUCTOS AGROINDUSTRIALES, AGRÍCOLAS, IMPORTACIÓN Y VENTA DE PRODUCTOS FERRETEROS Y DE LA CONSTRUCCIÓN EN GENERAL.	JOSE GREGORIO ORTIZ PERALTA	655504
E/2021-55463	4/10/21	LUBRYMEC, LUBRICAMBIO Y MECANICA DEL CIBAO	CAMBIO DE LUBRICANTES, SERVICIOS MECÁNICOS Y VENTA DE REPUESTOS PARA VEHÍCULOS.	REYNALDO ANTONIO DURAN UREÑA	654765
E/2021-56655	8/10/21	LUCES DIVINA MISERICORDIA	FABRICACIÓN Y VENTA DE VELAS Y VELONES ARTESANALES.	SONIA NORMANDA JAQUEZ MONTERO	655636
E/2021-57231	13/10/21	LUCIDA SURFACES	IMPORTACIÓN Y COMERCIALIZACIÓN DE MATERIALES DE CONSTRUCCIÓN, LAMINAS DE PISOS, PISOS, CERAMICAS, LAMINADOS, PLANCHAS DE FIBROCEMENTO Y MATERIALES FERRETEROS.	JONATHAN ANTONIO FERREIRA BONILLA	656436
E/2021-55414	4/10/21	LÚDICA, BY MARIÁN MONTES DE OCA, APRENDEMOS JUGANDO	SERVICIOS DE CENTRO DE TERAPIA DE APRENDIZAJE INTEGRAL Y ASESORÍA ORGANIZACIONAL.	GEOVANNY FRANCISCO MATEO RAMIREZ	654742
E/2021-57166	14/10/21	LUNA TEJEDA PRÉSTAMOS E INVERSIONES	SERVICIO DE PRESTAMOS SOBRE PRENDAS, PRÉSTAMOS PERSONALES Y CAMBIOS DE DÓLARES.	YEDUARD AMADO LUNA HENRIQUEZ, ANGEL GUSTAVO TEJEDA HENRÍQUEZ	656652
E/2021-57478	13/10/21	LUSTRADA CASA DE BELLEZA	SALÓN Y SERVICIOS DE BELLEZA EN GENERAL; CURSOS DE BELLEZA; ASESORÍA DE IMAGEN.	PALOMA JOANA SANCHEZ VERAS	656304
E/2021-56300	8/10/21	LYNN SERVICE	SERVICIOS DE TRANSPORTE VIA TELEFONICA, CALL CENTER.	MARINO CORSINO	655562
E/2021-56360	7/10/21	MAB MARQUITOS PRESTAMOS	SERVICIOS DE PRÉSTAMOS EN GENERAL.	MARCOS ANTONIO BARRIENTOS GONZALEZ	655726
E/2021-56276	7/10/21	MACH JURIDICA	SERVICIOS JURIDICOS EN GENERAL	MANUEL ALEJANDRO CHEVALIER RIJO	655368
E/2021-16835	24/3/21	MACROINVEST	SERVICIO DE INVESTIGACIÓN DE MERCADO Y ASESORIA DE MERCADO A EMPRESAS NACIONALES E INTERNACIONALES, ASI COMO TODA CLASE DE ACTIVIDAD RELACIONADA CON EL OBJETO PRINCIPAL.	LAURA MISHEL AMADOR DURAN, MACROINVEST, S.R.L.	655099
E/2021-52094	15/9/21	MACROTECH HEALTH SUITE	PROTEGE UNA EMPRESA DEDICADA AL SERVICIO DE MANEJO, ARCHIVO, ADECUACION RECOPILACION Y TRANSFERENCIA DE EXPEDIENTES ELECTRONICOS.	JOSE JOAQUIN TORIBIO SENCION	652181
E/2021-55465	4/10/21	MADALU	PRODUCCIÓN Y MERCADEO DE AGUA PURIFICADA.	JUAN HILARIO LUNA	654762
E/2021-57015	11/10/21	MADATECH, MADA TECHNOLOGY	TELECOMUNICACIONES, SERVICIOS ELECTRONICOS, VENTAS DE EQUIPOS CELULARES Y ACCESORIOS, VENTAS DE EQUIPOS ELECTRONICOS.	CESAR BIENVENIDO NIEVES MERCEDES	655931

[210] EXP.	[220] SOL. FECHA	[561] NOMBRE COMERCIAL	[510] ACTIVIDAD	[730] SOLICITANTE	[111] REGISTRO
E/2021-55551	7/10/21	MADELIN SALAS INFANTE VARIEDADES	VENTA DE ROPA, CALZADOS, ACCESORIOS DE VESTIR, COSMETICOS Y PERFUME.	MADELIN SALAS INFANTE	655424
E/2021-55702	14/10/21	MADERAMANIA KADAN	VENTA DE MADERA, SERVICIOS DE EBANISTERIA, CORTE Y ASERRADERO.	DANIEL CASTILLO ALCANTARA	656595
E/2021-55093	1/10/21	MADRA SOLUTIONS	SERVICIO DE GESTION DE EMPRESA,TALES COMO SERVICIOS ADMINISTRATIVOS, IGUALAS CONTABLES, SERVICIOS DE FACTURING, GESTION DE TALENTOS HUMANOS.	ALEXANDRA MICHEL ROMERO JIMÉNEZ	654889
E/2021-54452	30/9/21	MAEVI INVERSIONES SERVICES	RELALIZACION DE TODAS LAS ACTIVIDADES FINANCIERAS, ASESORIA Y CONSULTORIA LEGALES, ASI COMO ACTIVIDADES INMOBILIARIAS TALES COMO COMPRA Y VENTA DE CASAS, SOLARES, CONDOMINIOS.	MARIBEL JACQUELINE MARTINEZ MARTINEZ, JAVIER EUGENIO EMMANUEL PEREZ MARCHENA, JHON ABRAHAM MILIANO VICTORIANO	654411
E/2021-56403	7/10/21	MAFIROLL	CONSTRUCCION, SUPERVISION, INMOBILIARIA, PRESTAMOS, FINANCIAMIENTO, TRANSPORTE, IMPORTACION, EXPORTACION DE MATERIALES DE CONSTRUCCION.	MIGUEL OSCAR BERGES CHEZ	655454
E/2021-57315	12/10/21	MAID2GO	COMPANIA DE SERVICIOS DE LIMPIEZA DOMESTICA Y EMPRESARIALES.	KATERINE MIGDALIA SANCHEZ NOLASCO	656177
E/2021-57549	14/10/21	MAINPAGE RD	PRESTAR TODO TIPO DE SERVICIOS, ASESORÍA, CONSULTORÍA, LOGÍSTICA, EJECUCIÓN Y ADMINISTRACIÓN DE PROYECTOS DE INGENIERÍA.	MICHEL ANTOINE AMORIN	656467
E/2021-56001	6/10/21	MAJACHO TOURS	EXCURSIONES Y TOURS	JOEL CORONADO DELGADO, NATHANAEL CEPEDA MOTA	655170
E/2021-57634	13/10/21	MALA FE BAR, KITCHEN Y AUTO CLEANER	COMPRA Y VENTA DE BEBIDAS ALCOHOLICAS, SEVICIOS DE COMIDA Y LAVADO DE VEHICULOS DE MOTOR	NEWTON BLADIMIR ESTEVEZ ALEMAN	656439
E/2021-56960	11/10/21	MALUHIA LABORATORIOS	LABORATORIO DE FABRICACIÓN, COMERCIALIZACIÓN Y VENTA DE PRODUCTOS DE BELLEZA, CUIDADO DE LA PIEL Y DETERGENTES.	ANYELA MARIA GONZALEZ SIMÓN, OMAR CABA DE JESÚS	655883
E/2021-57202	12/10/21	MANANTIAL AMOR DE VIDA CDP	PROCESADORA DE AGUA	CARLOS DE JESUS PUENTE LACHAPELLE	656091
E/2021-56274	7/10/21	MANGO BOX	AGENCIA DE MARKETING DIGITAL.	MARIAM FRANCISCO TERRERO	655367
E/2021-56574	8/10/21	MANTEDOM N Y C	SERVICIO DE MANTENIMIENTO Y LIMPIENZA, PLOMERIA, ELETRICIDAD EN CASA, EDIFICIO Y OFICINA. CONSTRUCION Y REMODELACION DE MUEBLES.	JUANITO NUNEZ CABRERA	655581
E/2021-56394	7/10/21	MANTENIMIENTOS DIVERSOS JUAN LÓPEZ	MANTENIMIENTOS EN TODAS LAS ÁREAS DE LA CONSTRUCCIÓN PLOMERÍA, ELECTRICIDAD, EBANISTERÍA, HERRERÍA, ALBAÑILERÍA, Y TODO LO CONCERNIENTE A LA CONSTRUCCIÓN.	JUAN FERNANDO LÓPEZ GÓMEZ	655451
E/2021-55997	6/10/21	MANUEL ORO 18K	COMPRA, VENTA, FABRICACIÓN, REPARACIÓN AL POR MENOR DE PRENDAS DE ORO, PLATA, RELOJES, LENTES, Y DE CUALQUIER OTRA PIEDRA PRECIOSA EN GENERAL.	YOSTIN MANUEL SANCHEZ MELO	655160
E/2021-55575	4/10/21	MANUEL VICENTE FRUTAS Y VEGETALES	COMERCIALIZACION, COMPRA Y VENTA DE FRUTOS Y VEGETALES Y ACTIVIDADES AFINES A ESTE OBJETO PRINCIPAL.	MANUEL EMILIO VICENTE SEGURA	654839
E/2021-53793	23/9/21	MAR.BE	PASTELERÍA Y REPOSTERÍA DESTINADA A LA FABRICACIÓN, ELABORACIÓN, PRODUCCIÓN, DISTRIBUCIÓN, COMERCIALIZACIÓN, VENTA, IMPORTACIÓN, EXPORTACIÓN DE BROWNIES, POSTRES.	MAR. BE ARQUITECTURA, SRL	655046
E/2021-56499	7/10/21	MARCO PATRICIA DOMINICANA	RECLUTAMIENTO DE PERSONAL, ASESORÍA MIGRATORIA, VENTAS DE PASAJES AÉREOS Y SERVICIOS DE CALL CENTER.	MARIA ALTAGRACIA DUVERGE JUSTO	655535
E/2021-54349	7/10/21	MARCOPE	SERVICIOS INFORMÁTICOS.	JUAN CARLOS MARCO PEREYRA	655471
E/2021-54194	12/10/21	MARESEA PROPERTIES REAL ESTATE	SERVICIOS DE AGENCIA INMOBILIARIA	ELSI YOANNA MERCEDES AMPARO, ISAIAS REYES MARTINEZ	656116
E/2021-56389	8/10/21	MARFAB INVERSIONES	EMPRESA DEDICADA A PRESTAMOS PERSONALES Y CORPORATIVO Y FINANCIAMIENTOS	EDWIN MIGUEL MARTINEZ FABRE	655764
E/2021-55827	8/10/21	MARIANYE CENTRO DE BELLEZA Y SPA	SERVICIOS DE LAVADO DE PELOS, DEPILACIÓN, MASAJES, APLICACIÓN DE COLOR, CORTE, PEINADO VENTA DE LINEAS DE BELLEZA, POSTURA DE PESTAÑA, EXTENSIONES DE PELO.	NOELIA ESMIRNA ROSARIO ARISTY	656281
E/2021-57875	14/10/21	MARISOL MÉNDEZ REALTOR	COMPRA, VENTA, ALQUILER Y ADMINISTRACIÓN DE BIENES INMUEBLES, ASÍ COMO ASESORÍA Y GESTIÓN INMOBILIARIA.	ALIDA MARISOL MENDEZ VANEGAS	656632
E/2021-56151	6/10/21	MARKCLEAN MULTISERVICIOS	SERVICIOS DE: MENSAJERIA , LIMPIEZA, TALES COMO BRILLADO DE PISOS,LAVADO DE PISOS, CRITALIZADOS,LAVADO DE ALFONBRAS, LAVADO DE MUEBLE.	PEDRO MIGUEL NUÑEZ ABREU, BRUNILDA TERESA CORDERO REYES	655281
E/2021-55635	11/10/21	MARO FARMA	SERVICIOS DE COMPRA Y VENTAS DE MEDICAMENTO, VENTAS DE INSUMOS TALES COMO SUERO, BAJANTE, JERINGAS, GUANTES DESECHABLES, GASAS	IGNACIO VASQUEZ ROSADO, MARIA MERCEDES RAMIREZ GUMBS	655868
E/2021-56399	7/10/21	MAROMI	SERVICIOS DE INTERMEDIACIÓN PARA ALQUILERES Y SUBALQUILERES DE LOCALES COMERCIALES Y ASESORÍA INMOBILIARIA.	MARIA DEL ROSARIO GUZMAN MANE	655445
E/2021-53249	14/10/21	MARQUIZ	SERVICIOS DE RESTAURANTES Y CATERING.	CARLOS MANUEL MARTINEZ MARTE	656563
E/2021-55125	1/10/21	MARTILOBO DOMINICANA	LA EJECUCIÓN DE TODA CLASE DE OBRAS PÚBLICAS Y PRIVADAS PARA EL ESTADO, PROVINCIA, MUNICIPIO O COMUNIDAD AUTÓNOMA Y DE PARTICULARES EN TODO EL TERRITORIO NACIONAL.	OBRAS Y SERVICIOS MARTILOBO, S.L., JOSÉ MARTÍNEZ ARELLANO	655129
E/2021-57306	12/10/21	MARVIN'S AUTO PART	VENTA, INSTALACIÓN Y REPARACIÓN DE PIEZAS DE VEHÍCULOS EN GENERAL.	MARVIN ANTONIO RODRIGUEZ MARTINEZ	656159
E/2021-57561	13/10/21	MARYLAND BASEBALL ACADEMY	RECLUTAMIENTO, FORMACIÓN, PREPARACIÓN Y ENTRENAMIENTO DE JÓVENES ATLETAS	YDELSO RAFAEL GARCIA GOMEZ	656387
E/2021-58008	15/10/21	MAS POR MENOS	COMERCIALIZACION Y VENTA DE ROPAS PARA NINOS, DAMAS, CABALLEROS, CRISTALERIA Y CALZADOS.	MINERVA MARISOL PEREZ HERNANDEZ	656769
E/2021-55583	4/10/21	MASKATE	EVENTOS DE SKATEBOARDING, CLASES DE SKATEBOARD, VENTA DE ARTÍCULOS PROMOCIONALES.	RAMON HIPOLITO PACHECO	654852
E/2021-45391	13/10/21	MATADERO INDUSTRIAL DE CHIVO Y OVEJO ESGRUME	VENTA Y DISTRIBUCION DE CARNES Y PRODUCTOS DE ANIMALES	NELSON GUSTAVO ESTEVEZ	656379
E/2021-54929	30/9/21	MATERIALES ROBERT CARABALLO	COMPRA Y VENTA, AL POR MAYOR Y AL DETALLE DE ARTÍCULOS FERRETEROS EN TODO EL TERRITORIO NACIONAL.	ROBERT CARABALLO ESPINAL	654682
E/2021-56005	6/10/21	MATISAN PRESTAMOS	SERVICIOS DE PRESTAMOS PERSONALES.	NANCY DEL CARMEN MATIAS DE DE LOS SANTOS	655151
E/2021-49313	1/9/21	MATVEY'S JET BOARD PC	PROMOCIÓN Y DESARROLLO DE ACTIVIDADES DE SURFEO EN LA REPÚBLICA DOMINICANA. IMPORTACIÓN, RENTA, VENTA Y DISTRIBUCIÓN DE TABLAS DE SURFEAR Y EQUIPOS AFINES.	MATVEY TCHIRKOV	655082
E/2021-52652	15/10/21	MAVERAS CLOTHES	VENTA DE ROPA DE TODO TIPO, MERCANCIA USADA, NUEVA Y DE PACA.	ROSANNA TAVERAS PAREDES	656775
E/2021-56085	6/10/21	MAXIMUN STEEL & CIVIL CONSTRUCCION	SERVICIOS DE DISEÑOS, SUPERVISION Y CONSTRUCCION DE TODO TIPO DE OBRAS CIVILES, HIDRAULICAS, VIALES Y METALICAS EN GENERAL.	MAXIMUN STEEL & CIVIL CONSTRUCCION, S.R.L. (M.S.C.C)	655210
E/2021-57620	13/10/21	MAXO´S VOCATIONAL CENTER BY RD & HAITÍ MVC	CREAR UNA ONG PARA PLANES EDUCATIVOS Y DESARROLLO DE PROYECTOS SOCIALES A FINES. SIN FINES DE LUCRO.	ANGEL OSIRIS PERALTA UCETA	656454
E/2021-55515	6/10/21	MAXUP REALTY	ADMINISTRACIÓN, INTERMEDIACION, COMPRA Y VENTA DE BIENES RAICES Y TAMBIEN A LA GESTIÓN DE PRÉSTAMOS PARA LOS COMPRADORES	JOEL JORGE BELLO	655324
E/2021-53568	7/10/21	MAXVIRGIN PETROLEUM GROUP	VENTA Y DISTRIBUCIÓN DE COMBUSTIBLES Y LUBRICANTES PARA VEHÍCULOS DE MOTOR.	LUIS ERNESTO MAXWELL BURGOS	655354
E/2021-56367	8/10/21	MBC SERVICIOS DE VARILLAS Y ACERO	SERVICIOS ENCOFRADO DE VARILLAS Y ACERO PARA LA CONSTRUCCIÓN.	MARIO BAEZ COLAS	655773
E/2021-55713	5/10/21	MCS MEDIA GROUP	SERVICIOS DE PRODUCTORA COMERCIAL, PUBLICIDAD, JINGLE Y RADIO IMAGING	CRISTOPHER ANTHONY PEÑA BELLO	654931
E/2021-51974	14/9/21	MDE MENSAJERIA DOMINICANA EXPRESS	SERVICIO DE MENSAJERÍA DE DOCUMENTOS Y PAQUETERIA, TRANSACCIONES BANCARIAS (DEPÓSITOS, COBROS Y PAGOS).	JOHANA ELIZABET CORNEJO PEREZ, JESUS ANDRES MARQUEZ AVILA	654813
E/2021-56834	12/10/21	MECOSA INVERSIONES	COMPRA Y ALQUILER DE CASAS, APARTAMENTOS E INMUEBLES EN GENERAL, PARA FINES DE USO COMPARTIDO PRIVADO Y COMERCIAL.	IRVING NORVIN MEHU	656128
E/2021-57275	12/10/21	MEDI REYES PEÑA MRP	VENTA DE MEDICAMENTOS.	RUTH ESTHER POLINE MIRANDA, OLGUIN ALEXANDER REYES PEÑA	656141
E/2021-57302	12/10/21	MEDICAL 365	SE VA A DEDICAR A: GARANTIZAR ATENCIÓN INTEGRAL EN LOS SERVICIOS DE SALUD EN TIEMPO OPORTUNO, APEGADO A LOS PROTOCOLOS NACIONALES E INTERNACIONES.	GLENYS MARIA PAULINO INFANTE	656158
E/2021-52492	16/9/21	MÉDICOS DEL MUNDO REPÚBLICA DOMINICANA	SIN FINES DE LUCRO SE DEDICARA COMO ORGANIZACIÓN NO GUBERNAMENTAL HUMANITARIA AL DESARROLLO DE PROGRAMAS Y PROYECTOS EN LOS CAMPOS DE LA SALUD COLECTIVA.	MÉDICOS DEL MUNDO ARGENTINA	655286
E/2021-54063	7/10/21	MEDIDENT	IMPORTACIÓN, EXPORTACIÓN, COMPRA Y VENTA DE EQUIPOS Y MATERIALES ODONTOLÓGICOS.	MIRTHA GUZMÁN GARCIA DE MARCELINO	655484
E/2021-55027	6/10/21	MEDIFLEX PHARMACY	VENTAS AL POR MAYOR Y DETALLE DE MEDICAMENTOS, VENTAS DE PRODUCTOS DEL CUIDADO DE LA PIEL, CUIDADO PERSONAL.	MIGUEL ANGEL SUERO	655192
E/2021-55554	11/10/21	MEDIOS APRENDIEN2 AURELIO ARIAS	ACTIVIDAD:DESARROLLAR, IMPLEMENTAR E IMPARTIR TALLERES DE ENSEÑANZA EN DIFERENTE ÁREAS DEL SABERTALES COMO: CONTABILIDAD, APTITUD PERSONAL.	AURELIO ARIAS VALENZUELA	656708
E/2021-53521	4/10/21	MEDIOS DE COMUNICACIONES & ELECTRICAS MONSEÑOR NOUEL	SERVICIOS DE RADIODIFUSION Y TV, E INSTALACIONES ELECTRICAS.	ALBERTO PEREZ	654751
E/2021-57614	13/10/21	MEGA HYDRAULICA NRP	FABRICACIÓN Y COMERCIALIZACIÓN DE MANGUERAS, TUBOS DE PVC Y LA FABRICACIÓN DE TODOS TIPO DE ARTÍCULOS PLÁSTICOS EN SENTIDO GENERAL.	NEFTALY RODRIGUEZ PICHARDO	656428
E/2021-55679	15/10/21	MEGAINFORD	SERVICIOS DE PUBLICIDAD Y COMUNICACIÓN. DISEÑO Y PLANIFICACIONES DE MARKETING Y EVENTOS. ANÁLISIS, ASESORÍA Y SERVICIOS DE COMUNICACIÓN.	JESUS MANUEL JIMENEZ VASQUEZ	656760
E/2021-55956	6/10/21	MEGREKKO INDUSTRIAL	FABRICACION DE TODO TIPO DE PIEZAS Y REPUESTOS INDUSTRIALES, TALES COMO: MOLDES PARA ENVASES PLASTICOS, MAQUINA FRESADORA, PIÑONES Y CASQUILLOS.	HANLET MIGUEL PEÑA PICHARDO, MIGUEL ESTEBAN PEÑA PICHARDO	655125
E/2021-56736	8/10/21	MEISTAR PRODUCTOS	VENTAS Y ELABORACION DE PRODUCTOS DE BELLEZA.	JOEL MOISES MELLA MEDINA	655724
E/2021-57669	14/10/21	MEJIA & CID LEGAL ASISSTANCE	SERVICIOS LEGALES Y TRIBUTARIOS EN GENERAL, ASESORÍA, CONSULTORÍA, SERVICIOS JURÍDICOS EN GENERAL, IMPUESTOS Y DECLARACIONES JURADAS, TRADUCCIONES LEGALES.	DIALIS YOHANNA MEJIA LORENZO, KAURIN DEL CARMEN CID ALCÁNTARA	656475
E/2021-54009	12/10/21	MEJIA TAVERA DE LA CRUZ HOLDINGS	FABRICACIÓN, IMPORTACIÓN, EXPORTACIÓN Y COMERCIALIZACIÓN DE COSMÉTICOS, SERVICIOS DE TRANSPORTE INTERNACIONAL DE CARGA AÉREA, MARÍTIMA.	RICHARD YONATAN MEJIA	656148
E/2021-53448	15/10/21	MELCAM JJ RENT A CAR	ALQUILER DE VEHÍCULOS.	JOHANNA DE JESUS CAMBERO	656771
E/2021-55469	4/10/21	MELIVETH	VENTAS DE JABÓN ARTESANAL, VENTAS DE ROPA, VENTAS DE BISUTERÍA ARTESANAL.	MARIEL SANTOS DE SAINT-HILAIRE	654763
E/2021-56246	7/10/21	MENERGYS SOLUCIONES ENERGÉTICAS MEJIA	DISEÑO, INSTALACIONES ELÉCTRICAS RESIDENCIALES E INDUSTRIALES, REPARACION Y VENTAS DE EQUIPOS ELÉCTRICOS.	LUIS EMILIO MEJIA REYES	655345
E/2021-40158	6/10/21	MENSAJERIA NACIONAL LOGISTICS	REALIZAR SERVICIOS DE MENSAJERIA Y LOGISTICA DE PAQUETERIA A NIVEL NACIONAL.	RAINER ARIDIO SALCEDO PATRONE	655246
E/2021-57156	12/10/21	MENTI	SERVICIOS DE TERAPIAS, PSICOLOGÍA, EDUCACIÓN	ALAIMA MARIA HERNANDEZ GONZALEZ	656020
E/2021-57917	14/10/21	MERA SHOW PRODUCCIONES	ANIMACIÓN PARA TODO TIPO DE EVENTOS, TANTO INFANTILES, GENERAR PROCESOS DE PARTICIPACIÓN CULTURAL DE LA MANERA MÁS AMPLIA POSIBLE.	MISAEL DAVID MANRIQUE GOMEZ	656659
E/2021-52854	13/10/21	MERCALINE DOMINICANA	IMPORTACIÓN, EXPORTACIÓN, COMERCIALIZACION Y VENTA DE BEBIDAS ALCOHÓLICAS, VINOS, CAVAS, ESPUMANTE, VENTAS AL POR MAYOR Y DETALLE DE PRODUCTOS DE CONSUMO MASIVO.	RUBEN DE JESUS CRUZ RODRIGUEZ, MERCALINE DOMINICANA, S.R.L.	656316
E/2021-56914	12/10/21	MERCATROPI	COMPRA, VENTA Y COMERCIALIZACIÓN DE ALIMENTOS, BEBIDAS, PRODUCTOS DE LIMPIEZA, CUIDADO PERSONAL Y ARTÍCULOS DEL HOGAR.	RYUYI SASAKI LEDESMA, DULCE ESPERANZA ROJAS SÁNCHEZ	655998
E/2021-57066	11/10/21	MERIDEK	SERVICIOS DE IGUALA CONTABLE, IGUALA DE RECURSOS HUMANOS, IGUALA DE PROCESO ADMINISTRATIVO E INDUSTRIALES, ALQUILER DE SILLAS Y MESAS, CATERING, CONSTITUCIÓN DE EMPRESA.	MERCEDES RODRIGUEZ SANTANA	655954
E/2021-57192	15/10/21	MERIDIANOS CLINICA DE ACUPUNTURA Y TERAPIAS ALTERNATIVAS	OFRECER SERVICIOS MÉDICOS EN LAS ÁREAS DE MEDICINA INTEGRATIVA, CONSULTA MÉDICA, CONSULTAS DE TERAPIAS ALTERNATIVAS, NUTRICIÓN, TERAPIA NEURAL.	NADYR PATRIARCA	656810
E/2021-57353	14/10/21	MERKATEST	CONSULTORIA, ASESORIAS, COMPRAS, VENTAS Y DISTRIBUCION, DE ALIMENTOS Y BEBIDAS.	MEKING ANATOLIS ALVAREZ IMBERT	656597
E/2019-45602	8/10/21	MESERATIROOM	SERVICIOS DE EXPENDIO DE BEBIDAS ALCOHÓLICAS, BAR.	HENKIS REY MORENO MATOS	655747
E/2021-11583	8/10/21	METALERA XIZHE	VENTA, IMPORTACIÓN Y EXPORTACIÓN DE METAL.	MARLON ALDWIN GUERRERO CASTILLO	655702
E/2021-55041	8/10/21	METALES SONADOR METALSON	COMPRAS Y DISTRIBUCIÓN AL POR MAYOR Y DETALLE DE ARTÍCULOS PARA HERRERÍA, ELECTRICIDAD, PLOMERÍA, HERRAMIENTA, REFRIGERACIÓN Y CONSTRUCCIÓN.	JOSE ANTONIO ROSARIO LOPEZ	655616
E/2021-55970	6/10/21	METICULOUS PROPERTY MANAGEMENT	ADMINISTRACIÓN, ALQUILER, ASESORÍA, GESTIÓN, MANTENIMIENTO, COMPRA Y VENTA DE PROPIEDADES INMOBILIARIAS.	DONNETTE MCKENZIE	655137
E/2021-56485	11/10/21	MEVKIBE RESTAURANT	VENTA DE CHIMICHURRI Y BEBIDAS.	EDWIN FRANCO COLON	655781
E/2021-57427	13/10/21	MGDECORA	VENTAS DE DECORACIONES Y TEXTIL HOGAR.	MARIA GEORGINA MARTINEZ GOMEZ	656268
E/2021-56683	8/10/21	MI CASA MULTISERVICES	PRESTACIÓN DE SERVICIOS DE INSTALACIONES, REPARACIONES, MANTENIMIENTO Y GESTIÓN ADMINISTRATIVA EN GENERAL A RESIDENCIAS,.	JOSE DAVID ACOSTA FELIZ	655733
E/2021-56974	11/10/21	MI CASITA RESTAURANTE DONA ARIELA	SERVICIOS DE PREPARACION Y ENVIO A DOMICILIO DE COMIDAS CRIOLLAS Y DE OTRAS, ASI COMO LA ELABORACION DE PLATOS DIVERSOS PARA OCACIONES ESPECIALES Y PARA SERVIR DE FORMA LOCAL EN EL COMEDOR.	RUTH ESTHER THOMAS ALMONTE, RUBENSITO DARIO MARTINEZ ALMONTE, SONIA GRISELDA ALMONTE OVAL, LEANDRO LANTIGUA, ARIELA D RABENS PAREDES	655898
E/2021-57422	13/10/21	MI GUSTICO RD	SERVICIOS DE CATERING, PREPARACIÓN DE BUFÉ PARA EVENTOS, MESAS DE DULCES, MESAS DE SNACK, VENTA DE DELICATESSEN, VENTAS DE JUGOS, POSTRES, BIZCOCHOS.	JENNIFFER ALEXANDRA FRIAS MARTINEZ	656266

[210] EXP.	[220] SOL. FECHA		[510] ACTIVIDAD	[730] SOLICITANTE	[111] REGISTRO
E/2021-54783	1/10/21	MICHAEL SK BAR	COMERCIALIZACION Y VENTAS DE BEBIDAS ALCOHOLICAS.	ENGHER JOSE PERALTA INFANTE	654637
E/2021-55146	14/10/21	MIDNIGHT RENT A CAR	ALQUILER DE VEHICULOS, COMPRA Y VENTA DE VEHICULOS NUEVOS Y USADOS, IMPORTACIÓN Y EXPORTACIÓN DE VEHÍCULOS.	CARLOS ANDRES MACARIO JEREZ	656463
E/2021-55023	12/10/21	MIEL Y TE ATELIER DE SABORES	VENTA DE CAFÉ, MIEL, CHOCOLATE, TE Y PRODUCTOS DERIVADOS Y COMPLEMENTARIOS COMO GALLETAS, DULCES, TAZAS, GRECAS, CUCHARAS, BANDEJAS Y OTROS UTENSILIOS RELACIONADOS.	YDALIA YANAHID MARTINEZ MEJIA	656073
E/2021-55170	4/10/21	MIG MED	VENTA, ALQUILER, IMPORTACIÓN Y EXPORTACIÓN DE EQUIPOS Y PRODUCTOS MÉDICOS, NACIONALES E INTERNACIONALES.	JOHANNA MUÑOZ BATISTA	654714
E/2021-57476	13/10/21	MILAGROS MEJIA BEAUTY ZONE	SERVICIOS DE PELUQUERÍA, MANICURA, PEDICURA, VENTA DE PRODUCTOS DE BELLEZA Y DEPILACIÓN.	MILAGROS DEL CARMEN MEJIA DE LOS SANTOS	656300
E/2021-56370	7/10/21	MINIEL RENT CAR	SERVICIOS DE RENTA DE VEHÍCULOS Y TODO LO RELACIONADO CON EL MISMO.	CÉSAR JOEL MINIEL GUZMAN	655438
E/2021-56734	15/10/21	MINIMARKET ALEYDA FABIAN	COMERCIALIZACIÓN DE PRODUCTOS ALIMENTICIOS DE PRIMERA NECESIDAD, PROCESADOS, CRUDOS, CIGARRILLOS, FRUTAS, DESECHABLES.	SAGRARIO FABIAN FERREIRA	656809
E/2021-57308	14/10/21	MINIMARKET EL BARATON DOÑA MELIDA	VENTAS DE PROVICIONES ARTICULOS COMESTIBLES Y ARTICULOS PARA EL HOGAR.	EDUARDO TEOFILO VASQUEZ LIZ, MELIDA MARITZA VASQUEZ ALIX	656532
E/2021-51211	8/10/21	MINIMARKET SANTIAGO PAREDES	VENTA DE PRODUCTOS DE LA CANASTA BÁSICA, COMO SON; ARROZ, HABICHUELA, ACEITE, SALSA, AZÚCAR, SALSA, LECHE.	ELAINE NATIVIDAD PAREDES RODRIGUEZ	655635
E/2021-55206	1/10/21	MINISTERIO CRISTIANO FUENTE DE VIDA MICRIFUVI	FUNDACIÓN SIN FINES DE LUCRO, ORGANIZACIÓN CRISTIANA QUE PRESTA SERVICIO A LOS FIELES, CASA DE ORACIÓN Y CULTO. DE AYUDA A LOS MÁS NECESITADOS.	JUAN JONEL POLANCO HIERRO	654685
E/2021-53022	4/10/21	MINISTERIO DE RESTAURACIÓN MRJCV	ENTIDAD SIN FINES DE LUCROS CON ACTIVIDADES DE IGLESIA.	DOMINGO ANTONIO SERRANO SALDAÑA	654924
E/2021-53066	13/10/21	MINISTERIO EVANGELISTICO ANCLADO EN LA FE	PREDICAR LA PALABRA, SIN FINES DE LUCRO.	CARLOS JOSE MENA	656271
E/2021-56427	11/10/21	MINISTERIO EVANGELISTICO LOS MENSAJEROS SALMO 1	SIN FINES DE LUCRO, ACTIVIDADES CRISTIANAS.	PAULINO GONZALEZ	655828
E/2021-57888	14/10/21	MINISTERIO KABOD DE DIOS MKD	SIN FINES DE LUCRO, DEDICADA A LLEVAR OPERATIVO MEDICO A LOS BARRIOS, AYUDAR A LAS VIUDAS, A LOS HUÉRFANOS, PREDICACIÓN DE LA PALABRA DE DIOS.	FRANCISCO ANTONIO TEJADA AMESQUITA, NIKAURIS RAQUEL LOIS VARGAS DE TEJADA	656640
E/2021-57989	15/10/21	MINISTERIO MANOS DE AMOR FORTALECIENDO CORAZONES	ORGANIZACIÓN SIN FINES DE LUCRO DEDICADA ALCANZAR NIÑOS(A) Y ADOLECENTES DE NUESTRA COMUNIDAD EN ESTADO DE VULNERABILIDAD.	MARIA MAGDALENA CASILLA MATEO DE MANCEBO	656709
E/2021-57090	12/10/21	MIPYMES DEL ATLANTICO	EL PROGRAMA QUE SE TRANSMITE CON LA FINALIDAD DE ORIENTAR, PROMOVER LA CAPACITACIÓN, LA ASISTENCIA TÉCNICA, LA CONSULTORÍA, E IMPORTANTIZAR Y RESALTAR A LAS MICROS, PEQUEÑAS Y MEDIANAS EMPRESAS.	HECTOR LISANDRO CRUZ, CARLOS FRANCISCO REYNOSO DIAZ	655979
E/2021-57057	15/10/21	MIRADITA A LA PEÑA	JORNADA DE FORMACIÓN ACADÉMICA Y GESTIONAR AYUDAS SOCIALES, PARA CONTRIBUIR CON EL CRECIMIENTO, DESARROLLO Y AYUDA SOCIAL. SIN FINES DE LUCRO.	NEUFRIS YOVANNIS PEREZ VOLQUEZ	656738
E/2021-54412	5/10/21	MIRATERRA GROUP	SERVICIOS DE AGENCIA DE BIENES RAICES, COMPRA Y VENTA DE PROPIEDADES INMOBILIARIAS, DESARROLLADORA DE PROYECTOS, CONSTRUCCION	LAURA RAQUEL ALFAU MOLINA	655017
E/2021-57282	12/10/21	MIRTON ADS COMERCIO	SERVICIO DE TODOS TIPOS DE DISEÑOS GRAFICOS, LETREROS, PAGINA WEB.	MIRTON MALDONADO	656150
E/2021-55337	4/10/21	MIXED BEAUTY & ART	SERVICIOS VARIOS DE: LAVADO Y SECADO DE PELO, TINTE, CORTES DE PELO, EXTENSIONES DE PELO, PESTAÑAS, DEPILACIÓN FACIAL CON CERA E HILO Y TINTADO DE CEJAS.	LUZ INDIRA SALDAÑA DE LOS SANTOS	654733
E/2021-56075	7/10/21	MIZU 8	SERVICIOS DE RESTAURANTE.	P. T. M. S, INVERSIONES, S. R. L.	655356
E/2021-55334	4/10/21	MJS CONVENTIONS AND TRAVEL	TOUR OPERADOR Y AGENCIA DE VIAJES, PLANEACIÓN, ORGANIZACIÓN Y LOGÍSTICA DE CONGRESOS Y ACTIVIDADES CIENTÍFICAS, SOCIALES Y EMPRESARIALES.	MICHAEL JAVIER SEPULVEDA MORDAN	654711
E/2021-54273	28/9/21	MK PREPAID CARD DOM	EMISIÓN DE TARJETAS PREPAGO, TARJETAS DE REGALO Y OTRAS TARJETAS DE PAGO Y SU MÉTODO DE PAGO, INCLUIDO, EL ESTABLECIMIENTO DE DICHA ESTRUCTURA DE PAGO Y SU ORGANIZACIÓN.	NAZIR ABAIDALLH	655198
E/2021-56982	12/10/21	MO. & RO. INVESTMENTS	COMPRA, VENTA Y ADMINISTRACIÓN DE ACCIONES, CUOTAS SOCIALES Y BIENES INMUEBLES.	OMAR AQUILES MOREL RODRÍGUEZ	655964
E/2021-57723	14/10/21	MODATDENT	SERVICIOS ODONTOLÓGICOS GENERALES.	FABIO JOSE MARTIN ROMAN LUNA	656446
E/2021-57778	15/10/21	MODERNIKA	GESTIÓN, COMPRA Y VENTA, ADMINISTRACIÓN Y DESARROLLO DE TODOS TIPO DE INMUEBLES O PROPIEDADES INMOBILIARIAS.	EDWIN ESTABAN CABRERA RODRIGUEZ	656736
E/2021-57575	13/10/21	MODESTO ESCUELA DE CHOFERES	ESCUELA PARA ENSEÑAR A CONDUCIR VEHÍCULOS , TRÁMITE DE LICENCIAS DE CONDUCIR.	JOSE RAFAEL RODRIGUEZ MARTINEZ	656419
E/2021-56268	7/10/21	MODULINK	DESARROLLO DE PROYECTOS INMOBILIARIOS, CONSTRUCCIONES CIVILES, SANITARIAS, ALQUILER DE ESPACIOS, URBANOS Y RURALES, ESPACIOS DE ALMACENAMIENTO Y DEPÓSITOS.	CARLOS CRISTOBAL SELIMAN NUÑEZ	655361
E/2021-56254	7/10/21	MOLINO LA VICTORIA PB	ELABORACIÓN Y COMERCIALIZACIÓN DE ALIMENTOS PARA ANIMALES.	SILVESTRE BATISTA ZARZUELA	655349
E/2021-55311	5/10/21	MOMS COLLECTIONS MUSIC	EMPRESA MUSICAL RELACIONADA CON CONTRATACIONES DE ARTISTAS.	CAULIBALY MAMADOU	655033
E/2021-57076	13/10/21	MONTAÑA ALTA RC	IDENTIFICACIÓN DE UN PROYECTO RESIDENCIAL	LUIS ALBERTO ORTIZ RODRIGUEZ, RAMON ANTONIO CASTILLO ABREU	656307
E/2021-56894	11/10/21	MONTE HOUSE FARM	SERVICIO DE AGRICULTURA, TURISMO, RESTAURANTE, CAMPING, EVENTOS.	NELSON PIMENTEL SALDAÑA	655829
E/2021-55922	8/10/21	MONTE PLATA DESARROLLADORES DE PROYECTOS, BR	SERVICIOS DE CONSTRUCCIÓN EN GENERAL, CARRETERAS, CAMINOS, ASFALTO, EDIFICACIONES E IMPERMEABILIZANTES DE TECHO.	JOSE ANTONIO BELLO DIAZ	655610
E/2021-55923	5/10/21	MONTE PLATA SUPERATE	IMPARTIR CURSOS TÉCNICOS , TALLERES, CHARLAS Y CONFERENCIAS EN LAS ÁREAS DE: INFORMÁTICA, CONTABILIDAD, ELECTRICIDAD, HOTELERIA, AGROPECUARIA.	JOSE ANTONIO BELLO DIAZ	655608
E/2021-57414	13/10/21	MONTERA COMERCIAL	COMPRA VENTA AL POR MAYOR Y DETALLE PRODUCTOS AGRICOLAS: AJO, PAPA Y CEBOLLA.	LA CRUZ MONTERO RAMIREZ	656255
E/2021-56150	6/10/21	MONTIBELLO	SERVICIOS DE SALON DE BELLEZA, SPA Y CENTRO DE ESTETICA. MAQUILLAJE, ASESORIA Y CAMBIO DE IMAGEN. EXPLOTACION DE TODO TIPO DE NEGOCIOS RELACIONADO CON EL OJETO PRINCIPAL YA INDICADO.	INVERSIONES MONTEBELO SRL	655277
E/2021-55641	11/10/21	MORIMARTI	SERVICIOS DE FUMIGACIÓN, VENTA DE ARTÍCULOS FERRETEROS,SERVICIOS DE MANTENIMIENTO DE INFRAESTRUCTURA.	FRANKLIN MARTINEZ MORILLO, MASSIEL DIAZ MARTINEZ	655816
E/2021-55307	1/10/21	MOTION BIKE INTERNATIONAL M.B.I	DISEÑO, FABRICACIÓN, DISTRIBUCIÓN Y COMERCIALIZACIÓN DE BICICLETAS, TRICICLO, MOTORES ELÉCTRICOS. COMPRA, IMPORTACIÓN Y EXPORTACIÓN DE EQUIPOS Y MATERIALES ELÉCTRICOS.	CESAR TEOFILO FRANCO BAEZ, KELMIN ADONIS MATOS ALVAREZ	654697
E/2021-54708	29/9/21	MOTO PRESTAMO CALDERON	COMPRA Y VENTA DE VEHICULOS DE MOTOR.	CLETO CALDERON CASTILLO	655136
E/2021-55780	14/10/21	MOTO PRÉSTAMOS Y SERVICIOS WIRLANDI	SERVICIOS DE PRÉSTAMOS Y CASA DE EMPEÑO.	WIRLANDI SANTANA GERARDO	656507
E/2021-56397	12/10/21	MOTO REPUESTOS LEBT	VENTA DE PIEZAS Y ACCESORIOS DE MOTOCICLETAS AL POR MAYOR Y AL DETALLE.	LUIS ERNESTO BENITEZ TERRERO	656142
E/2021-56535	8/10/21	MR. FOODMANIA RD	OPERADORA DE RESTAURANTES, VENTA DE TODO TIPO DE ALIMENTOS, BEBIDAS ALCOHÓLICAS Y GASEOSAS, ELABORACIÓN Y DISTRIBUCIÓN DE ALIMENTOS.	MARIA ELISA MENDOZA MARQUEZ	655540
E/2021-48177	7/10/21	MRCAR EVENTS	PLANIFICACIÓN, DISEÑO, PRODUCCIÓN Y ANÁLISIS DE EVENTOS SOCIALES; ELABORACIÓN DE ESTRATEGIAS DE COMUNICACIÓN Y PUBLICIDAD DE EVENTOS.	MAXIMO ULISES CRUZ AYALA LÓPEZ	655376
E/2021-54266	14/10/21	MS RECICLAJE	RECICLAJE DE CARTONES, HIERROS, METALES, PLÁSTICO, BATERÍAS Y PAPELES.	MARIANA SANTIAGO	656469
E/2021-57083	12/10/21	MSG ENERGY	SOLUCIONES SOSTENIBLES EN EL SECTOR ENERGÉTICO DE ENERGÍAS RENOVABLES Y CONVENCIONALES, DIRECCIÓN, ASESORAMIENTO EMPRESARIAL, EJECUCIÓN DE PROYECTOS.	JHONATHAN MANUEL ROSARIO DURAN	655980
E/2021-55719	6/10/21	MULTIESTETICA PAME	SUMINISTRO DE PRODUCTOS DE MESOTERAPIA FACIAL Y CORPORAL, EQUIPOS DE ESTÉTICA.	JAIME RICARDO CUBILLOS ROMERO	655328
E/2021-56036	6/10/21	MULTISERVICIOS HINOJOSA	SERVICIOS DE PINTURA RESIDENCIAL Y COMERCIAL, ELECTRICIDAD RESIDENCIAL, PLOMERIA, FILTRACIONES, REPARACIÓN DE BAÑOS, LIMPIEZA DE CASA, APARTAMENTOS.	CHANTAL JAZMINE HINOJOSA ENCARNACION	655189
E/2021-50918	1/10/21	MULTISERVICIOS GUZDRANO	IMPORTACIÓN, EXPORTACIÓN Y VENTAS DE VEHÍCULO, LUBRICANTES, GOMAS, PIEZAS DE VEHÍCULO, COMBUSTIBLE (GAS, GASOLINA), COMESTIBLES, VENTAS DE ARTÍCULO PARA EL HOGAR.	BLAUBIO GUZMAN MEDRANO	654674
E/2021-57038	11/10/21	MULTISERVICIOS JOTAELE	VENTA DE MATERIALES GATABLES PARA OFICINA, ENVASES DESECHABLES, PRODUCTOS PARA LIMPIEZA, PRODUCTOS FERRETEROS, ELECTRODOMESTICOS, VENTA DE MOBILIARIO DE OFICINA.	LUIS OMAR CARABALLO NUÑEZ, JESUS RAFAEL PICHARDO SEVERINO	655942
E/2021-55791	6/10/21	MULTISERVICIOS JUANY	VENTA Y DISTRIBUCIÓN DE PRODUCTOS DE LIMPIEZA PARA EL HOGAR Y OFICINA Y MATERIAL GASTABLE DE OFICINA.	JUANY LEIDY BATISTA FELIZ	655123
E/2021-45353	12/10/21	MUNDO GAMER	PROGRAMA DE RADIO Y TELEVISIÓN DIGITAL.	SONIA MARIA PEÑA BERROA	656070
E/2021-56800	14/10/21	MUNDO PIEZAS MEDINA	COMPRA Y VENTA DE PIEZAS DE VEHÍCULOS USADOS.	KATIA NAYROBI CUBILETE SANCHEZ, AURA YELITZA CUBILETE SANCHEZ	656601
E/2021-51236	11/10/21	MUS+SA	SERVICIOS DE RECREACIÓN Y TURISMO, ALQUILER DE EQUIPOS PESADOS, TRANSPORTE TERRESTRE, MARÍTIMO Y AÉREO, SERVICIOS LOGÍSTICOS.	VICTORIEL SANTANA NUÑEZ	655990
E/2021-56616	8/10/21	MUSICARI	VENTA DE PRENDAS DE VESTIR, PACAS, ROPA DE CASA, ACCESORIOS, CARTERAS, CALZADOS; ASI COMO PRÉSTAMOS PERSONALES Y VENTA DE MOTORES.	JUANA ERIKA MAYI ALCEQUIEZ	655600
E/2021-55563	4/10/21	MXI DOMINICANA	COMERCIALIZACIÓN, FABRICACIÓN, DISTRIBUCIÓN, REPRESENTACIÓN, COMPRA, VENTA, IMPORTACIÓN O EXPORTACIÓN DE PROVISIONES ALIMENTICIAS; MEDICAMENTOS.	JOAN MANUEL SENRA OSSER	654837
E/2021-50807	8/10/21	MY DREAM RECOVERY HOUSE BY RH	PROPORCIONAR SERVICIOS DE MEDICINA ESTÉTICA NO INVASIVA, CASA DE RECUPERACIÓN POST QUIRÚRGICA, CENTRO DE MASAJE.	ALEXIS HOMERO ANGOMAS RODRIGUEZ, BIACIRIS MONTERO ENCARNACION	655743
E/2021-53231	7/10/21	NAHIAPHARMA	VENTAS DE MEDICAMENTOS.	JUANA DE LOS SANTOS ALVAREZ, BERNARDO CASTILLO PEREZ	655400
E/2021-56203	11/10/21	NAIL ART- SME	REALIZAMOS MANICURE, PEDICURE, TINTADO DE CEJAS, UÑAS ACRÍLICAS DE TODO TIPO Y PESTAÑAS.	STEFANNY MENA ESPINAL	655933
E/2021-56597	8/10/21	NAMSO CAPITAL	SERVICIOS Y NEGOCIOS FINANCIEROS, ADMINISTRACIÓN DE CAPITALES, NEGOCIOS INMOBILIARIOS, GESTIÓN DE NEGOCIOS COMERCIALES, ADMINISTRACIÓN COMERCIAL, ASESORÍA EMPRESARIAL.	MARIA HAYDEE MORENO BELLO, OSMAN ANDRES DELGADO GIBORY	655628
E/2021-54925	4/10/21	NATUCOSME ARTESANAL	FABRICACIÓN, COMERCIALIZACIÓN Y DISTRIBUCIÓN DE PRODUCTOS DE BELLEZA, CUIDADO DE LA PIEL Y EL CABELLO.	MAIRENY LARISSA AMPARO LORA	654719
E/2021-57587	13/10/21	NATUR FARMA	FABRICACIÓN Y DISTRIBUCIÓN DE SUPLEMENTOS ALIMENTICIOS, COSMÉTICOS, MEDICAMENTOS Y ALIMENTOS.	SALVATORE IVAN MARIA MAZZAMUTO PARLAVECCHIA	656417
E/2021-56676	8/10/21	NEGOCIOS DIVERSOS ESTEBAN CRUZ	SERVICIO DE CAMBIO DE CHEQUES, SANES, PRÉSTAMOS, FINANCIAMIENTOS, COMPRA DE FACTURAS, COMPRA DE CAFÉ, SERVICIOS DE TRANSPORTES, CAMBIO DE DÓLARES, VENTA DE SEGUROS.	ESTEBAN RAFAEL CRUZ SOSA	655677
E/2021-56330	7/10/21	NEGRILLIN AUTO ADORNOS & MUSIC	COMPRA, VENTA, COMERCIALIZACIÓN Y DISTRIBUCIÓN AL POR MAYOR Y AL DETALLE DE ARTÍCULOS, PIEZAS, ADORNOS Y ACCESORIOS PARA VEHÍCULOS, TALES COMO AROS, RADIOS.	MIGUEL ÁNGEL PIE MEJÍA	655407
E/2021-57056	11/10/21	NEUE BOUTIQUE HOTELS	SERVICIOS DE ALOJAMIENTO EN HOTELES, SUITES, APARTA HOTELES Y RESIDENCIALES SIMILARES.	INVERSIONES JORGE URENA, E.I.R.L.	655965
E/2021-55646	4/10/21	NEW SOLSTICE GAMING LEAGUE NSGL	SERVICIOS DE ENTRETENIMIENTO DE VIDEO JUEGOS.	JONATHAN OMAR DEL ROSARIO MARIA	654883
E/2021-55783	5/10/21	NEXRY TELECOM	SERVICIO DE INTERNET, TELÉFONO POR INTERNET, STREAMING DE VÍDEO, VPN, VENTA DE EQUIPOS WIFI Y VÍDEO VIGILANCIA.	ALVIN ISMAEL NUÑEZ FRADEN	654981
E/2021-57792	14/10/21	NEXTPARTS IMPORT	IMPORTACIÓN, EXPORTACIÓN, COMERCIALIZACIÓN Y DISTRIBUCIÓN DE PRODUCTOS Y REPUESTOS DE VEHÍCULOS DE MOTOR Y AFINES.	ENZO JOSE HERNÁNDEZ PÉREZ	656565
E/2021-50582	12/10/21	NICOLAS RESEK INVESTMENT GROUP	FABRICACIÓN, COMPRA, VENTA, COMERCIALIZACIÓN, IMPORTACIÓN Y EXPORTACIÓN DE CIGARROS Y PRODUCTOS DERIVADOS DEL TABACO.	JULIO MIGUEL RODRIGUEZ ESPIN	656107
E/2021-55935	6/10/21	NIDOCLOSET	TIENDA FÍSICA Y VIRTUAL DE VENTA DE ARTÍCULOS VARIOS PARA BEBÉS, NIÑOS, NIÑAS Y MUJERES EMBARAZADAS: ROPA, CALZADOS, JUGUETES, ARTÍCULOS EDUCATIVOS.	JANETH ALCANTARA DE LOS SANTOS	655121
E/2021-57909	14/10/21	NO HUMAN NUTRITION NHN	SERVICIOS DE ENTRENAMIENTO FISICO PERSONALIZADO, VENTA DE SUPLEMENTOS E INSUMOS DEPORTIVOS.	LUIS EDUARDO SANCHEZ PEREZ	656649
E/2021-53299	5/10/21	NOCCIOLA ASSOCIATE	ADMINISTRACIÓN DE RESTAURANTES, ASÍ COMO LA VENTA DE COMIDA Y BEBIDA.	JORGE EDUARDO COMPRES BRUGAL, SARA DE LA CRUZ MARTIN	655095
E/2021-57759	14/10/21	NOIZZ RD	COMPRA, VENTA, DISTRIBUCIÓN Y COMERCIALIZACIÓN DE PRENDAS DE VESTIR.	CHANTAL KATIUSKA BRENES BOBEA	656538
E/2021-55259	5/10/21	NOJ INVESTMENT COMPANY	SERVICIOS DE: PRÉSTAMOS EN GENERAL, IMPORTACIÓN, RENTA Y COMPRA DE VEHÍCULO, VENTA DE PRENDAS DE VESTIR, CALZADOS, ACCESORIOS DE VESTIR, ARTÍCULOS PARA EL HOGAR.	JOSUE BIEN AIME, NANCIE JEANTY, OBED BIEN AIME	655058
E/2021-57080	12/10/21	NOMONOTONO	SERVICIOS DE AGENCIA DE PUBLICIDAD Y MARKETING, EVENTOS, RELACIONES PÚBLICAS E INVESTIGACIÓN DE MERCADEO, MEDIOS DE COMUNICACIÓN.	MARIA JOSE BONILLA MIRANDA	655988
E/2021-55645	4/10/21	NOOB BAR	VENTA Y DISTRIBUCION DE COMIDAS Y BEBIDAS DE TODO TIPO.	JONATHAN OMAR DEL ROSARIO MARIA	654882
E/2021-54259	7/10/21	NOP CREATIONS	DISEÑO Y ELABORACIÓN DE ARTÍCULOS PERSONALIZADOS, REGALOS Y DISEÑO GRÁFICO.	PAOLA MACIEL CUSTODIO RIJO	655339

[210] EXP.	[220] SOL. FECHA	[561] NOMBRE COMERCIAL	[510] ACTIVIDAD	[730] SOLICITANTE	[111] REGISTRO
E/2021-57228	12/10/21	NORELL FASHION	COMERCIALIZACION DE PRENDAS DE VESTIR Y SERVICIOS DE SALÓN DE BELLEZA	ANA ROSA SALDAÑA BERGES, FELIX JOSE PICHARDO ROMERO	656085
E/2021-56413	8/10/21	NOT LINE CONTENIDOS DOMINICANOS	COMERCIALIZACION, DISTRIBUCIÓN Y SERVICIO DE LARGOMETRAJES, SERIES, MICRO SERIES, CORTOMETRAJES, BRANDED CONTENT, DOCUMENTALES.	JULISSA RUMALDO NATERA	655665
E/2021-55741	5/10/21	NOTICIAS DEL NEGOCIO GLOBAL NEWS NDGN	NOTICIAS DEL NEGOCIO GLOBAL NEWS (NDGN) ES UN MEDIO DE COMUNICACIÓN E INFORMATIVO ORIENTADO A CONECTAR LOS DIVERSOS NEGOCIOS DE PRODUCTOS Y SERVICIOS.	VALENTÍN SIGFRIDO GUERRERO PADILLA	654962
E/2021-56074	6/10/21	NOTICIAS HABLAN LOS COMUNITARIOS TV CON IRIS & FRANCISCO	SERVICIOS PROGRAMA DE RADIO Y TELEVISIÓN.	FRANCISCO LORENZO DE LA ROSA, IRIS CARMELINA RAMIREZ ROJAS	655195
E/2021-46055	14/10/21	NOVA VIDA HOLDINGS & PARTNERS	SERVICIOS DE BIENES RAICES EN GENERAL, REMODELACIONES, OBRAS CIVILES, LIMPIEZAS, DECORACIONES, ADIMINISTRACION DE PROPIEDADES.	SCARLET AYMEE PEGUERO BAEZ	656558
E/2021-55298	1/10/21	NOVASOFTS	SERVICIO DE CONSULTORÍA, PROGRAMAS, DESARROLLO DE SOFTWARE, SOLUCIONES DE SOFTWARE, SOLUCIONES TECNOLÓGICAS.	SIMÓN ALBERTO PÉREZ HERNÁNDEZ	654688
E/2021-50933	8/9/21	NUA	SOCIEDAD COMERCIAL QUE SE DEDICARÁ A LA DISTRIBUCIÓN Y COMERCIALIZACIÓN DE PRODUCTOS CAPILARES PELO Y LA PIEL	SARAH RIJO MARTE	655441
E/2021-53979	1/10/21	NUEVO HORIZONTES INVESTMENT NHI	SERVICIOS DE COMPRA, VENTA Y DESARROLLO DE INMUEBLES, BIENES RAICES, ALQUILER DE PROPIEDADES.	DOMINGO LIZARDY GONZALEZ	654702
E/2021-56571	8/10/21	NUEVO MUNDO TOURS NMT	AGENCIA DE VIAJES, BOLETOS AÉREOS EXCURSIONES VIAJES NACIONALES E INTERNACIONALES, SERVICIOS DE TRANSPORTE TERRESTRE, MARÍTIMO Y AÉREO, VENTAS DE PAQUETES HOTELEROS.	SOLANLLE RAFAELINA LORENZO SANCHEZ	655579
E/2021-55555	4/10/21	NUTRICARIBE	SERVICIOS AGROINDUSTRIAL: CRIANZA, PRODUCCIÓN Y COMERCIALIZACIÓN DE PRODUCTOS PECUARIOS EN GENERAL, IMPORTACIÓN Y EXPORTACIÓN DE INSUMOS AGROPECUARIOS Y FARMACÉUTICOS VETERINARIOS.	MANUEL FRANCISCO TEJADA GOMEZ	654818
E/2021-57229	12/10/21	NUTRICROSTFIT	VENTA DE SUPLEMENTOS PARA SALUD, BIENESTAR Y RENDIMIENTO ACADÉMICO, TANTO COMO ACCESORIOS PARA GIMNASIO Y ASESORÍA PERSONALIZADA.	JHOANNY BELEN ROMERO	656092
E/2021-56090	6/10/21	NZ INVERSIONES	SERVICIOS DE PRESTAMOS COMERCIALES.	MANUEL ANTONIO CARDENAS FELIZ	655216
E/2019-28732	4/10/21	OBREIDY OBRE	SERVICIOS DE PRODUCCIONES MUSICALES.	LUIS OBREIDY QUIROZ TEJADA	654871
E/2021-57060	11/10/21	OBSERVATORIO POR EL JUSTO PROCESO	SERVICIOS JURÍDICOS	LAURA MIGUELINA PEYNADO ALVAREZ	655989
E/2021-54345	5/10/21	OCEAN SEW	FÁBRICA DE TRAJES DE BAÑO PARA MUJERES Y CONFECCIÓN DE PATRONES Y COSTURA PARA MINORISTAS.	ROBERT ANTHONY SAAD	654935
E/2021-53480	7/10/21	OCHELARI RD	BOUTIQUE DE OFTALMOLOGÍA, VENTA DE GAFAS DE SOL, VENTA DE MONTURAS, VENTA DE ANTIFAZ DE DORMIR, VENTA DE PRODUCTOS PARA USO EN PIEL DE PARPADOS, CEJAS Y PESTAÑAS.	MARIA CRISTINA MATOS DIAZ	655352
E/2021-56008	6/10/21	ODANIS VALDEZ POLONIA	PRODUCCIÓN Y COMERCIALIZACIÓN DE ARTÍCULOS EN MADERA. ELABORACIÓN Y COMERCIALIZACIÓN DE PRODUCTOS ALIMENTICIOS.	ODANIS VALDEZ POLONIA	655168
E/2021-57762	15/10/21	ODDI ORGANIZACION DE DESARROLLO INTEGRAL	ENTIDAD SIN FINES DE LUCRO, QUE TIENE COMO OBJETO EL DESARROLLO INTEGRAL DE TODOS LOS HABITANTES DE LA REPÚBLICA DOMINICANA Y PARTICULARMENTE DE LOS MENOS FAVORECIDOS.	VLADIMIR CARRERO	656669
E/2021-54916	30/9/21	ODITE AUDITORES ASOCIADOS	SERVICIOS FINANCIEROS EN GENERAL, AUDITORIA FÍSICA E IMPOSITIVA.	MARGARITA FLOR DE MARÍA SÁNCHEZ FERNÁNDEZ	655427
E/2021-55657	6/10/21	ODM IMPORT EXPORT	IMPORTACIÓN Y EXPORTACIÓN DE PRODUCTOS NATURALES MEDICINALES	HOLANDO ANTONIO FRANCISCO GESUALDO DE LA CRUZ	655297
E/2021-55351	4/10/21	OFICINA DE ABOGADOS PERALTA DURÁN Y ASOCIADOS	SERVICIOS JURÍDICOS EN GENERAL.	OFNI MISEL PERALTA AZCONA, ARQUÍMEDES DE JESÚS DURAN	654726
E/2021-55690	14/10/21	OFICINA DE MENSURAS COMPUTARIZADAS, C.B. OMECOMSA	TRABAJOS DE MENSURAS E INGENIERIA	OFICINA DE MENSURAS COMPUTARIZADAS, C. B. (OMECOMSA)	656559
E/2021-57043	11/10/21	OFTALMOOPTIC	SERVICIOS OPTOMETRICOS Y COMERCIALIZACIÓN DE PRODUCTOS Y ACCESORIOS ÓPTICOS	NORBERTO ANTONIO MONTERO ROMERO	655944
E/2021-56266	8/10/21	OGANDO RAMIREZ GRUPO INMOBILIARIA	GESTORES INMOBILIARIA.	ALEJANDRO OGANDO RAMIREZ, MOISES ALEXANDER OGANDO RAMIREZ	655554
E/2021-56910	11/10/21	OHKIDS	ESPACIO TERAPÉUTICO Y EDUCATIVO CON LA FINALIDAD DE BRINDAR SERVICIOS LOGOPÉDICOS Y DE EDUCACIÓN.	MAYRENI ALTAGRACIA MIRANDA DE TRINIDAD	655841
E/2021-57851	14/10/21	OISHI JABONES ARTESANALES	FABRICACIÓN DE JABONES ARTESANALES.	ROSANNA ALTAGRACIA CARABALLO POUERIE	656617
E/2021-54879	5/10/21	OK COLECCIONANDO	COMPRA Y VENTA DE ARTESANIA.	KARLA MICHELLE GARCIA PATRONE DE MARTINEZ	654964
E/2021-56806	14/10/21	OKAPI AGENCY CO.	SERVICIOS DE AGENCIA DE PUBLICIDAD Y MARKETING DIGITAL.	RUBEN ANTONIO ALMANZAR CASTILLO	656477
E/2021-58037	15/10/21	OKIMAX TECHNOLOGY	SERVICIO DE CONSULTORÍA, IMPORTACIÓN, COMERCIALIZACIÓN Y VENTA AL POR MAYOR Y DETALLE DE EQUIPOS ELECTRÓNICOS, SOFTWARE.	PEDRO RICARDO VALDEZ TRAVIESO	656773
E/2021-49686	6/10/21	OLINETTE BY L'BAKERY	ELABORACIÓN DE ALIMENTOS NACIONAL E INTERNACIONAL Y BEBIDAS, CON UN ENFOQUE EN LA REPOSTERÍA Y PANADERÍA, NUESTROS PRODUCTOS SERÁN OFRECIDOS AL PÚBLICO EN GENERAL.	TATIANA MILITZA DALLENBACH ESTE ÉP. LAUTURE	655249
E/2021-55962	6/10/21	OLIVA GROUP	VENTA, DISTRIBUCION E IMPORTACION DE GOMAS, LUBRICANTES Y ARTICULOS AUTOMOTRICES. SERVICIOS DE REPARACION Y MANTENIMIENTO DE VEHICULOS.	EMILIO RAFAEL JIMENEZ SANTANA	655135
E/2021-57612	13/10/21	ONE HEALTHY PASS	DESARROLLO DE APLICACIÓN WEB Y APP DESTINADA AL REGISTRO DE VACUNAS.	HAMILTON BAUTISTA ALCANTARA	656424
E/2021-55928	6/10/21	ONE STYLE PRODUCTION	ESTA SE DEDICA A LA PRODUCCIÓN Y CREACIÓN DE CONTENIDO MEDIA EN GENERAL, TALES COMO (FOTOGRAFÍA, VIDEOS CLIPS EN TODA SU DENOMINACIONES)	JOSE DANIEL ESPINAL BELLO	655133
E/2021-55979	6/10/21	ONLY CASH MUSIC	SE DEDICA A REALIZAR GRABACIONES DE MÚSICA, ASÍ COMO SU COMERCIALIZACIÓN Y DISTRIBUCIÓN.	JUAN ALEXANDER CABRERA VEGA	655140
E/2021-56024	6/10/21	ONPYS SERVICES	IMPORTACIÓN Y EXPORTACIÓN, VENTAS Y COMERCIALIZACIÓN DE PRODUCTOS QUÍMICOS, EQUIPOS Y ARTÍCULOS PARA EL TRATAMIENTO DE AGUAS POTABLES, RESIDUALES E INDUSTRIALES.	RAIFY RAFAEL PUELLO OZUNA, ONORIA FUENTES VAZQUEZ	655181
E/2021-56815	11/10/21	OPCIÓN PRODUCTIONS Y/O IGNACIO HEREDIA M	SERVICIOS DE PUBLICIDAD DIGITAL Y FÍSICA, PRODUCCIÓN DE VIDEOS Y PROGRAMAS DE TV	IGNACIO HEREDIA MATEO	655790
E/2021-57381	13/10/21	OPEB GROUP	SERVICIOS DE RESTAURANTE Y CANTINA, CON ESPECTÁCULOS, ASÍ COMO DE BAR Y CONFITERÍA.	OSBIEL PLA MARTINEZ, EMANUEL ALBERTO BRITO GOMEZ	656217
E/2021-56770	8/10/21	OPENING DOORS FUNDATION R.D	ORGANIZACION SIN FINES DE LUCROS LA CUAL SE DEDICA A LA PREDICACION DE LA PALABRA DE DIOS, ASI COMO TAMBIEN A AYUDAR A LOS MAS NECESITADOS EN MEJORAR SU CALIDAD DE VIDA.	JOSE VALENTIN MOYA MAGARIN	655771
E/2021-57541	13/10/21	OPER OPERACIONES ELECTROMECÁNICAS & REFRIGERACIÓN	VENTA, COMPRA, IMPORTACIÓN, EXPORTACIÓN, REPARACIÓN, INSTALACIÓN DE TODO TIPO DE EQUIPO ELÉCTRICO Y REFRIGERACIÓN COMERCIAL E INDUSTRIAL.	RICARDO BLANCO TAMAREZ MEDINA	656367
E/2021-57951	15/10/21	OPERADORA 3521	COMPRA, VENTA, ALQUILER Y ADMINISTRACIÓN DE INMUEBLES EN LA REPÚBLICA DOMINICANA.	DULCE MARIA VASQUEZ SIMS	656686
E/2021-57953	15/10/21	OPERADORA 3622	COMPRA, VENTA, ALQUILER Y ADMINISTRACIÓN DE INMUEBLES EN LA REPÚBLICA DOMINICANA.	DULCE MARIA VASQUEZ SIMS	656697
E/2021-57952	15/10/21	OPERADORA 3723	COMPRA, VENTA, ALQUILER Y ADMINISTRACIÓN DE INMUEBLES EN LA REPÚBLICA DOMINICANA.	DULCE MARIA VASQUEZ SIMS	656684
E/2021-57047	11/10/21	OPTICA C.V.	SERVICIO DE EXAMEN DE LA VISTA, MEDICINA GENERAL Y COSAS AFINES A LA PROFESION MEDICA.	MILTON ALEXANDER HENRY MATTHEW	655947
E/2021-56249	7/10/21	OPTICA FEYVISION	SERVICIOS DE EXAMENES VISUALES, VENTAS DE LENTES CORRECTIVOS.	RAFAEL GARCIA GUZMAN	655338
E/2021-55046	11/10/21	ORDENATEK	SERVICIOS INFORMÁTICOS TALES COMO ASISTENCIA TÉCNICA, REMOTA Y PRESENCIAL, IMPLEMENTACIÓN DE REDES INFORMÁTICAS CABLEADAS E INALÁMBRICAS.	ORDENATEK, E.I.R.L.	655907
E/2021-52867	20/9/21	OREBRO	ASESORÍA FINANCIERA, TRIBUTARIA, LEGAL, ADMINISTRACIÓN, INVERSIÓN E INTERMEDIACIÓN DE NEGOCIOS EN EL SECTOR INMOBILIARIO.	ANNADALE MARKETING SOLUTIONS, S.A.	655260
E/2021-57474	13/10/21	OREGANO CIBAO DJ	COMERCIALIZACION, VENTA, FABRICACION Y PROCESAMIENTO DE PRODUCTOS AGROPECUARIOS, CAFE, OREGANO, FRUTAS Y SUS DERIVADOS.	DANNY DE JESUS SEVERO ALCANTARA	656299
E/2021-57367	13/10/21	ORFELINA CAESAR SERVICIOS DE TRANSPORTE	RENTA DE VEHÍCULOS DE MOTOR, CAMIONES, GRÚAS, MONTACARGAS, SERVICIOS DE TRANSPORTE DE PERSONAL, TRANSPORTE DE CARGAS EN GENERAL.	ORFELINA CAESAR GARCIA	656222
E/2021-53628	7/10/21	ORGANIZACIÓN PARA EL BIENESTAR DOMINICANO VENI VIDI VICI	ONG, DEDICADA A LA EDUCACIÓN, EMPRENDIMIENTO, ORIENTACIÓN PSICOLÓGICA, ACOMPAÑAMIENTO ESPIRITUAL, SALUD INTEGRAL, MÚSICA, DEPORTES.	CESAR LEONARDO MEJIA PERALTA	655396
E/2021-54297	4/10/21	ORILLA GRILL & MORE	SERVICIOS DE RESTAURANTE, BAR, VENTA DE ALIMENTOS Y BEBIDAS DE TODO TIPO, VENTA DE COMIDAS, APERITIVOS, BUFFETTE, CAFETERÍAS, SNACK, EXPENDIO DE BEBIDAS ALCOHÓLICAS.	DANEURY RAFAEL DAANTJE KOEKS	654776
E/2021-55143	7/10/21	ORLANDO ROJAS CIGARS RD	FABRICACIÓN, IMPORTACIÓN, EXPORTACIÓN, VENTA Y COMERCIALIZACIÓN DE CIGARROS,	ORLANDO ROJAS	655533
E/2021-57975	15/10/21	ORLIN MULTISERVICIOS	ALQUILER DE ALMACENES FIJOS Y FURGONES MÓVILES PARA EL ALMACENAMIENTO DE TODO TIPO DE PRODUCTOS Y MATERIALES.	JUAN ORLIN GARCIA, KINLIANER KING SEVERINO	656702
E/2021-55461	4/10/21	OROBORO GROUP	SERVICIOS DE DISEÑO GRÁFICO, DISEÑO DE INTERIORES, DISEÑO DE MODAS, SERVICIO DE MURALISMO, SERVICIO DE SERIGRAFÍA. PRODUCCIÓN, VENTA, COMERCIALIZACIÓN Y DISTRIBUCIÓN DE ARTESANÍA EN GENERAL.	WILLIAN DE OLEO NOVA	655059
E/2021-55838	5/10/21	ORQUESTA JHON BEY Y FAMILIA	SERVICIO DE PRODUCCIONES MUSICALES, REALIZACION DE EVENTOS MUSICALES Y ARTISTICOS Y TODO LO RELACIONADO AL AMBITO MUSICAL Y ARTISTICO.	SILVERIO MEDINA, LUIS MELCHOR MEDINA MEDINA	655026
E/2021-57040	11/10/21	ORQUIDIARIO EL RINCO DE SANTA	INFRAESTRUCTURA AGRÍCOLA DESTINADA A LA PRODUCCIÓN DE PLANTAS, QUE PUEDEN SER FORESTALES, FRUTALES U ORNAMENTALES.	DANELBY MOSQUEA LANTIGUA	655943
E/2021-26111	11/10/21	ORTASC AUTO IMPORT	COMPRA VENTA DE REPUESTOS Y VEHÍCULOS DE MOTOR.	JOSE LUIS MATEO CASTRO	655911
E/2021-56804	13/10/21	ORTIZ-MC COLLUM Y ASOCIADOS	SERVICIOS LEGALES Y GESTIONES MIGRATORIAS.	DILENY ORTIZ DE MC COLLUM	656380
E/2021-56312	7/10/21	OSHER BISTRO & COFFE SHOP	SERVICIOS DE CAFETERÍA.	MINCAULIS ANNETTE RUIZ THEN	655387
E/2021-54626	5/10/21	OSPRITEC	MANTENIMIENTO E INSTALACIONES INDUSTRIALES Y ELECTRICAS.	ANEURYS MANUEL GONZALEZ CAPELLAN, ALEXANDER GERMAN MORBAN	655080
E/2021-55413	4/10/21	OZONO SERVICIOS DE LIMPIEZA	EMPRESA DEDICADA A LOS SERVICIOS DE LIMPIEZA, FUMIGACIÓN Y MANTENIMIENTO DE PROPIEDADES.	JUNIOR ALBERTO REYES CASTILLO	654744
E/2021-56999	14/10/21	P&R SON´S ENTERPRISE	PRODUCCIÓN Y VENTA DE CIGARROS Y TABACO.	LUIS DURAN, RAFAEL D ESTEVEZ JR	656510
E/2021-54822	6/10/21	P. LORA CONSTRUCTORA	CONSTRUCCION, PROMOCION Y VENTA DE PROYECTOS INMOBILIARIOS, URBANIZACIONES, VIAS, CARRETERAS, PUENTES, MUELLES, PRESAS,, AEROPUERTOS, NAVES INDUSTRIALES.	MARIO FLOR DE JESUS ALMANZAR PEÑA	655103
E/2021-54677	1/10/21	PADLAG MULTISERVICES	SERVICIOS DE MANTENIMIENTO Y SERVICIOS DE PROYECTOS RESIDENCIALES Y EMPRESARIALES.	JUAN ANTONIO PADILLA LAGOMBRA	655161
E/2021-57717	14/10/21	PADUA AUTOS	LA COMPRA, VENTA, DISTRIBUCIÓN, COMERCIALIZACIÓN, EXPORTACIÓN E IMPORTACIÓN DE VEHÍCULOS DE MOTOR NUEVOS Y USADOS, CON O SIN FINANCIAMIENTO.	RAFAEL GREGORIO PADUA SANCHEZ	656500
E/2021-57922	15/10/21	PALITOS NOBOA	CONFECCIÓN, FABRICACIÓN, COMERCIALIZACIÓN, VENTA, IMPORTACIÓN Y EXPORTACIÓN DE PALITOS DE PAN CRUJIENTES DE MASA DE HARINA.	MARIA ELENA NOBOA KHOURY	656664
E/2021-56194	6/10/21	PALOINDIO 14	SERVICIOS, ASESORÍA, VENTAS Y MERCADEO DE ARTESANÍA, DISEÑO DE MODA, INTERIORES Y TODO TIPO DE ARTE.	YOELISA MARIA ALMONTE DOMINGUEZ	655309
E/2021-54827	12/10/21	PAMGONZ INVERSIONES	PRESTAMOS, BIENES RAICES, COMPRA, VENTA Y ALQUILER DE CASAS, APARTAMENTOS, TERRENOS, Y VEHICULOS.	PAMELA YAMIL GONZALEZ ALMONTE	656139
E/2021-57730	14/10/21	PAN DE VIDA HEFZI-BA, ISAIAS 62:4	ORGANIZACIÓN SIN FINES DE LUCRO, ACTIVIDAD EVANGELISTICA Y DESARROLLO SOCIAL.	DELIA NOEMI ALVERIO MELENDEZ	656517
E/2021-55618	4/10/21	PANADERIA Y REPOSTERIA RICO PAN ALEXIS CRUZ	COMERCIALIZACIÓN DE PAN Y PRODUCTOS DERIVADOS DE LA HARINA.	ALEXIS DE JESUS CRUZ PICHARDO, PANADERIA Y REPOSTERIA RICO PAN ALEXIS CRUZ. S.R.L	655036
E/2021-57272	14/10/21	PANADERIA Y RESPOSTERIA ISAPROV	ELABORACIÓN Y COMERCIALIZACIÓN DE PANES, POSTRES, PASTELES Y TODO LO RELACIONADO CON LO MISMO.	YSAAC TORIBIO TOUSSAINT	656641
E/2021-54819	4/10/21	PAPELERÍA & SUMINISTROS SOGIL	VENTA Y COMERCIALIZACIÓN DE SERVICIOS Y EQUIPOS INFORMATICOS, COMO PC, IMPRESORAS, SOFTWARE, TAMBIEN MATERIALES GASTABLES DE OFICINA COMO SON RESMAS DE PAPEL.	RADHAILSA PATRICIA SOSA GIL	654723
E/2021-56510	7/10/21	PARADIS LEGAL SOLUTIONS	OFICINA DE SERVICIOS JURÍDICOS E IMPUESTOS, TALES COMO LITIGIOS, COBRANZAS COMPULSIVAS, ASESORÍA Y CONSULTA JURÍDICA, INVESTIGACIÓN JURÍDICA.	JULIA MINERVA PARADIS DE RODRIGUEZ	655479
E/2021-56186	6/10/21	PARADOR FAMILIAR DE LAS AMERICAS	COMPRA Y VENTA DE COMIDA Y BEBIDAS NACIONALES E INTERNACIONALES. SERVICIO DE RESTAURANTE, CAFÉ Y GALERÍA, EXPENDIO DE COMIDAS RELACIONADOS A TODO TIPO DE PRODUCTOS DE CONSUMO HUMANO.	CARLOS LUIS VARGAS, CARLOS ALBERTO ROMERO	655335

[210] EXP.	[220] SOL. FECHA		[510] ACTIVIDAD	[730] SOLICITANTE	[111] REGISTRO
E/2021-53971	1/10/21	PARAÍSO GLOBAL INVERSIONES	SERVICIOS DE COMPRA, VENTA Y DESARROLLO DE INMUEBLES, BIENES RAÍCES, ALQUILER DE PROPIEDADES	DOMINGO LIZARDY GONZALEZ	654729
E/2021-55878	5/10/21	PARIBUS INVESTMENT GROUP	SERVICIOS DE INVERSIONES INMOBILIARIAS, BIENES RAÍCES, HIPOTECAS Y TODO EL MERCADO	ROSALIE MASSIEL PERALTA MARTE, PERLA ISELSA ACEVEDO ABREU	655064
E/2021-56076	6/10/21	PARQUE CEMENTERIO JARDINES DEL NORTE	ADMINISTRACIÓN, OPERACIÓN, MANTENIMIENTO Y DESARROLLO DE CEMENTERIOS; ASI COMO A LA PRESTACIÓN DE SERVICIOS FUNERARIOS O POMPAS FUNEBRES.	AQUILES JIMENEZ FERNANDEZ	655234
E/2021-55064	13/10/21	PASANTÍAS PARA EL DESARROLLO TRANSFORMARE PPD	UN PROYECTO DE DESARROLLO SOCIAL DIRIGIDO A FOMENTAR EL PRIMER EMPLEO DE JÓVENES, A TRAVÉS DE LAS PASANTÍAS SIN FINES DE LUCRO.	FUNDACIÓN TRANSFORMARE, JOSEFINA INDIANA TAMAREZ MAÑANA DE PÉREZ	656209
E/2021-57700	14/10/21	PASSIONFRUIT PHOTOGRAPHY	SERVICIOS DE FOTOGRAFÍA PROFESIONAL.	FAUSTO ARIEL TORRES RAMOS	656488
E/2021-57501	13/10/21	PASTELITOS Y JUGOS EL COMEYBEBE	ELABORACION Y VENTA DE PRODUCTOS A BASE DE HARINAS Y VENTA DE JUGOS.	NELSON MARTIN FILION DE PENA, ROSA JULIA CORDERO DE FILION	656328
E/2021-56904	11/10/21	PAVEL THEN Y ASOCIADOS	CORREDORES DE SEGUROS, ASESORÍA EN NEGOCIOS, ABOGADOS CONSULTORES Y SERVICIOS JURÍDICOS EN GENERAL, ASESORÍA FINANCIERA Y FISCAL.	PAVEL RHADAMES THEN NUÑEZ	655839
E/2021-40019	11/10/21	PBS MAINTENANCE MANAGEMENT	ADMINISTRACIÓN DE CONDOMINIOS Y RESIDENCIALES.	PEDRO Z. BENDEK SAFIE	655922
E/2021-55685	4/10/21	PDM PESCA DEL MAR	VENTA DE PESCADO AL POR MAYOR Y DETALLES	PEDRO ALEJANDRO ARISTY CARO	654949
E/2021-57724	14/10/21	PELO ALEGRE	SALÓN DE BELLEZA, ESPECIALIZADO EN EL TRATAMIENTO DE PELO RIZO, MANICURA, PEDICURA, SPA DE RELAJACIÓN, DEPILACIÓN.	MARIA ALTAGRACIA RODRIGUEZ COSTE DE CAIRO	656501
E/2021-55535	4/10/21	PELUQUERÍA Y ESTÉTICA REGERE	SERVICIO DE BELLEZA, PELUQUERÍA Y ESTÉTICA.	MARIA KARINA ABREU RODRIGUEZ	654809
E/2021-52860	4/10/21	PEÑA SANZ LEGAL & FINANCIAL CONSULTING	SERVICIOS DE ASESORÍA LEGAL Y FINANCIERA EN GENERAL. SERVICIOS DE AUDITORÍA LEGAL Y FINANCIERA, CONTABILIDAD Y DEMÁS ACTIVIDADES RELACIONADAS.	LUIS ALEJANDRO PEÑA NUÑEZ, CESAR FEDERICO SANZ DEL VILLAR	654735
E/2021-57918	14/10/21	PERDOMÉD	VENTA DE INSTRUMENTALES MEDICOS Y ESTETICOS.	KARINA PERDOMO, ORQUIDEA ALEXANDRA CASTILLO PERDOMO	656668
E/2021-52153	11/10/21	PEREYRA G EXPORTACIONES	EXPORTADOR DE PLÁTANO, YUCA, BATATA, GUINEO VERDE, PITAJAYA, LECHOSA.	KELVI JOSE PEREYRA GUZMAN	655823
E/2021-56750	12/10/21	PEREZ, SANZ & ASOCIADOS	CONSULTORÍA Y AUDITORÍA FINANCIERA, ESTABLECER, GESTIONAR E IMPLEMENTAR EN GENERAL LOS NEGOCIOS DE FINANCIAMIENTO, INVERSIONES, CORREDURÍAS Y GARANTÍAS.	JOSE ANTONIO PEREZ CORTES, LUCILLE VICTORIA SANZ GALAY	655970
E/2021-57206	12/10/21	PERIÓDICO EL HIGUAMO DIGITAL RQ	SERVICIOS DE VENTA, COMERCIALIZACIÓN Y DISTRIBUCIÓN DE PUBLICIDAD DIGITAL, SERVICIOS DE MANEJOS, COMUNICACIÓN DIGITAL, PRODUCCIÓN MULTIMEDIA.	RICHARD MANUEL QUINONEZ NOYOLA	656086
E/2021-57931	15/10/21	PESCADERIA AGUA AZUL	VENTAS DE MARISCOS, CARNES Y EMBUTIDOS AL POR MAYOR Y DETALLE.	JOSE ANTONIO ROJAS PERALTA	656672
E/2021-56247	7/10/21	PESCADERIA AZOHIA	VENTA DE ALIMENTACIÓN ESPECIALIZADA EN SEA FOOD, FRESCO, CONGELADO Y 5TA GAMA, AL POR MENOR.	ABEL JIMENEZ ALMAGRO	655482
E/2021-56263	7/10/21	PESS CARIBE	SERVICIO DE IMPORTACIÓN Y EXPORTACIÓN DE PESCADOS, MARISCOS Y AVES.	ROBINSON NUÑEZ GUZMAN	655377
E/2021-51487	4/10/21	PETERPANCHO	SERVICIOS DE BIENES RAÍCES EN GENERAL, COMPRA, VENTA, MANTENIMIENTO Y FINANCIAMIENTO DE INMUEBLES, SERVICIOS DE PRESTAMOS CON GARANTÍA.	FRANCISCO JOSE RODRIGUEZ ROMAN	654906
E/2021-56336	8/10/21	PHARMA SALUD PARTIDO	COMPRA Y VENTA DE MEDICAMENTOS.	FELIX ALBERTO CESPEDES PERALTA	655675
E/2021-54841	4/10/21	PHARMABIOTICS	COMPRA, VENTA Y DISTRIBUCIÓN DE PRODUCTOS FARMACÉUTICOS, INSUMOS MÉDICOS Y MATERIALES PARA LOS HOSPITALES, CLÍNICAS Y CENTROS DE SALUD.	JOSE ALEJANDRO FRANCISCO LORA	654878
E/2021-55999	6/10/21	PHOENIX AGRICOLA	PRODUCCIÓN, EMPAQUE, COMPRA, VENTA Y TRANSPORTE DE PRODUCTOS, INSUMOS Y MAQUINARIAS AGRÍCOLAS.	JUANA MARGARITA CUSTODIO PIMENTEL	655153
E/2021-56344	7/10/21	PIEZAS & SERVICIOS EL MUSCULOSO	COMPRA Y VENTA DE PIEZAS AL POR MAYOR Y DETALLE, MECANICA EN GENERAL, COMPRA Y VENTA DE LUBRICANTES.	SALVADOR JIMENEZ PINEDA	655419
E/2021-52387	13/10/21	PIFERSA	COMPRA Y VENTA DE INMUEBLES, A LA PROMOCIÓN Y EL FOMENTO DE OPORTUNIDADES DE INVERSION EN EL PAIS; EL DESARROLLO Y LA IDENTIFICACIÓN DE PROYECTOS DE Y/O EMPRESAS AGRICOLAS.	MARILYN BERENICE FERNANDEZ LORA DE PIÑEYRO, JOSE RAMON PIÑEYRO FERNANDEZ	656325
E/2021-57542	13/10/21	PIKADOS FOOD & DRINKS	ELABORACION Y VENTAS DE ALIMENTOS Y BEBIDAS	MARABEL ELENA DIAZ ORDAS	656366
E/2021-55522	4/10/21	PILOTO CIGARS BY KARIM DERISCA	FABRICACIÓN, VENTA, EXPORTACIÓN E IMPORTACIÓN DE CIGARROS Y SUS DERIVADOS.	KAPONE KARIM DERISCA	654895
E/2021-54555	8/10/21	PINK CAKE BY GINA BENCOSME	VENTA Y DISTRIBUCIÓN DE VESTUARIO PARA DAMAS, VENTA DE PRODUCTOS DE BELLEZA EN GENERAL, COSMÉTICOS Y MAQUILLAJE, TODA ACTIVIDAD DE ESTÉTICA, BELLEZA Y VESTIMENTA.	GINA BENCOSME REINOSO	655602
E/2021-56924	11/10/21	PINTOR AUTOMOTIZ GRASEKI	SERVICIOS DE MECANICA AUTOMOTRIZ, DESABOLLADURA.	FERNELYS ALEJANDRO GRASEKI	655949
E/2021-50406	5/10/21	PINTURA 4K	PRODUCCIÓN Y COMERCIALIZACIÓN DE PINTURA Y RELACIONADOS, COMPRA Y VENTA DE MATERIAL PRIMA PARA PRODUCCIÓN DE PINTURA.	JOSE ERNESTO HERNANDEZ ARCINIEGA	654956
E/2021-57222	12/10/21	PINTURA IRIS COLOR	VENTA DE TODO TIPO DE PINTURAS	SILVERIO SANTIAGO FERREIRA PEREZ	656088
E/2021-55996	6/10/21	PINTURAS RENACER	CREACIÓN, VENTAS Y DISTRIBUCIÓN DE PINTURAS.	ZAIRA BENEIDA NIN MATOS	655150
E/2021-57242	12/10/21	PIOKA BAR & LOUNGE	SERVICIOS DE RESTAURANTE Y BILLAR; VENTA DE BEBIDAS ALCOHÓLICAS Y NO ALCOHÓLICAS.	WILSON CABRAL DIAZ	656108
E/2021-55710	8/10/21	PISCIMUNDI	SERVICIO DE LIMPIEZA DE PISCINA.	JOAQUIN ANTONIO DE LA ROSA THEN	655680
E/2021-51741	13/9/21	PITICO	SERVICIOS DE CAPACITACIÓN, COACHING, MENTORING, ASESORÍA Y CONSULTORÍA PARA EMPRESAS EN TODAS LAS RAMAS; EN ESPECIAL, ASESORÍAS Y CONSULTORÍAS DE TIPO FINANCIERO.	PEDRO LIVIO CEDENO GONZALEZ	655714
E/2021-53790	5/10/21	PIZZA LEORDANY	ELABORACIÓN, COMERCIALIZACIÓN Y VENTA DE TODO TIPO DE PIZZA Y BEBIDAS.	HIPOLITO FELICIANO GARCIA PERALTA	655072
E/2021-55955	6/10/21	PLANT-TITOS, GARDEN AND LANDSCAPING	SERVICIOS DE FUMIGACION Y LIMPIEZA DE SUPERFICIES EN GENERAL, ASI COMO TAMBIEN LA COMPRA Y VENTA DE PRODUCTOS DE FUMIGACION, LIMPIEZA Y AFINES.	MARTIN GARCIA LORENZO	655128
E/2021-56659	8/10/21	PLASTICO CRISTAL	COMPRA Y VENTA AL POR MAYOR Y AL DETALLE DE DESECHOS PLASTICOS.	CRISTAL MARLENY MANZUETA	655650
E/2021-55576	5/10/21	PLASTICOS FCF	IMPORTACIÓN, EXPORTACIÓN, TRATAMIENTO Y COMERCIALIZACIÓN DE MATERIALES DE PLOMERÍA Y MATERIALES PLÁSTICOS DE CONSTRUCCIÓN.	ALBERTO ANDRES BIAGGI DIMITRI	654939
E/2021-56980	11/10/21	PLATINUM GYM	SERVICIOS DE GIMNASIO	JOSE ARIEL VERAS MARTINEZ	656535
E/2021-56236	7/10/21	PLAYA CJM	ADQUISICIÓN Y TENENCIA DE PROPIEDADES INMOBILIARIAS DE ÍNDOLE TURÍSTICO, SEA POR COMPRA O POR APORTE EN NATURALEZA, INCLUYENDO SOLARES, VILLAS.	TIMOTHY JOSEPH MC CANTS JR	655336
E/2021-57867	14/10/21	PLAZA DILA	ALQUILERES DE LOCALES PARA TODO TIPO DE COMERCIOS.	JUAN NUÑEZ REYNOSO	656636
E/2021-55620	4/10/21	PLAZA KGC, R Y L	SERVICIOS DE RESTAURANTE Y LICOR STORE, VENTA DE PROVISIONES ALIMENTICIAS, BEBIDAS EN GENERAL, HELADOS, PICADERAS, SERVICIOS DE BUFFET.	JUAN BAUTISTA CASTILLO VALERIO, KENNEDY PORFIRIO SANTANA GUERRERO	654864
E/2021-46078	6/10/21	PLUS QUALITY GROUP, PQ	OUTSOURCING DE SERVICIOS PARA EL SECTOR SALUD EN GENERAL, OUTSOURCING DE SERVICIO DE VENTAS Y MERCADEO.	LAURA ESTHER CONCEPCIÓN PAULINO	655226
E/2021-55606	4/10/21	PODAZA CONSULTORES	FIRMA DE CONTADORES QUE SE DEDICARA DE MANERA EXCLUSIVA A LOS SERVICIOS DE AUDITORIAS, DE ESTADOS FINANCIEROS, AUDITORIAS FORENSES, PERITAJE CONTABLE.	ADRIAN DE AZA CARPIO, JOEL POLANCO DOMINGUEZ	655067
E/2021-56522	7/10/21	POLLO REY	COMERCIALIZACIÓN Y VENTA DE POLLO FRITO, PICA POLLO, VENTA DE POLLOS PROCESADOS, PROCESAMIENTO Y VENTA DE TODO TIPO DE COMIDA EN BASE A POLLO, RES, CHIVOS, CERDOS.	COMERCIAL TAMPA,SRL	655544
E/2021-51506	5/10/21	POLLO RICKYCAR SAZÓN CRIOLLO	VENTA DE COMIDA COCIDA, COMIDA EMPACADA COMIDA TIPO BUFFET Y PICADERA	CARLOS LICO VALDESPINA SANTIAGO	655015
E/2021-55792	5/10/21	POLYGON TECHNOLOGY DISTRIBUTIONS	LA DISTRIBUCIÓN, COMERCIALIZACIÓN, IMPORTACIÓN Y PRODUCCIÓN DE HARDWARE Y SOFTWARE.	LUIS DANIEL SERRANO MEDRANO	654988
E/2021-56439	7/10/21	PORTAL EXPORTACIÓN CENTROCAMARA, PECC	PROYECTO PARA IMPULSAR EL DESARROLLO INTEGRAL DE NUESTRA NACIÓN, SIN FINES DE LUCRO.	LUISA MERCEDES ABINADER DEFRAN	655483
E/2021-48799	12/10/21	PORTONOVO INVESTMENTS	COMPRA, VENTA Y ALQUILER DE BIENES INMUEBLES, TALES COMO CASA, SOLARES Y APARTAMENTOS. OTORGAR PRESTAMOS Y FINANCIAMIENTOS PERSONALES.	CESAR HUMBERTO GÓMEZ UREÑA	656195
E/2021-56073	12/10/21	POSDEM	SERVICIOS DE MANTENIMIENTO RESIDENCIAL, PISCINAS, JARDINERIA, FUMIGACIÓN Y SERVICIOS CONEXOS.	JEAN JONDLIN SAINT FLEUR	656051
E/2021-57958	15/10/21	POTOO VILLAS TURISTICAS	SERVICIO DE HOSPEDAJE DE HABITACIONES DE APARTA HOTEL Y VILLAS PARA HUESPEDES NACIONALES Y EXTRANJEROS.	AGLIBERTO REYES	656689
E/2021-56238	7/10/21	PPG ARQUITECTURA	SERVICIOS DE DISEÑOS ARQUITECTONICO, MODELADO 3D, LEVANTAMIENTOS Y SUPERVISION DE OBRAS	PABLO MIGUEL PERALTA GARCÍA	655358
E/2021-51160	7/10/21	PRECIOS REAL CARPIO PRCK	DISTRIBUCIÓN DE ARTICULOS DEL HOGAR, ABANICOS, MUEBLES, PLASTICOS, NEVERAS,Y ARTICULOS FERRETEROS, TUBOS, ALAMBRES.	KATERIN CARPIO CRUZ	655500
E/2021-57184	12/10/21	PRELUMI	SERVICIOS DE ASESORÍA, CONSULTARÍA, ESTRUCTURACIÓN DE NEGOCIOS.	BERONICA BONEVIL RAMIREZ	656090
E/2021-57693	14/10/21	PREMIUM PARTY SHOP BY 3M	DEDICADO A LA IMPORTACIÓN, DISTRIBUCIÓN Y VENTA DE ARTÍCULOS DE CUMPLEAÑOS Y MERCANCÍA EN GENERAL	MARIA MIGUELINA VALDEZ AQUINO	656484
E/2021-56418	7/10/21	PRESCORP	SERVICIO DE INSTALACIONES DE VENTANAS Y PUERTAS DE CRISTAL.	ALINSON PRESINAL CORPORAN	655772
E/2021-57898	14/10/21	PRESENCIA UNIVERSITARIA PROF. RAFAEL ARIAS	COMPARTIR INFORMACIONES SOBRE UNIVERSIDADES, EDUCACIÓN, IMPARTIR CURSOS, TALLERES, REALIZAR EVENTOS EDUCATIVOS.	RAFAEL EMILIO ARIAS LARA	656644
E/2021-56082	13/10/21	PRESTAMOS INSTANTÁNEOS SRPI	REALIZAR TODO TIPO DE PRESTAMOS, FINANCIAMIENTOS Y GESTIÓN CREDITICIA NACIONAL E INTERNACIONAL.	GREGORIO DIAZ	656272
E/2021-57576	14/10/21	PRESTAMOS PADILLA JC	SERVICIOS DE PRESTAMOS PERSONALES	JAN CARLOS PADILLA	656564
E/2021-57704	14/10/21	PRINCE & TOMY STORE	VENTA DE ROPA NUEVA Y USADA, VENTA DE ARTÍCULOS PARA EL HOGAR, VENTA DE ARTÍCULOS DE BELLEZA PARA EL HOMBRE Y LA MUJER, VENTA DE ELECTRODOMÉSTICOS Y ENSERES PARA EL HOGAR.	ST FLEUR MANOUCHEKA	656512
E/2021-57968	15/10/21	PRINT CHOICE	SERVICIO DE IMPRESION PUBLICITARIA	BENNY ALEX PEGUERO VALDEZ	656731
E/2021-55841	12/10/21	PRIVATE LEGAL SERVICES BY TC	SERVICIOS LEGALES EN GENERAL.	ESTEBAN ELIUD TAVERAS CUETO	656194
E/2021-57573	15/10/21	PRO FINANZAS ABRIHALY & RAHINE	PRESTAMOS A PEQUEÑAS Y MEDIANOS COMERCIANTES, PRESTAMOS DIARIOS.	RAHINE ESMELIN TAVERAS	656732
E/2021-56145	6/10/21	PRO GARAGE AUTO DETAILING	SERVICIOS DE LAVADO, BRILLADO, DESABOLLADURA Y PINTURA AUTOMOTRIZ.	JOSUE RAFAEL PEREZ ERO	655288
E/2021-55341	4/10/21	PROCESADORA DE AGUA MANANTIAL SAGRADO	FABRICACION Y VENTA DE AGUA	MELQUIADES RAMON ENCARNACION, FELICITA FIGUEREO DE RODRIGUEZ	654721
E/2021-47486	8/10/21	PRODICAM	COMPRA, COMERCIALIZACIÓN, EXPORTACIÓN E IMPORTACIÓN DE VEGETALES. SE DEDICARÁ A LA COMPRA, VENTA, EXPORTACIÓN E IMPORTACIÓN DE INSUMOS AGROPECUARIOS.	JAIRO RAMON MARTE DIAZ	655695
E/2021-57512	13/10/21	PRODUCCIONES FUENTE DE ANALISIS FDA	PRODUCCIÓN Y EMISIÓN DE PROGRAMAS DE RADIO Y TELEVISIÓN, COLOCACIÓN DE PUBLICIDAD.	TOMAS DE JESUS	656336
E/2021-56942	11/10/21	PRODUCCIONES RADIO TV HABLANDO CON CRITERIO	PRODUCCIÓN Y EMISIÓN DE PROGRAMAS DE RADIO Y TELEVISIÓN	FRANCISCO RODRIGUEZ	655862
E/2021-56602	8/10/21	PRODUCTOS ANK	ELABORACIÓN DE: PRODUCTOS ANTISÉPTICOS Y DESINFECTANTES, COSMÉTICOS JABONES, CREMAS, PERFUMES, PRODUCTOS DE LIMPIEZA EN GENERAL.	RAYNOL ARZOLA PACHECO	655638
E/2021-50324	13/10/21	PRODUCTOS CAVANO	COMERCIALIZACIÓN Y FABRICACIÓN DE PRODUCTOS DE CUIDADO PERSONAL, SHAMPOO, ACONDICIONADOR, TRATAMIENTOS PARA EL CABELLO, CREMA PARA LA PIEL, COSMÉTICOS.	CARMEN VALLEJO ARNO	656323
E/2021-57238	12/10/21	PRODUCTOS YURIANNY	ELABORACIÓN Y VENTA DE PRODUCTOS ARTESANALES TALES COMO; CACAO, MAMA JUANA, CAFÉ Y VAINILLA.	SEBERINO ANTONIO SOSA ESTEVEZ	656101
E/2021-56438	7/10/21	PROGRAMA CEICA RD APOYO MODAL AMO SALUD MENTAL INTEGRAL FAMILIAR SIF	DESARROLLAR TALLERES CHARLAS Y SEMINARIOS DE SERVICIOS DE CONSULTORIAS DE SALUD MENTAL.	LUISA MERCEDES ABINADER DEFRAN	655487
E/2021-55888	5/10/21	PROMAX AUDIO PROFESIONAL	COMERCIALIZACIÓN Y VENTA DE EQUIPOS ELECTRONICOS, CABINAS ACTIVAS AMPLIFICADAS DE AUDIO PROFESIONAL.	JOSE MIGUEL ALIX DE LA CRUZ	655085
E/2021-55426	4/10/21	PROMOTORA BENIHANA	ACTIVIDADES TURÍSTICAS, EXPLOTACIÓN HOTELERA, SERVICIO DE ALOJAMIENTO, ADMINISTRACIÓN DE CENTROS DE ESPARCIMIENTO HOTELERO, RESORTS, HOSPEDAJE.	ELVYS EDUARDO DURAN PICCINI, PROMOTORA BENIHANA, S. A.	654879
E/2021-57376	13/10/21	PRONATURE MICROPRODUCTSRD	VENTA DE BIOFERTILIZANTES ESTOS SON INSUMOS FORMULADOS CON UNO O VARIOS MICROORGANISMOS BENÉFICOS (HONGOS Y BACTERIAS PRINCIPALMENTE).	NICAURIS MARIA PAULINA LUGO MENDEZ	656213
E/2021-55011	30/9/21	PROPER HOME INMOBILIARIA	PROMOVER, COMPRAS Y VENTAS DE INMUEBLES, CONSTRUCCIÓN Y DISEÑO DE PROYECTOS. VENTA DEMATERIALES DE CONSTRUCCIÓN Y TODAS ACTIVIDADES AFINES.	PATRICIA HORTENCIA SIMONO JACOBO	655422
E/2021-56845	11/10/21	PROVISIONES CRISMA	VENTA DE ALIMENTOS PREPARADOS Y CONSERVADOS, BEBIDA, PRODUCTOS DE CARNE, AVE DE CORAL, FRUTOS SECOS, CONDIMENTOS Y CONSERVANTES, PRODCUTOS LACTEOS Y HUEVOS.	MADERLINE GARCIA REYES	655912
E/2021-56365	11/10/21	PROVISIONES ESPINO VI	VENTA AL POR MAYOR Y DETALLE DE PROVISIONES PARA EL HOGAR, ALMACENES, COLMADOS, RESTAURANTES, SURTIDORAS, SUPERMERCADOS.	BERNARDO DE JESUS ESPINO VALDEZ	655792
E/2021-54220	6/10/21	PROVISIONES FRAWEL	COMPRA Y VENTA DE PRODUCTOS AGRÍCOLAS, ALIMENTOS CRUDOS Y COCIDOS, IMPORTACIONES Y EXPORTACIONES.	HAIRO ARTURO PERALTA	655305
E/2021-54258	30/9/21	PROYECTO DON TEOFILO MARTINEZ	VENTAS Y ALQUILERES DE SOLARES, INMUEBLES, GANADO VACUNO, PRODUCTOS LÁCTEOS Y SUS DERIVADOS Y MINIMARKET.	DAVID MARTINEZ MATEO, NANCY MARIA PEÑA RIJO	654807

[210] EXP.	[220] SOL. FECHA	[561] NOMBRE COMERCIAL	[510] ACTIVIDAD	[730] SOLICITANTE	[111] REGISTRO
E/2021-56436	7/10/21	PROYECTO REGIONAL CREACION CENTROCAMARA, PRORCC	DEDICADO A IMPULSAR LAS EXPORTACIONES, INVERSIONES E INTEGRACIÓN REGIONAL.	LUISA MERCEDES ABINADER DEFRAN	655472
E/2021-56021	6/10/21	PROYECTO TURISTICO INMOBILIARIO VILLA DE LAS AMERICA	SERVICIOS DE PROYECTO DE DESARROLLO HABITACIONAL Y TURÍSTICO, VENTA DE SOLARES.	ASENCION SEVERINO MERCEDES	655171
E/2021-56603	8/10/21	PSYCO-4-RD GRUPO DE ACOMPANAMIENTO PSICOLOGICO	BRINDAR ACOMPANAMIENTO Y APOYO PSICOLÓGICO A NIVEL PRIVADO Y EMPRESARIAL OFRECER TALLERES, CHARLAS Y PROGRAMAS CON MATIZ PSICOLÓGICO.	EULALIA MELO MATOS	655597
E/2021-57358	13/10/21	PUBLICITARIA NAVARRO & OLIVARES	ACTIVIDADES EN MEDIOS DE COMUNICACION, DE PERIODISMO, INFORMACION, TRANSMISION DE IMAGENES, VIDEOS, GRABACIONES, DISEÑO GRAFICO.	JONATHAN ARSENIO OLIVARES LOPEZ	656200
E/2021-56124	6/10/21	PUERTAS MAYA RD	FABRICACION,VENTA,IMPORTACION, EXPORTACION DE PUERTAS Y OTROS PRODUCTOS AFINES, FABRICAD0S EN MADERA U OTRO MATERIALES, DEDICADO AL SECTOR DE LA CONSTRUCCION.	GUILLERMO ANTONIO VENTURA RAMOS	655241
E/2021-56028	6/10/21	PUNTA DULCE CORPORATION	COMPRA, VENTA, IMPORTACION, EXPORTACION, DISTRIBUCION, ALQUILER DE VEHICULOS, PRESTAMOS PERSONALES E HIPOTECARIOS Y PRESTAMOS SOBRE VEHICULOS.	ANDY ISMAEL SIME SIME	655175
E/2021-55474	4/10/21	PUNTO DE TRAMA	SERVICIOS DE PRE PRENSA E IMPRESIONES DIGITALES.	ROBERT ADRIAN PERALTA REYNOSO	654769
E/2021-50129	28/9/21	PUNTO ODONTOLOGICO EMG	SERVICIOS ODONTOLOGICOS.	ERICK RUBEN MOTA GONZALEZ	654101
E/2021-57494	13/10/21	PUNTO RIDE	TRANSPORTE DE PASAJEROS EN AUTO BUS, TRANSPORTE DE PASAJEROS EN TODO TIPO DE VEHÍCULO, SERVICIO DE TRANSPORTE DE PASAJEROS URBANOS Y INTERURBANOS.	RICHARD YAREHUDIS ORTIZ REYNOSO	656324
E/2021-53976	1/10/21	PUNTO Y APARTE INVESTMENT	SERVICIOS DE COMPRA, VENTA Y DESARROLLO DE INMUEBLES, BIENES RAÍCES, ALQUILER DE PROPIEDADES.	DOMINGO LIZARDY GONZALEZ	654701
E/2021-56083	6/10/21	PURE CARIBBEAN RD	ELABORACION Y VENTAS DE COSMETICOS, PRODUCTOS DE BELLEZA, JABONES ARTESANALES, ESENCIAS ARTESANALES Y PERFUMERIA.	ELOYSA ALTAGRACIA CASTILLO TAVAREZ	655212
E/2021-55342	4/10/21	Q'ANIL	SERVICIOS DE ELABORACIÓN DE ACEITES VÍRGENES PRENSADOS EN FRIO ASÍ COMO DE EXTRACTOS, JARABES Y CONCENTRADOS, EMBOTELLADO DE AGUAS NATURALES Y MINERALES.	BELKYS MARÍA PÉREZ BALDERA	654715
E/2021-57150	13/10/21	Q-Q PELO	COMPRA Y VENTA DE CABELLOS Y PRODUCTOS DE BELLEZA	ANTOINE WENCHER, FOILA PRIQUE THOMAS TABRON	656309
E/2021-55488	4/10/21	R Y T CONSTRUCTORA	SERVICIOS DE INGENIERÍA CIVIL, ARQUITECTURA, AGRIMENSURA, CONSTRUCCIONES EN GENERAL, VENTAS Y INSTALACIONES DE PUERTAS Y VENTANAS, SERVICIOS ANEXOS.	TOMAS GABRIEL SANTANA ORTIZ	654778
E/2021-56055	6/10/21	R. MENDEZ RENT CAR	ALQUILER DE VEHÍCULO DE MOTOR.	RAFAEL MENDEZ RODRIGUEZ	655191
E/2021-55292	1/10/21	RADIADORES EL SANTIAGUERO	VENTA Y REPARACION DE TODO TIPO DE RADIADORES PARA VEHICULOS.	LEINY RAFAEL TORIBIO REYES	654690
E/2021-55354	4/10/21	RAMBAEZ INDUTEX	IMPORTACION, EXPORTACION Y COMERCIALIZACION DE PRENDAS DE VESTIR, CONFECCION DE TODO TIPO DE INDUMENTARIA PARA VESTIR, ZAPATOS Y ACCESORIOS.	FERNANDO ARTURO RAMIREZ BAEZ	654725
E/2021-56912	14/10/21	RAMOS & REYES COMUNICACIONES	COMPRA, VENTA, COMERCIALIZACION AL POR MAYOR Y AL DETALLE, ACTIVACION Y REPARACION DE TELEFONOS CELULARES Y SUS ACCESORIOS.	LISBETH RAMOS REYES, YENIFER ANYELINA RAMOS REYES	656546
E/2021-50676	7/9/21	RANCH HORSE PARADISE MANNINO	SERVICIOS DE RENTA DE CABALLOS Y BUGGIES, DESTINADA PARA EXCURSIONES DE ALTA CALIDAD, PARA CLIENTES LOCALES E INTERNACIONALES.	GIUSEPPE MANNINO, ROBINSON GUZMAN POLANCO	655322
E/2021-56572	8/10/21	RANCHO TYPICAL LA ANTORCHA CAGUAHS	LAVADO DE VEHICULOS DE MOTOR, RANCHO TIPICO, VENTAS DE BEBIDAS, CAFETERIA Y BANCA	MAXIMO ANTONIO CRUZ SALAZAR	655580
E/2021-54803	1/10/21	RAPPI RPI	SERVICIOS DE GESTIÓN, DISTRIBUCIÓN, VENTA DE ALIMENTOS, BEBIDAS Y ARTÍCULOS EN GENERAL A TRAVÉS DE UNA PLATAFORMA DIGITAL.	FRAN EMIGDIO VALENZUELA MEDINA	654646
E/2021-55669	4/10/21	RATCA TRAVEL SERVICES	AGENCIA OPERADORA DE TOUR, PASEO EN BOTES, LANCHAS RÁPIDAS, BUCEO, PESCA, EXCURSIONES ACUÁTICAS, TRANSPORTE TURÍSTICO MARÍTIMO, SAFARI.	RUDIS ANTONIO TEJEDA CARPIO	654904
E/2021-57583	13/10/21	RAYDELISTYLE	SERVICIOS DE BOUTIQUES,VENTA AL POR MENOR DE PRENDAS DE VESTIR.	WANDA RAYDELIS PAULA SANTIAGO	656405
E/2021-57169	13/10/21	RBN REAL ESTATE	PROYECTOS DESARROLLO INMOBILIARIO, VENTA Y COMPRA DE INMUEBLES.	RAMON QUEZADA ORTIZ, PAMELA MARTE RAMIREZ	656415
E/2021-54785	4/10/21	RCDR ELECTRIC	IMPORTACIÓN, EXPORTACIÓN, COMPRA, VENTA DE PARTES ELÉCTRICAS TALES COMO CONECTORES ELÉCTRICOS, INTERRUPTORES Y TOMACORRIENTES, CINTA AISLANTE.	RENE CARELA DE LA ROSA	654828
E/2021-52332	15/9/21	RDSC-ROYAL DOMINICANA SISTEMAS DE CONSTRUCCION	LAS ACTIVIDADES CIIU PRINCIPALES DE LA SOCIEDAD SERAN: PROYECTO DE GESTIÓN DE LAS ACTIVIDADES RELACIONADAS CON LA CONSTRUCCIÓN.	PABLO ANTONIO IZAGUIRRE PORRAS	654858
E/2021-56539	8/10/21	READY TO COOK	ACTIVIDADES DE SERVICIO DE COMIDAS Y BEBIDAS QUE PROPORCIONAN COMIDAS COMPLETAS Y BEBIDAS PREPARADAS PARA CONSUMO, YA SEA EN RESTAURANTES TRADICIONALES.	ROMELIA EMILIA DIAZ MORILLO, ALAN VINOD ALEMANY NUÑEZ	655558
E/2021-57892	14/10/21	REALTIC25 PROF. RAFAEL ARIAS	COMPARTIR INFORMACIONES EDUCATIVAS, SOBRE LAS TIC, TAC, TEP Y OTRAS TECNOLOGÍAS, IMPARTIR CURSOS, TALLERES, REALIZAR EVENTOS EDUCATIVOS.	RAFAEL EMILIO ARIAS LARA	656701
E/2021-50290	13/10/21	REALTY KHALIFA	VENTAS, COMPRAS, ARRENDAMIENTOS, SUBARRENDAMIENTOS, HIPOTECAS, BIENES RAICES EN GENERAL, ASUNTOS JURIDICOS.	AGRIPINO DE JESUS MARTE	656370
E/2021-56593	8/10/21	RECICLADORA DE PLASTICOS ECO CARIBE	RECICLAJE DE PP, QUE SON LAS SIGLAS EN INGLES DEL POLIPROPILENO, PROCESADO Y LUEGO CONVERTIDO EN HOJUELAS COMO MATERIA PRIMA, PARA SER VENDIDO A LAS EMPRESAS MANUFACTURERAS.	ANA VERONICA JIMENEZ VASQUEZ	655593
E/2021-56144	6/10/21	RED DIAMOND WASH AND SERVICE	SERVICIOS DE LAVADO, MANTENIMIENTO EN GENERAL DE VEHICULOS Y TODO LO RELACIONADO A LO MENCIONADO ANTERIORMENTE.	RODOLFO WILFREDO CAMPOS SANTOS	655268
E/2021-56198	8/10/21	RED PARROT REPRESENTACIONES	IMPORTACIÓN Y VENTAS DE SOUVENIRS, LLAVEROS, MAGNETOS PARA REFRIGERADORA, PELUCHES, MONEDEROS, BISUTERÍA, ROPA DE PLAYA, SOMBREROS, GORRAS, CAMISETAS.	LUIS ENRIQUE FERNÁNDEZ PAREDES	655621
E/2021-54129	6/10/21	REDLIGHT RENT CAR	RENTA DE VEHÍCULOS, SERVICIOS DE TRANSPORTE, COMPRA Y VENTA DE VEHÍCULOS DE MOTOR.	MARIE GABRIELLE BALDEZ	655319
E/2021-56929	11/10/21	REFNACER	ES UN CENTRO DE ATENCION INTEGRAL DEDICADO A LA PRESTACION DE SERVICIOS Y VENTAS DE PRODUCTOS EN LAS AREAS DE PSICOLOGIA, COACHING, TERAPIA FISICA.	YOCELYN ALTAGRACIA HERNÁNDEZ VICIOSO	655852
E/2021-56632	8/10/21	REFRICENTRO DIAZ NUÑEZ	COMERCIALIZACION, REPARACION, INSTALACION, MANTEMIENTO DE AIRE ACONDICIONADOS, NEVERAS Y LAVADORAS.	EDWIN JAEL DIAZ DE LA CRUZ, SULERMY MILADY NUÑEZ VASQUEZ	655619
E/2021-55411	4/10/21	REFRIELSER	SERVICIOS DE INSTALACIÓN, REPARACIÓN Y MANTENIMIENTO DE EQUIPOS Y DE: REFRIGERACIÓN, CLIMATIZACIÓN Y CALEFACCIÓN DE INTERIORES Y EXTERIORES.	NELSON JUAN PICHARDO	654747
E/2021-56329	12/10/21	REFRIGERACION Y TECNOLOGIA SMART SEMARTECH	VENTA DE EQUIPOS, REPUESTOS Y ACCESORIOS DE REFRIGERACIÓN, AIRES ACONDICIONADOS, ELECTRODOMÉSTICOS EN GENERAL.	GISSETTE MASSIEL REYNOSO RODRÍGUEZ	656089
E/2021-54951	14/10/21	REFRIMUEBLE Y TAPICERIA GERARDINY	COMERCIALIZACIÓN, VENTA Y FABRICACIÓN DE TODO TIPO DE MUEBLES,	GERARDINY GUTIERREZ CEPEDA	656585
E/2021-58058	15/10/21	REGIONES RESTAURANT CRIOLLO RRC	SERVICIOS RESTAURANTES Y BARES, VENTA, ELABORACION DE TODO TIPO DE COMIDA, POSTRES,OFERTA DE ALIMENTOS Y BEBIDAS, ACTIVIDADES SOCIALES.	ROBERTO ALMONTE ALMONTE	656784
E/2021-56576	8/10/21	RENEWABLE ENERGY WORLD DOMINICUS R.E.W.D.	LA PROMOCIÓN, ORGANIZACIÓN, CONSTRUCCIÓN Y GESTIÓN DE PARQUES EÓLICOS, PLANTAS DE ENERGÍA, PARA EL DESARROLLO DE ENERGÍA ALTERNATIVA Y LA GESTIÓN.	LAURO PAGANI	655592
E/2021-55752	6/10/21	RENOVA MAINTENANCE SOLUTION	SUPLIDORES DE MATERIALES INDUSTRIALES Y ELÉCTRICOS, REPARACIÓN DE MAQUINARIAS INDUSTRIALES, COMPRA Y VENTA DE PARTES Y REPUESTOS DE MAQUINARIAS INDUSTRIALES.	MIGUEL AMAURY REYNOSO SALVADOR	655274
E/2021-56368	13/10/21	RENOVA2.RD	VENTA DE MUEBLES DEL HOGAR Y OFICINA ASÍ COMO PRENDAS DE VESTIR Y ARTÍCULOS EN GENERAL, NUEVOS Y USADOS	ROSA MARGARITA FELICIANO RODRIGUEZ	656619
E/2021-56687	8/10/21	RENT CAR INME	SERVICIOS DE RENTA DE VEHÍCULOS DE MOTOR, IMPORTACIÓN DE VEHÍCULOS.	CAMILO YNFANTE CEPEDA	655684
E/2021-54435	28/9/21	RENTALNET	SERVICIOS DE GESTIONES INMOBILIARIAS EN GENERAL, COMPRA, VENTA, ALQUILER Y ADMINISTRACIÓN DE INMUEBLES.	RENTALNET, S.R.L.	655186
E/2021-57296	12/10/21	RENTALS BY THE SEA	RENTAS, GESTIÓN INMOBILIARIA, COMPRA, VENTA, ALQUILER Y GESTIÓN DE INMUEBLES.	ANADEL RODRIGUEZ ROCHA	656153
E/2021-51091	6/10/21	REPRESENTACIONES INTERNACIONALES GONZALEZ ECHENAZIS	IMPORTACIÓN, EXPORTACIÓN, VENTAS, DISTRIBUCIÓN Y REPRESENTACIÓN DE PRODUCTOS COMO PIEZAS DE VEHÍCULOS DE MOTOR, ELECTRODOMÉSTICOS, ROPA DE VESTIR, ARTÍCULOS DEL HOGAR.	JULIO CESAR GONZALEZ RODRIGUEZ	655229
E/2021-55718	5/10/21	REPUESTO JOANPRADO	VENTAS DE MOTO REPUESTO NUEVOS Y USADOS.	ADRIAN GARCIA DIAZ	654932
E/2021-58018	15/10/21	REPUESTO, LAVADERO Y GOMERIA HECTOR MANUEL.	VENTA DE REPUESTO Y PIEZAS DE VEHICULOS NUEVO Y USADOS, NEUMÁTICOS Y REPARACIÓN DE GOMA. SERVICIO DE LAVADO DE VEHÍCULOS.	HECTOR MANUEL MEJIA JIMENEZ	656691
E/2021-50905	4/10/21	REPUESTOS FELIPE NUÑEZ	VENTAS DE REPUESTOS DE MOTOCICLETAS.	APOLINAR NUÑEZ GOMEZ	654816
E/2021-53698	23/9/21	REPUESTOS FYM LAS AMERICAS	VENTA DE REPUESTOS NUEVOS Y USADOS PARA AUTOMOVILES, MOTOCICLETAS Y BICICLETAS, ACCESORIOS, MECANICA GENERAL.	FRANCIS NUÑEZ RAMIREZ	654704
E/2021-57849	14/10/21	REPUESTOS Y SERVICIOS CHARLI Y ESTRELLA	VENTA Y REPARACIÓN DE PARTES DE VEHÍCULOS DE MOTOR Y MOTOCICLETAS.	RAYMUNDO ESTRELLA NUÑEZ, RAMON HICIANO DEL CARMEN	656658
E/2021-55784	5/10/21	REPUESTOS Y SERVICIOS WASCAR MELO	REPUESTOS Y SERVICIOS DE VEHÍCULO DIESEL, VENTA DE REPUESTO NUEVOS Y USADOS AL POR MAYOR Y DETALLE.	WASCAR ALBERTO MELO LUGO	654999
E/2021-56409	7/10/21	RESIDENCIAL NONI	IDENTIFICAR NOMBRE DEL PROYECTO INMOBILIARIO	ELVIA INVESTMENTS	655455
E/2021-57357	13/10/21	RESPETABLE LOGIA JACQUES BERNARD DE MOLAY	SIN FINES DE LUCRO DEDICADA A FOMENTAR LA EDUCACIÓN, LA CULTURA, LA FILANTROPÍA, LA LIBERTAD DE PENSAMIENTO, Y LA FILOSOFÍA MASONICA.	JOSE ALEJANDRO SMESTER LOPEZ	656201
E/2021-56489	7/10/21	RESTAURANT DON GENNARO	VENTA DE COMIDA TIPO BUFFET, A LA CARTA Y CON DELIVERY.	JOSE LUIS GOMEZ PINA	655529
E/2021-46379	14/10/21	RESTAURANTE & HACIENDA TURISTICA ROMARTO	SERVICIOS DE GASTRONOMIA, ALQUILER DE LOCAL DE EVENTOS Y FIESTAS Y HOSPEDAJE TURISTICO.	JOSE MARCELINO TORRES RODRIGUEZ	656616
E/2021-56590	11/10/21	REYES FAMILIA POP DOMINICAN TRAVEL	SERVICIOS DE TAXI, SERVICIOS DE TRANSFER, SERVICIOS DE AGENCIAS DE TURISMO, SERVICIOS DE TOUR OPERADOR, SERVICIOS DE TRANSPORTE DE PASAJEROS.	LEONEL FAMILIA REYES, RIGOBERTO REYES	655800
E/2021-57329	12/10/21	REYESTECH	EMPRESA DEDICADA A LA VENTA, REPARACION Y PROGRAMACION DE APARATOS ELECTRONICOS.	SILVIO REYES ANDUJAR, JUAN FELIPE REYES ANDUJAR	656187
E/2021-56013	6/10/21	REYNOSO & CASTILLO SERVICIOS REYCA	VENTA DE EQUIPOS, REPUESTOS Y ACCESORIOS DE REFRIGERACIÓN, AIRE ACONDICIONADO, ELÉCTRICOS EN GENERAL, AUTOMATIZACIÓN, CONTROLES, MATERIALES DE CONSTRUCCIÓN.	IVAN FERNANDO REYNOSO RODRIGUEZ	655162
E/2021-56621	8/10/21	RG7 IMPORT & EXPORT	COMERCIALIZACION, DISTRIBUCION, REPRESENTAR, INTERMEDIAR, IMPORTAR O EXPORTAR AL POR MAYOR PRODUCTOS DE CONSUMO, TALES COMO TABACO, RONES, CASABES.	RAFAEL ALBERTO GARCIA GONZALEZ	655613
E/2021-56606	8/10/21	RICHARDS GALAN LAW FIRM	BRINDAMOS ASESORÍA Y REPRESENTACIÓN LEGAL EN GENERAL, ESTAMOS ESPECIALIZADOS EN DERECHO MIGRATORIO Y CONSULAR, DERECHO INMOBILIARIO Y DERECHO ADMINISTRATIVO.	NOEMI BERROA RICHARD DE GALAN	655607
E/2021-57104	12/10/21	RIGANSON Y MARYOLETTA CONSTRUCCIONES	CONSTRUCCION EN GENERAL.	RIGANSON JEANTY, MARYOLETTA CONFIDAN PETIFRE	655991
E/2021-56874	13/10/21	RIIDE TRAVEL SERVICES-GARLE	SERVICIOS DE TRANSPORTE DE PERSONAL, RENTA Y VENTA DE VEHICULOS, GIRAS Y EXCURSIONES TURISTICAS.	ALAM DAVID GARCIA DE LEON	656389
E/2021-56451	7/10/21	RIKAYMA DISTRIBUTION	COMPRA Y VENTA DE EQUIPOS ELECTRODOMÉSTICOS Y DE UTENSILIOS DE COCINA, UTENSILIOS DE LIMPIEZA PARA BAÑOS, CASAS Y OFICINAS, DISPENSADOR Y FILTRACIONES DE AGUAS.	JANY ESTHER BELTRE BAUTISTA	655492
E/2021-57188	12/10/21	RINCÓN DEL BOSQUE	SERVICIO DE VILLA FAMILIAR O CASA DE RECREO.	VICTOR ANTONELIS GARCIA VALERIO	656052
E/2021-50437	5/10/21	RIOMIO SMART HOMES	COMPRA Y VENTA DE INMUEBLES, DISEÑO, CONSTRUCCIÓN, PROMOCIÓN, Y VENTA DE PROYECTOS INMOBILIARIOS.	FLORENCE ELEANOR KHAN	655073
E/2021-55749	5/10/21	RIUNIK	COMPRA Y VENTA DE INSUMOS MÉDICOS, ARTÍCULOS FERRETEROS, ALIMENTOS Y BEBIDAS, INSUMOS DE PAPELERIA.	LUZCAIRY RODRIGUEZ DIAZ	654970
E/2021-55454	5/10/21	RJIM'S CONSULTING GROUP	ASESORÍA Y CONSULTORÍA EN MATERIA TURÍSTICA, GESTIÓN DE PERMISOLOGÍAS, SERVICIOS LEGALES Y CONTABILIDAD EN GENERAL, CORRETAJE DE PÓLIZAS Y SEGUROS.	RAFAEL JIMENEZ FRIAS	655048
E/2021-57065	13/10/21	RM MANTENIMIENTOS DE EDIFICACIONES RIMONT	IMPERMEABILIZANTE, SUMINISTRO Y VENTA DE AGREGADOS Y MATERIALES DE CONSTRUCIÓN.	RICARDO MONTAS	656294
E/2021-56182	6/10/21	RM-2 GROUP	ASESORÍAS FINANCIERAS, INTERMEDIACIÓN EN NEGOCIOS MÚLTIPLES, REPRESENTACIÓN COMERCIAL Y DE NEGOCIOS, COMPRA Y VENTA DE VEHÍCULOS DE MOTOR, GESTIONES ADUANALES.	RICHARD SANTIAGO PARRA	655296
E/2021-57941	15/10/21	RMERC ARQUITECTURA	DISEÑO ARQUITECTÓNICO, CONSTRUCCIÓN, VENTA, IMPORTACIÓN Y EXPORTACIÓN DE TODO TIPO DE MATERIALES DE CONSTRUCCIÓN, SUPERVISIÓN DE OBRA.	RANDOL ALFONSO MERCEDES SANTANA	656675
E/2021-52183	15/10/21	ROA MARTINEZ CINEMA GROUP	PUBLICIDAD, PRODUCCIÓN AUDIOVISUAL, PRE-PRODUCCIÓN, POST-PRODUCCIÓN, RENTA Y VENTA DE EQUIPOS AUDIOVISUALES, PRODUCCIÓN DE EVENTOS,	JULIAN ERNESTO ROA DURAN, KARLA MARTINEZ CRUZ	656676

[210] EXP.	[220] SOL. FECHA		[510] ACTIVIDAD	[730] SOLICITANTE	[111] REGISTRO
E/2021-55335	4/10/21	ROA RAMIREZ MATERIALES PARA LA CONSTRUCCIÓN	VENTA DE TODOS LOS MATERIALES REQUERIDO PARA LA CONSTRUCION A NIVEL GENERAL	RAFAEL MAURICIO ROA ABREU	654708
E/2021-50567	7/10/21	ROARWAVE CLUB	CENTRO DE DIVERSIÓN, DISCOTECA, EXPENDIÓ DE BEBIDAS ALCOHÓLICAS Y ESPECTÁCULOS PÚBLICOS.	CARLOS ALBERTO CONTRERAS RODRIGUEZ	655527
E/2021-56615	8/10/21	ROBINSON & HERVE BREAD FACTORY	FABRICAMOS TODO TIPO DE PANES ARTESANALES, DONAS Y BIZCOCHOS.	ROBENSON GABY	655599
E/2021-56568	13/10/21	ROCADOM BUSINESS GROUP	DISEÑO, CONSTRUCCION Y REMODELACION DE CASAS, EDIFICACIONES Y PROYECTOS INMOBILIARIOS,LEVANTAMIENTO TOPOGRAFICO, MENSURA, PROGRAMA DE OBRAS.	LUIS WELINTONG MEJIA CACERES	656351
E/2021-56488	7/10/21	ROCK INTERNATIONAL	VENTA DE CELULARES, EQUIPOS TECNOLOGICOS Y SUS ACCESORIOS.	BAEK SUNG YUN, JEAN CARLOS TERRERO RUBIO	655511
E/2021-55481	4/10/21	ROCOSA TRADING	VENTAS DE ROPAS, ZAPATOS DE TODO TIPO, VENTAS DE MUEBLES PARA OFICINA Y HOGAR, IMPORTACIÓN Y EXPORTACIÓN DE PIEZAS DE VEHÍCULOS	RACHID AMRANI	656022
E/2021-55863	5/10/21	RODRIGUEZ INSTALACIONES & SERVICIOS DP	SERVICIOS CONSTRUCCIÓN, REFORMA Y REPARACIÓN DE EDIFICACIONES, INCLUYENDO REFORMA Y REPARACIÓN DE REDES DE ELECTRICIDAD, DE GAS, DE AGUA, SERVICIOS DE PINTURA DE EDIFICACIONES.	BENITO RODRIGUEZ DE LOS SANTOS	655055
E/2021-54393	12/10/21	ROEFE SERVICIOS GENERALES	SERVICIOS DE CONSULTORÍA FINANCIERA, INVERSIONES MONETARIAS, ASESORÍAS Y REPRESENTACIÓN DE MARCAS, DESARROLLO DE PROYECTOS Y PRODUCTOS FINANCIEROS VÍA WEB.	ANA LUISA ALTAGRACIA URENA GUZMAN	656437
E/2021-55092	15/10/21	ROJOS AGROSMUL	ELABORACIÓN DE PROYECTOS AGRÍCOLAS, ASESORÍA AGROPECUARIA, ADMINISTRACIÓN DE FINCAS Y VENTA DE SEMILLAS E INSUMOS AGROPECUARIOS.	ROBLANDA JOSE	656683
E/2021-55828	14/10/21	ROMA SPORTING CLUB RD	SERVICIOS DE ACADEMIAS DE FUTBOL	LEONARDO GIUNTI	656642
E/2021-56373	7/10/21	ROMADILLO	DESARROLLO DE PROYECTOS INMOBILIARIOS	NICOLE SIMONE GEB. GRZONKA	655442
E/2021-58082	15/10/21	RON DEL MVSEO DOMINICANO	SERVICIO DE VENTA DE BEBIDAS ALCOHÓLICAS (RONES ARTESANALES) DE SABORES NATURALES.	JOSE ALBERTO GARCIA HERNANDEZ	656796
E/2021-57041	12/10/21	RONDON H & V	SE DEDICARA A LA PRODUCCION, EXPENDIO Y DISTRIBUCION DE PRODUCTOS DE HORTALIZAS, VEGETALES Y RUBROS.	EMMANUEL RONDON ULLOA	656102
E/2021-56193	6/10/21	ROOSTER	SERVICIOS DE LAVADERO DE MOTOCICLETAS	ELIO DOLORES MARTINEZ GUILLEN, JOSE ARMANDO JIMENEZ BURGOS	655311
E/2021-52755	11/10/21	ROOTS & SCENTS	COMERCIALIZACIÓN Y ELABORACIÓN DE PRODUCTOS DE BELLEZA, LIMPIEZA, HIGIENE Y COSMÉTICOS PARA EL HUMANO. ACTIVIDADES O NEGOCIACIONES CONVENIENTE Y/O RELACIONADO CON SU OBJETO PRINCIPAL.	ANNY SORANGEL SOTO DE DE JESUS, SORIJIET, SALON DE BELLAZA, PELUQUERIA & SPA, S.R.L.	655900
E/2021-55308	1/10/21	ROSANDES IMPORT	IMPORTACIÓN Y DISTRIBUCIÓN DE MAQUINARIAS INDUSTRIALES, EQUIPOS DE LAVANDERÍA, EQUIPOS DE COCINA Y AMA DE LLAVES, ACEITES; SERVICIOS DE ENMARCACIONES.	DAVID GABRIEL GOMEZ ARANCIBIA	654705
E/2021-56793	12/10/21	ROSAPERCAL PROPERTIES SERVICES	COMPRAVENTA, PROMOCION, CAPITALIZACION, DESARROLLO, IDENTIFICACION Y FOMENTO DE OPORTUNIDADES DE LA INVERSION EN PROYECTOS INMOBILIARIOS.	MARIA YNMACULADA ROSARIO PEREZ	656105
E/2021-55403	15/10/21	ROSARIO S&Y MEGA SERVICE	SERVICIOS DE RENTA DE EQUIPOS PESADOS, VENTA DE AGREGADOS, TRANSPORTE DE MATERIALES, MOVIMIENTO DE TIERRAS, CONSTRUCCIONES INMOBILIARIAS.	SMIL ROSARIO ENCARNACIÓN	656806
E/2021-53688	1/10/21	ROSLYN	VENTA, COMERCIALIZACIÓN Y DISTRIBUCIÓN DE MATERIALES FERRETEROS, ALIMENTOS Y BEBIDAS, ELECTRODOMÉSTICOS, MUEBLES Y EQUIPOS DE OFICINA, CÓMPUTOS.	ERICK JOEL CALDERON JORGE	654691
E/2021-55834	5/10/21	ROSSVELS ALTA COSTURA	DISEÑO Y CONFECCION DE TODO TIPO DE ROPA EN GENERAL, COMO VESTIDOS, TRAJES, CAMISAS, PANTALONES Y FALDAS. VENTA AL POR MAYOR Y DETALLE DE TODO TIPO DE ARTICULOS DE VESTIR.	ROSSVELS MANUEL CALDERON GUERRERO	655018
E/2021-56611	8/10/21	ROYAL DIVERS	LA SOCIEDAD TENDRÁ POR OBJETO SOCIAL OFRECER LOS SERVICIOS DE CLASES DE BUCEOS, EXCURSIONES DE BUCEOS Y ACTIVIDADES ACUÁTICAS Y DE MANERA GENERAL.	ROYNI FRANCISCO RODRIGUEZ	655601
E/2021-57527	13/10/21	ROYPOOL PROPERTIES	SE DEDICARA A CONSTRUCCIÓN DE TODO TIPO DE EDIFICACIONES, ASÍ COMO A LA COMPRA, VENTA, ALQUILER Y ADMINISTRACIÓN DE PROPIEDADES INMOBILIARIAS.	LUIS MIGUEL MARCANO RODRIGUEZ, ROY DOUGLAS VANDERPOOL	656357
E/2021-56435	7/10/21	ROZON-AGROINDUSTRIAL	A LA CRIANZA, SIEMBRA E INDUSTRIALIZACIÓN DE PRODUCTOS AGRO INDUSTRIALES TALES COMO: GANADOS, SIEMBRA DE CAÑA, PRODUCTOS AGRÍCOLAS.	AGUSTIN ROZON VENTURA	655523
E/2021-56525	13/10/21	RPM MULTISERVICIOS	SERVICIOS DE TECNOLOGÍA, ELABORACIÓN Y COMERCIALIZACION DE MANUALIDADES.	JORGE ELIAS FELIX HERRERA	656402
E/2021-57055	11/10/21	RTK5 ENTERPRISE DR	ALQUILER Y RENTA DE VEHÍCULOS.	GUTENBERG LAGUERRE BEAU SOLEIL	656657
E/2021-55738	5/10/21	RUAS` MEATS	VENTA DE ALIMENTOS.	DANNY ELIZABETH MATOS MARTINEZ, EDWARD ENRIQUE RUA SANTANA	654959
E/2021-57120	12/10/21	RUMBERA FM	OPERAR UNA ESTACION DE RADIO	JUAN JOSE NOLASCO DE LEON	656006
E/2021-56619	12/10/21	RUSBER COMPANY	SERVICIOS DE PELUQUERÍA, AFEITADO LA BARBA Y EL RECORTE DE PELO.	RAPHI RUSBEL DE LA ROSA VILORIA	656044
E/2021-56091	6/10/21	RUTA CERVECERA RANCHO COPEY	VENTA DE BEBIDAS ALCOHOLICAS.	CRISTIAN PINEDA	655219
E/2021-54930	4/10/21	RUTA15	VENTAS DE BEBIDAS LICORES Y BEBIDAS ALCOHÓLICAS.	HENRY RAUL SANTOS MINAYA	654770
E/2021-55552	4/10/21	S.A.A SABORES DE LA ISLA	SERVICIOS DE CATERING, PREPARACIÓN Y VENTA DE BUFETES, SERVICIOS DE ORGANIZACIÓN DE EVENTOS.	SANDRA DEL CARMEN RODRIGUEZ GUZMAN	654819
E/2021-57551	13/10/21	S.E.V SORTEOS ELECTRONICOS DE VEHICULOS	EMPRESA DEDICADA A LA REALIZACIÓN DE EVENTOS, CONCURSOS Y SORTEOS RELACIONADOS CON VEHÍCULOS, CASAS, APARTAMENTOS.	HUGO MARINO LEOPOLDO BERAS GOICO RAMIREZ	656373
E/2021-49832	5/10/21	SABICORP AGRICOLA	PRODUCCIÓN, MANUFACTURACIÓN, INDUSTRIALIZACIÓN, IMPORTACIÓN Y EXPORTACIÓN DE PRODUCTOS AGROPECUARIOS EN GENERAL.	CORPORACION AGRICOLA EL PALMAR, S.R.L.	654995
E/2021-56647	8/10/21	SACACORCHOS, LICOR Y TABACO	VENTA DE DIFERENTES TIPOS DE BEBIDAS ALCOHÓLICAS, Y TABACOS.	JAIRO SAUL AQUINO POL	655634
E/2021-56591	12/10/21	SADOINE INVERSIONES MINERAS	EXTRACCIÓN, PROCESAMIENTO Y VENTA DE AGREGADOS DE CORALINA, PARA LA INDUSTRIA DE LA CONSTRUCCIÓN A NIVEL NACIONAL E INTERNACIONAL.	GREGORIO LUCIANO MARTINEZ	656104
E/2021-56189	6/10/21	SALCEDO PATRONE SP GESTION LOGISTICA	SERVICIO DE LOGÍSTICA DE PAQUETERIA A NIVEL NACIONAL.	RAINER ARIDIO SALCEDO PATRONE	655308
E/2021-55478	4/10/21	SALON BOUTIQUE MIRTHA SBM	SERVICIOS DE CORTE DE CABELLO, LAVADO DE CABEZA	MIRTHA ELENA CESPEDES BELTRE	654771
E/2021-56242	7/10/21	SALON LUZ DE LUNA	SERVICIOS DE SALONES DE BELLEZA	URSULINA NUNEZ ROMERO	655796
E/2021-57775	14/10/21	SALT BY BLUE LOFT	IDENTIFICAR NOMBRE DEL PROYECTO INMOBILIARIO ASI COMO SU ADMINISTRACION Y SERVICIOS DE RESTAURANTE Y HOTEL.	BLUE LOFT SRL	656562
E/2021-52188	5/10/21	SANCHEZ REYNA, INGENIEROS ARQUITECTOS	CONSTRUCCION Y VENTA DE TODO TIPO DE EDIFICACIONES	SANCHEZ REYNA, INGENIEROS ARQUITECTOS, S.R.L.	655000
E/2021-49519	6/10/21	SANTANA ARIAS SMARTPHONE ESAS	VENTA DE CELULARES.	EMANUEL SANTANA ARIAS	655245
E/2021-48373	2/9/21	SAONA WOW	COMERCIALIZACIÓN, TRASLADOS Y OPERACIONES DE EXCURSIONES TURÍSTICAS DE VIAJES DE CORTA O LARGA DURACIÓN, VISITAS A PARQUES ECOLÓGICOS.	SINERLEX DOMINICANA, ABOGADOS CONSULTORES, S.R.L.	656134
E/2021-57609	13/10/21	SAPIENS INVESTMENTS	COMPRA, VENTA, ALQUILER Y ADMINISTRACIÓN DE INMUEBLES; DISEÑO, CONSTRUCCIÓN, REMODELACIÓN Y REPARACIÓN DE INMUEBLES; EXPLOTACIÓN DE TODO TIPO DE BIENES RAÍCES	LUIS ALEXANDER SANTANA MORAL	656423
E/2021-57113	12/10/21	SAR-FROM	SIN FINES DE LUCRO ESPECIALIZADA EN BUSQUEDA Y RESCATE PROMOVIENDO PROYECTOS DE PREVENCIÓN, MITIGACIÓN Y RESPUESTA EN MATERIA DE GESTIÓN DE RIESGO EN BENEFICIO DE LA CIUDADANÍA.	ANGEL LUIS FROMETA ARTILES	656001
E/2021-55632	7/10/21	SATISFACCIONES SAN MON COMERCIAL	COMPRAS, Y VENTAS DE ELECTRODOMÉSTICOS EN GENERAL.	YAJAIRA SANTIAGO MONTERO	655351
E/2021-55899	6/10/21	SAVICO	ADMINISTRACIÓN Y MANTENIMIENTO DE VIVIENDAS MULTIFAMILIARES, EDIFICIOS Y CONDOMINIOS, ASÍ COMO CUALQUIER OTRA GESTIÓN Y ADMINISTRACIÓN DE PROYECTOS RELACIONADOS.	ANDRES ALFREDO CALCAÑO FERMIN	655132
E/2020-23397	17/7/20	SAZÓN NATURAL MI TIERRA BY SUSAN	PRODUCCIÓN Y VENTA DE SAZONES NATURALES.	ARCIDIA ALTAGRACIA NUÑEZ ABREU DE CRUZ	655337
E/2021-57029	11/10/21	SCHESSOU BOUTIQUE	IMPORTACIÓN Y EXPORTACIÓN DE ROPAS Y ACCESORIOS, REPRESENTACIÓN DE MARCAS INTERNACIONALES, COSMÉTICAS Y BELLEZA.	DESORMEAU SCHESLIE PETROVNA	656637
E/2021-57162	12/10/21	SCHMIDT & MEYER VACATION RENTALS	SERVICIOS TURÍSTICOS, VENTA DE BOLETOS AÉREOS, RESERVACIONES HOTELERAS, RENTA DE PROPIEDADES TURÍSTICAS, ORGANIZACIÓN DE EXPEDICIONES Y TOURS.	DANIEL HUBERT PLAWSKI	656034
E/2021-55286	1/10/21	SDM FERREMARKET	COMERCIALIZACIÓN DE ARTÍCULOS FERRETEROS.	REYES ULLOA HIRALDO	654677
E/2021-56069	6/10/21	SDQ DENTAL CLINIC	CLÍNICA DENTAL, SERVICIOS ODONTOLÓGICOS.	SILVIO JUNEN GOMEZ DIAZ	655202
E/2021-55270	6/10/21	SDQ TECHNOLOGY DMD	SERVICIOS Y DESARROLLO DE SOFTWARE PARA DISPOSITIVOS MÓVILES Y PAGINA WEB.	DANIEL ABREU PEREZ, DAREN ALEYFER ROSARIO, MIGUEL ANGEL HERNANDEZ CRUZ	655293
E/2021-57037	13/10/21	SEA ESSENCE DEVELOPMENTS	CONSTRUCCION, PROMOCION Y DESARROLLO DE UN PROYECTO TURISTICO.	KABIR CHANDNANI SUKHWANI, JAVIER PEDROSA MARTIN	656229
E/2021-54310	11/10/21	SEGMI MARKET	VENTAS AL DETALLE O AL POR MENOR DE PRODUCTOS COMESTIBLES, PRODUCTOS DE LIMPIEZAS Y BEBIDAS.	JENNY ELIZABETH MIRANDA PERALTA	655793
E/2021-48298	1/10/21	SEGUROS AMANO	SERVICIOS DE SEGUROS; NEGOCIOS FINANCIEROS RELACIONADOS AL AREA DE SEGUROS; NEGOCIOS MONETARIOS RELACIONADOS AL AREA DE SEGUROS; NEGOCIOS BANCARIOS.	JURISTAS, S.A.S.	654699
E/2021-55281	1/10/21	SEGUROS DEL PAIS, SEDELPA	INTERMEDIACION EN CONTRATACION SEGUROS Y NEGOCIOS RELACIONADOS. ADMINISTRACION DE CARTERAS, REASEGUROS, ASESORIAS DE SEGUROS Y REPRESENTACIONES NACIONALES Y EXTRANJERAS	JUNIOR DONATO BREA LUNA	654673
E/2021-55101	1/10/21	SEIS SERVICES LM	SERVICIOS DE INGENIERÍA, DISEÑO, PLANIFICACIÓN, INSTALACIONES ELÉCTRICAS, SANITARIAS, PANELES SOLARES, VENTA Y DISTRIBUCIÓN DE PRODUCTOS FERRETEROS.	LISANDRO RAFAEL MELO JAQUEZ	654689
E/2021-54652	1/10/21	SER FINANZA	PRESTAMOS EN GENERAL Y SERVICIOS DE CONTABILIDAD.	LUIS MELVIN VARGAS TAVERAS	654862
E/2021-56765	8/10/21	SERCALASF & CONSTRUCCION	BRINDAR SERVICIOS DE CONSTRUCCIÓN DE VÍAS Y EDIFICACIONES, DEMOLICIONES, EXCAVACIONES, TRANSPORTE DE MATERIALES.	CONSTRUCTORA J. M., S.R.L., N. MENDEZ, EXCAVACIONES & TRANSPORTE, S.R.L.	655748
E/2021-56644	8/10/21	SERHUMANO	BRINDAR SERVICIOS DE CUIDADO A ADULTOS MAYORES. CUIDADO A NIÑOS Y NIÑAS, CUIDADO A PERSONAS CON DISCAPACIDAD, TIENDA DE ARTÍCULOS DE AYUDA TÉCNICA.	HECTOR ALBERTO ROMERO MORILLO, MARCIA ABREU HERNANDEZ	655652
E/2021-57979	15/10/21	SERIGRAFIA EL TIEMPO	SERVICIOS DE SERIGRAFIA E IMPRESIÓN.	SERIGRAFIA EL TIEMPO, S.R.L.	656711
E/2021-57610	13/10/21	SERVICES DE SANTÉ HAITIANO-DOMINICAINE SESAHD	TURISMO DE SALUD, VIAJES, TRANSPORTE, Y SERVICIOS MÉDICOS.	ORIOL JN BAPTISTE SAINVIL	656425
E/2021-55417	7/10/21	SERVICIO CONEXIONES SC	SERVICIOS DE MANTENIMIENTO, VENTAS E INSTALACIONES DE ELEVADORES Y MONTA CARGAS.	HENDRY MORENO VELOZ	655494
E/2021-58016	15/10/21	SERVICIO DE TRANSPORTE LOS CABALLOS	SERVICIOS DE TRANSPORTE PRIVADO DE PASAJEROS EN TODA LA GEOGRAFIA NACIONAL, TALES COMO; AEROPUERTOS, PLAYAS Y COMPLEJOS TURISTICOS.	FRANCISCO JAVIER VALDEZ GUTIERREZ	656744
E/2021-55805	5/10/21	SERVICIOS DE INGENIERIA CIDRED	SERVICIOS DE CONTRATISTAS DE CONSTRUCCIÓN, TERMINACIÓN, ACABADOS DE OBRAS CIVILES, INSTALACIONES ELÉCTRICAS Y OBRAS MECÁNICAS.	ISABEL CRISTINA MUÑOZ FONNEGRA	655011
E/2021-55985	6/10/21	SERVICIOS DE TRANSPORTE MINAYA, SERTEM	SERVICIOS DE TRANSPORTE TERRESTRE, TRANSPORTE DE MATERIAL SOLIDO, SERVICIOS DE TRANSPORTE DE MUDANZA Y MOVILIDAD, SERVICIOS TRANSPORTE DE GARGA GENERAL.	ELADIO RAMON MINAYA VENTURA	655155
E/2021-52739	1/10/21	SERVICIOS DE TRANSPORTE YAEL YB	SERVICIOS DE TRANSPORTE EN GENERAL.	YAEL ALFONSO BETANCOURT GARCIA	654676
E/2021-56334	7/10/21	SERVICIOS EMPRESARIALES PPG	SERVICIOS DE SUBCONTRATACION DE EMPLEADOS, RECLUTAMIENTO DE PERSONAL Y ASISTENCIA EN RECURSOS HUMANOS.	JOHANNY ESPERANZA PEÑA	655411
E/2021-44246	5/10/21	SERVICIOS GERENCIALES, COMERCIO Y PRODUCCIÓN SEGE&CP	SERVICIOS TRIBUTARIO, SERVICIOS FISCAL, SERVICIOS ADUANALES, IMPORTACIÓN Y EXPORTACIÓN, DE EQUIPOS Y ACCESORIOS ELECTONICOS, SERVICIOS INMOBILIARIOS, BIENES RAICES.	RAFAEL EMILIO PINEDA	655040
E/2021-57467	13/10/21	SERVICIOS INDUSTRIALES, JMG	TRABAJO EN TORNO Y FRESADORA, CONFECCIÓN, MODIFICACIÓN, CONSTRUCCIÓN, AMPLIACIÓN, FABRICACIÓN, E INSTALACIÓN Y REPARACIÓN DE PIEZAS.	ESTEPHANIE CORONA	656302
E/2021-57215	12/10/21	SERVICIOS LEGALES EDUMAR	SERVICIOS RELATIVOS AL DERECHO CIVIL, COMERCIAL, LABORAL, PENAL, DE FAMILIA, SOCIETARIO Y CORPORATIVO, TODO LO CONCERNIENTE A SERVICIOS LEGALES EN GENERAL.	LUIS EDUARDO MARTINEZ REYES	656081
E/2021-31300	6/10/21	SERVICIOS MULTIPLES CARDERO	COMPRAS Y VENTAS DE TODO TIPO DE ARTÍCULOS MISCELÁNEOS Y DEL HOGAR	LOURDES DOLORES DEL CARMEN COLLADO VIZON	655156
E/2021-52887	12/10/21	SERVICIOS Y SOLUCIONES INDUSTRIALES JJSSI	VENTA AL POR MAYOR DE COMBUSTIBLES Y LUBRICANTES PARA AUTOMOVILES, SERVICIOS INDUSTRIALES Y ESTRUCTURAS MECANICAS, MANTENIMIENTO Y REPARACION DE VEHÍCULOS.	JESUS MARIA PEREZ ALCANTARA	656147

[210] EXP.	[220] SOL. FECHA	[561] NOMBRE COMERCIAL	[510] ACTIVIDAD	[730] SOLICITANTE	[111] REGISTRO
E/2021-55473	4/10/21	SERVISET	NOS DEDICAMOS A UN CONJUNTO DE SERVICIOS: MANTENIMIENTO DE VEHÍCULOS PESADOS. SERVICIO DE FUMIGACIÓN. SERVICIO DE SEGURIDAD INDUSTRIAL.	MOISES ELIAS MAHFOUD MENA	654767
E/2021-57701	14/10/21	SERVI-SING VENTURA	SERVICIO DE PUBLICIDAD E IMPRESION EN GENERAL, PUBLICIDAD DE EXTERIORES Y EN LOS PUNTOS DE VENTA, CAMPAÑAS PUBLICITARIAS, SERVICIOS DE CREATIVIDAD.	LEONARDO VENTURA GARCIA	656489
E/2021-56754	8/10/21	SETHIKA CONSTRUCTORA	SERVICIOS Y TRABAJOS DE INGENERIA Y ARQUITECTURA, SANITARIAS, HIDRAULICAS, ELECTRICA, ELECROMECANICAS, IMPORTACION DE MATERIALES Y EQUIPOS DE CONSTRUCCION.	JULIO LEANDRO LACHAPEL MUNOZ	655770
E/2021-56841	13/10/21	SEVERINO WINSTON ADVENTURES & ESCAPES	LA EXPLOTACIÓN DE ACTIVIDADES TURÍSTICAS TALES COMO: TOURS, VIAJES, EXCURSIONES ACUÁTICAS Y TERRESTRES A NIVEL NACIONAL E INTERNACIONAL.	WINSTON GONZALO SEVERINO MARTINEZ	656409
E/2021-57470	13/10/21	SHAMA NATURAL	FABRICAMOS PRODUCTOS CAPILARES, LIMPIEZA DEL HOGAR, COMESTIBLES Y CUIDADO PERSONAL.	IRONELIS SANCHEZ BAEZ	656290
E/2021-56511	7/10/21	SHEARAS BOUTIQUE	VENTA DE ROPA FEMENINA, ACCESORIOS, COSMÉTICOS.	FRANCISCO ANTONIO FIGUEROA PAREDES, CHERYL LAUDERINA PEREZ DE FIGUEROA	656199
E/2021-55796	5/10/21	SHEMA	SERVICIOS DE EDUCACIÓN INICIAL.	JOHANNA NATALY PAREDES FELIZ	654991
E/2021-57585	13/10/21	SHIMEJI	VENTA DE LIBROS, ARTÍCULOS COLECCIONABLES, PRENDAS DE VESTIR, COMICS, FIGURAS DE DIFERENTES PERSONAJES, ACCESORIOS DE ANIME.	ELIZABETH URBANO TAVERAS, CARLOS DAVID HERNANDEZ COLLADO	656553
E/2021-56955	14/10/21	SHIPMENT DEL NORTE	COMERCIALIZACION. VENTA, EXPORTACION E IMPORTACION DE BIENES, TALES COMO; MATERIALES DE CONSTRUCION, PRODUCTOS AGRICOLAS, ARTICULOS PARA EL HOGAR.	MIGUEL ANTONIO SANTOS DIAZ, ELISSETTE ALTAGRACIA REYES DE JESUS	656515
E/2021-56872	14/10/21	SHIPUS DOMINICANA	ENVIOS DE DOCUMENTOS O PAQUETES DE CARGO (ENVIOS DE PAQUETES POR BARCO) NACIONAL E INTERNACIONAL.	FRANTZ GUILLET	656599
E/2021-55289	1/10/21	SHOPGRETA	SERVICIOS DE TIENDA ONLINE DE VENTA DE PRENDAS DE VESTIR DE TODO TIPO, ASÍ COMO IMPORTACIÓN Y EXPORTACIÓN DE LO MISMO.	VANESSA KAROLINA SALOMON CORTI	654766
E/2021-56125	13/10/21	SHUTTERS SOLUTIONS F. MORAN	MANTENIMIENTO DE SHUTTERS.	REYNALDO ANTONIO FERNADEZ MORAN	656303
E/2021-55521	4/10/21	SIBEE CORP	EMPRESA DE IMPORTACIÓN Y EXPORTACIÓN DE VEHÍCULOS PARA LA VENTA, Y RENT A CAR.	PIERRE M. SEIDE	654797
E/2021-56023	8/10/21	SICHODALMS	SERVICIOS DE TRANSPORTE PRIVADO DE PASAJEROS, SERVICIOS DE TOURS, FLETES, ENVIOS Y PAQUETERIA.	OSIRIS RAFAEL ESTEVEZ FORTUNA	655571
E/2021-54861	5/10/21	SICHODAMATA	SERVICIO DE TRANSPORTE PÚBLICO DESDE DAJABÓN HASTA LAS MATAS DE SANTA CRUZ; BRINDANDO DOS LÍNEAS TRANSPORTE PUBLICO.	YOKAIRA RAFAELINA GARCIA BONILLA	655029
E/2021-49372	6/10/21	SILKY VENTURES	COMERCIALIZACIÓN, VENTA Y ADMINISTRACIÓN DE INVERSIONES EN ACTIVOS, INMUEBLES, ACCIONES, TÍTULOS, DOCUMENTOS COMERCIALES DE TODA CLASE.	MARIA CESARINA PERALTA SANCHEZ	655224
E/2021-57224	12/10/21	SILVER, F. P.	ELABORACIÓN Y VENTAS DE PRODUCTOS PARA LA HIGIENE Y LIMPIEZA	SILVERIO SANTIAGO FERREIRA PEREZ	656103
E/2021-57424	13/10/21	SILVERIO & NUÑEZ ASESORES CONTABLES	SERVICIOS DE AUDITORIAS, CONTABILIDAD Y ASESORES FISCALES.	JULIANA SILVERIO HIRALDO	656378
E/2021-56944	11/10/21	SIMAX SOLUCION	SERVICIOS DE COMERCIALIZACIÓN DE EQUIPOS ODONTOLÓGICOS, DEPOSITO DENTAL.	SAMUEL EUCLIDES PEÑA ESTHEPAN, MERCEDES MARIBEL BERROA ASENCIO	655874
E/2021-56004	6/10/21	SIMFELPEGUI SERVICIO DE ENFERMERIA A DOMICILIO	SERVICIOS DE ENFERMERÍA A DOMICILIO, TERAPIAS FISICAS, ASISTENCIA A PERSONAS ENFERMAS EN CAMA.	GUILLERMO FELIPE SIMON	655163
E/2021-57392	13/10/21	SIMONETTA	COMPRA, IMPORTACIÓN, EXPORTACIÓN Y DISTRIBUCIÓN DE CARTERAS, ROPAS Y OTROS ACCESORIOS EN GENERAL.	CRISNER DANELLY DOMINGUEZ ALVAREZ	656227
E/2021-56239	7/10/21	SIMPLY GLAM	SERVICIO DE VENTA DE ROPA, ACCESORIOS Y CALZADOS PARA HOMBRE.	SULEIVY YAMILE ARIAS MOQUETE	656112
E/2021-54938	30/9/21	SIMPLYNET	SERVICIO DE REVENTA DE SERVICIOS DE INTERNET Y VENTA DE EQUIPOS ELECTRONICOS DE REDES.	ALEX DE JESUS CABRERA BATISTA, ANDREA CALDERON GALVA, CRISTOBAL SOTO PERALTA, ESTARLIN THEN DIONICIO, HECTOR LUIS BAUTISTA, RUBEN DARIO SEPULVEDA, ARIEL JESUS GOMEZ NUÑEZ	654398
E/2021-57969	15/10/21	SIMUCA	PRESTACIÓN DE SERVICIOS INTEGRALES DE METALÚRGICA INDUSTRIAL, PROCESOS DE CONCENTRACIÓN, PROCESOS METALÚRGICOS DE CONCENTRADOS METÁLICOS.	LUIS RAFAEL PEREZ RIVAS, JENNY ELIZABETH PEREZ RAMIREZ	656698
E/2021-55024	30/9/21	SKALA	VENTA DE BEBIDAS ALCOHÓLICAS	KENDRY LORENA TEJEDA LORENZO	655284
E/2021-57637	13/10/21	SKE ELECTROMECANICA	SERVICIOS ELECTRICOS Y MECANICOS, ASI COMO LA VENTA DE PRODUCTOS ELECTRICOS Y MECANICOS.	SKE ELECTROMECANICA, SRL	656443
E/2021-55220	6/10/21	SKILLEXT	FABRICACIÓN Y VENTA DE PRODUCTOS DE LIMPIEZA PARA EL HOGAR.	JUAN PABLO ARIAS JORGE	655193
E/2021-56003	6/10/21	SKY HIGH AVIATION SERVICES DOMINICANA	BRINDAR SERVICIOS DE CONSULTORIA Y ASESORÍA EN EL ÁREA DE TRANSPORTE, ASÍ COMO TAMBIÉN OFRECER SERVICIOS DE TRANSPORTE AÉREO, MARÍTIMO Y TERRESTRE DE PERSONAS.	JUAN BAUTISTA CHAMIZO ALONSO	655172
E/2021-56888	11/10/21	SKYLIGHT DOMINICAN	SERVICIOS DE HOTEL, ALQUILER DE HABITACIONES, VILLAS Y CONDOMINIOS, ACTIVIDADES TURÍSTICAS DIVERSAS, EXCURSIONES Y SERVICIO DE RESTAURANT.	ANDERSON SYLVESTRE	655837
E/2021-57263	12/10/21	SKYMINING DOMINICANA	PRODUCCIÓN Y PROCESAMIENTO DE CAÑA DE AZÚCAR Y HIERBA MERKER PARA BIOMASA.	CHARLES RUSSELL HEFNER	656130
E/2021-56634	8/10/21	SMART COMPUCELLS SOLUCTIONS (SCS)	ES UNA EMPRESA DE VENTAS DE TECNOLOGÍA DE LA INFORMACIÓN Y TELECOMUNICACIONES COMO SON: COMPUTADORAS Y SUS PARTES.	OSCAR BIDO	655620
E/2021-55884	5/10/21	SNACK ATTACK BY JACKIE	DISTRIBUCIÓN, COMERCIALIZACIÓN Y VENTA DE GRANOLA, BROWNIES, GALLETAS YMUFFINS.	JACKELINE ANDREA CAMARGO CASTRO	656010
E/2021-56462	7/10/21	SNACK DONA ELVIRA SANCHEZ	ELABORACIÓN Y VENTA DE PICADERAS, SNACK, Y BEBIDAS.	DANIEL MARMOLEJOS SANCHEZ	655768
E/2021-57472	13/10/21	SOBE CLUB CABARETE	SERVICIOS DE RESTAURANTE Y BAR, ADMINISTRACION, GESTION Y ALQUILER DE PROPIEDADES INMOBILIARIAS	MARCEL BAHR	656310
E/2021-57737	14/10/21	SOGETEL INVERSIONES	SERVICIOS DE DESARROLLO DE PROYECTOS INMOBILIARIO TURISTICOS, ENERGETICOS Y MEDIO AMBIENTALES, REPRESENTACION DE EMPRESAS EXTRANJERAS.	XAVIER VINYALS CAPDEPON	656520
E/2021-53015	6/10/21	SOHO RENT CAR	SERVICIOS DE ALQUILER, VENTA, IMPORTACIÓN Y DISTRIBUCIÓN DE VEHÍCULOS, ACCESORIOS Y DEMÁS.	EDWARD GUTIERREZ GUTIERREZ, VICTOR MANUEL LANTIGUA BALBUENA	655287
E/2021-56275	7/10/21	SOLUCIONES DE MOVILIDAD E INVERSIONES EN GENERAL ISA	VENTA DE VEHICULOS, IMPORTACIÓN DE VEHICULOS, PRESTAMOS CON GARANTIA DE VEHICULO, PRESTAMOS CON GARANTIA INMOBILIARIA, VENTA DE PIEZA DE VEHICULOS Y ALQUILER DE VEHICULOS.	RICHARD YUNIOR DIAZ HERNANDEZ	655369
E/2021-39644	5/10/21	SOLUCIONES ACOSTA BURGOS	IMPORTACION Y EXPORTACION DE MATERIALES DE OFICINA Y ARTICULOS FERRETEROS	WILSON MOREL ZAPATA	654994
E/2021-51018	7/10/21	SOLUCIONES ARALUZ	SERVICIOS DE PRESTAMOS EN GENERAL	RAFAELINA RODRIGUEZ MINAYA DE CERDA	655470
E/2021-54769	30/9/21	SOLUCIONES AUTOMOTRICES DYRC	REPARACIONES MECÁNICA, Y MANTENIMIENTO DE VEHÍCULOS DE MOTOR TODAS LAS MARCAS, MECÁNICA EN GENERAL, DESABOLLADURA, PINTURA, COMPRA Y VENTAS DE REPUESTOS.	YSAIAS DE LA ROSA DECENA	654969
E/2021-54908	8/10/21	SOLUCIONES DE NETWORKING AMIN MORAN	REVENTA DE SERVICIOS DE INTERNET; IMPLEMENTACIÓN Y MANTENIMIENTO DE REDES DATOS; IMPLEMENTACIÓN Y COMERCIALIZACIÓN DE SISTEMAS DE CIRCUITOS CERRADOS.	AMIN AMAURY MORAN JIMENEZ	655630
E/2021-56205	6/10/21	SOLUCIONES ECONÓMICAS EL PATRÓN EMMY	SERVICIOS DE PRESTAMOS, FINANCIAMIENTOS, HIPOTECAS.	EMMANUEL ALEXANDERS ABREU PERDOMO	655320
E/2021-56967	13/10/21	SOLUCIONES ELECTROMECANICAS GK&KH	PRESTACIÓN DE SERVICIOS DE INGENIERÍA ELECTROMECÁNICA EN GENERAL, INCLUYENDO LOS SERVICIOS DE ASESORÍA Y CONSULTORÍA EN PROYECTOS CONSTRUCCIÓN.	NORBO MATEO LEBRON	656331
E/2021-55688	4/10/21	SOLUCIONES JMB	VENTA DE PIEZAS PARA VEHÍCULOS LIVIANOS Y PESADOS. REPARACIÓN DE PIEZAS PARA VEHÍCULOS.	JOSÉ MARTIN BRITO TORRES	654919
E/2021-55658	4/10/21	SOLUCIONES RICHARD OSMIR	SERVICIOS DE PRESTAMOS A PEQUEÑOS Y MEDIANOS COMERCIANTES.	RICARDO EMETERIO	654888
E/2021-55682	4/10/21	SOLUCIONES URBANECO	SERVIICIOS DE CONSTRUCCIONES CIVILES, MANTENIMIENTO PREVENTIVO Y CORRECTIVO DE EDIFICACIONES, ESTRUCTUTRA METALICAS, CARRETERAS Y AREAS VERDES	SOLUCIONES URBANESCO,S.R.L.	654946
E/2021-56066	7/10/21	SOLUCIONES VIRUG	VENTAS DE MATERIALES DE LIMPIEZA, SUMINISTROS DE OFICINA Y REPARACIONES DE EQUIPOS PARA OFICINA.	VICTOR GUZMAN BASTARDO	655465
E/2021-55739	7/10/21	SOLVET	COMPRA Y VENTA DE PRODUCTOS ALIMENTICIOS, BEBIDA, ARTÍCULOS DE HIGIENE Y CUIDADO PERSONAL, PERFUMERÍA, LIMPIEZA, AL POR MAYOR Y AL DETALLE	MIGUEL ANGEL LAJARA PEÑA	655412
E/2021-55642	6/10/21	SOMOS MOVIL JJNB	SERVICIOS DE REPARACIÓN Y VENTA DE CELULARES, VENTAS DE ACCESORIOS PARA CELULARES.	LUIS MIGUEL YANEZ ALFONZO	655242
E/2021-57706	14/10/21	SONIDO ONDA CELESTIAL	VENTA Y ALQUILER DE SONIDO, LUCES, TARIMA Y PANTALLA PARA EVENTOS.	DAWILKIN ALBERTO PAULINO RAMOS	656492
E/2021-56316	7/10/21	SONRAI PARTY	TIENDA DE IMPORTACIÓN Y DISTRIBUCIÓN DE TODO TIPOS DE ARTÍCULOS PARA LA DECORACIÓN,ALQUILERES DE PIEZAS DECORATIVAS.	YANET EULALIA PEREZ JIMENEZ DE DIAZ	655393
E/2021-57331	14/10/21	SOSA LAMINADOS Y MÁS	SERVICIOS DE INSTALACIONES DE PISOS LAMINADOS, PANELES DECORATIVOS, FORRADO DE CLÓSETS EN CEDRO, PAPEL TAPIZ, ORGANIZADORES DE CLOSETS E INSTALACIONES DE PISOS PVC	LLAJAIRA JOSEFINA DIAZ REYES, MIGUEL ANGEL SOSA GOMEZ	656648
E/2021-57182	13/10/21	SPEED LAUNDRY DAVID RODRIGUEZ	SERVICIOS DE LAVANDERIA EN GENERAL	DHAVINSONG DAVID DIAZ	656311
E/2021-55467	5/10/21	SPIIDY FOOD SERVICES	SERVICIOS DE COMIDA EMPRESARIAL, PUBLICO EN GENERAL Y ORGANIZACIÓN DE EVENTOS.	JOSE ALBERTO SANTANA DEL ROSARIO	654950
E/2021-56825	11/10/21	SPORTGRASS ARQUITECTURA & INGENIERIA	ESTUDIO, DISEÑO, PLANEACIÓN, CONTRATACIÓN Y EJECUCIÓN DE TODA CLASE DE OBRAS CIVILES, EDIFICACIONES, ESCENARIOS DEPORTIVOS Y BIENES INMUEBLES EN GENERAL.	CARLOS ARMANDO RODRIGUEZ MALAVER	655798
E/2021-56684	8/10/21	SQUID	INVERSIONES COMERCIALES INMOBILIARIAS.	EDWARD STARLIN TINEO ALMONTE	655682
E/2021-54670	1/10/21	SS BUSINESS GROUP	IMPORTACIÓN, EXPORTACIÓN Y COMERCIALIZACIÓN DE ALIMENTOS REFRIGERADOS. EN OCASIONES PECES DE ANGUILAS VIVOS Y/O REFRIGERADOS.	JUAN GREGORIO SOTO ORTIZ, SS BUSINESS GROUP, S.R.L.	654811
E/2021-56358	7/10/21	STAD ALUMINIO	FABRICACIÓN Y VENTA DE PUERTAS, VENTANAS, TECHOS, GABINETES Y A FINES.	DIONYS ANTONIO TORRES MORONTA	655425
E/2021-56694	8/10/21	STAR NOVA FILMS	SERVICIOS DE PRODUCTORA AUDIOVISUAL, COMERCIALIZACIÓN Y DISTRIBUCIÓN DENTRO Y FUERA DE LAS FRONTERAS DE ACUERDO CON LA LEGALIZACIÓN ESPECIAL VIGENTE.	MARIA GABRIELA SILVA DUARTE	655683
E/2021-57391	13/10/21	STAR TECHNOLOGIES RM	VENTA DE EQUIPOS TECNOLÓGICOS, TALES COMO COMPUTADORAS Y CELULARES. VENTA DE PIEZAS, PARTES Y ACCESORIOS PARA EQUIPOS TECNOLÓGICOS.	ANTHERSSON LEONARDO DE DIOS GARCIA	656334
E/2021-51800	6/10/21	STARDUST COMPANY	VENTA DE ACUMULADORES ELÉCTRICOS, TERMINALES DE BATERÍA, CABEZOTE DE BATERÍA, SOLUCIÓN DE BATERÍA, INVERSORES, DISPOSITIVOS ELÉCTRICOS, AIRE ACONDICIONADOS.	PORFY GEONNY POLANCO RODRIGUEZ, ANDERSON URBAEZ FELIZ	655283
E/2021-56837	12/10/21	STELLA DECORACIONES RD	PROVEER SERVICIOS DE DECORACIÓN DEL HOGAR Y VENTA DE MOBILIARIOS Y ARTÍCULOS PARA LA DECORACIÓN Y ENCERES DEL HOGAR.	YILDA MASSIEL CONSORO GRATEREAUX	656063
E/2021-55142	1/10/21	STONES RESIDENCES I	NOMBRAR UN EDIFICIO RESIDENCIAL.	ADOLFO FRANCISCO BURGOS BURGOS	654712
E/2021-55323	8/10/21	STR-ROMANA TECH STORE	COMPRA Y VENTA DE TODO TIPO DE EQUIPOS ELECTRÓNICOS TALES COMO CELULARES DE ÚLTIMA GENERACIÓN, TELEVISORES, RELOJES INTELIGENTE ETC.	ELYN JESUS BELLO RAMÍREZ	655640
E/2021-54834	7/10/21	STUDIODOT	ESTUDIO CREATIVO DE DISEÑO DIGITAL, PAPELERÍA, IMPRESIONES Y EMPAQUES.	STEFFI RODRIGUEZ GONZALEZ	655539
E/2021-56220	7/10/21	SUBLIROD SERVICIOS GRAFICOS	SERVICIOS DE ARTE GRAFICAS Y PUBLICITARIAS, DISEÑO GRAFICO, IMPRESIÓN OFFSET Y DIGITAL, SUBLIMACION, LETREROS, ETIQUETAS, UNIFORMES.	JELANI ANTONIO RODRIGUEZ SANCHEZ	655327
E/2021-56138	6/10/21	SUFIAAN'S	SERVICIO DE RESTAURANTE	ALEJANDRO ELIAS ARIAS ROMAN	655264
E/2021-57283	12/10/21	SUGAR4MERD	FABRICACIÓN, DISTRIBUCIÓN, COMPRA Y VENTA DE DULCES, BEBIDAS Y ARREGLOS PARA EVENTOS.	DALILA LILIANA MARTINEZ GUZMAN, MARIEL AMANDA MATOS JIMINIAN	656151
E/2021-57111	12/10/21	SULASIL RD	IMPORTACION, VENTA Y DISTRIBUCION DE SERVILLETAS COMPRIMIDAS BIODEGRADABLES, PARA LA HIGIENE PERSONAL, PARA USO EN RESTAURANTES, HOTELES.	GUY EDOUARD LAVIOLETTE	656014
E/2021-53115	21/9/21	SUMINISTROS EXPRESO HOTELERO	SERVICIOS Y COMERCIALIZACIÓN DE PRODUCTOS DIVERSOS PARA HOTELES Y COMERCIO EN GENERAL. IMPORTACIÓN DE ARTÍCULOS DE LIMPIEZA.	LUIS JHONY HAZIM RODRIGUEZ	656607
E/2021-56093	6/10/21	SUN LIGHT CLENING SERVICES	LIMPIEZA DE APARTAMENTOS, EDIFICIOS, OFICINAS, CENTROS MÉDICOS, FUMIGACIÓN, LAVADO Y DESINFECCIÓN DE MUEBLES, ALFOMBRAS, BOTE DE BASURA.	ANGEL OSCAR ARQUIMEDES GARCIA GARCIA	655220
E/2021-55108	1/10/21	SUN LOISIRS	SERVICIOS INMOBILIARIOS DE ALQUILER DE APARTAMENTOS Y VILLAS TURISTICAS. SERVICIOS TURISTICOS DE EXCURSION, TRANSPORTE, ALOJAMIENTO Y RENTAS VACACIONALES.	SIMON FREDERICK JEAN FRANCOIS	656431
E/2021-56983	11/10/21	SUN TOWN	ADMINISTRAR, GERENCIAR Y EJECUTAR PROYECTOS INMOBILIARIOS; INCLUYENDO INFRAESTRUCTURA VIALES, ELÉCTRICAS, SANITARIAS Y PLANEAMIENTO.	QUIRINO ALBERTO VASQUEZ CABRAL, RAFAEL ARNALDO GUTIERREZ REYES	655905
E/2021-54679	7/10/21	SUNSET REALTY DLRG	ASESORIA SOBRE VENTAS Y ALQUILERES DE INMUEBLES, VENTAS DE SOLARES, CASAS, VILLAS PROYECTOS TURISTICOS.	SUANNY ANTONIA DE LA ROSA VANTERPOOL	655435
E/2021-57749	14/10/21	SUPER COLMADO ALEX VIZCAINO	VENTA DE PRODUCTOS ALIMENTICIOS, BEBIDAS, EMBUTIDOS, VEGETALES Y PRODUCTOS DE LIMPIEZA.	ALEXANDER ARCADIO VIZCAINO MORA	656528

[210] EXP.	[220] SOL. FECHA		[510] ACTIVIDAD	[730] SOLICITANTE	[111] REGISTRO
E/2021-55804	8/10/21	SUPER COLMADO CENTER FIELD	VENTAS AL POR MAYOR Y AL DETALLE DE PROVISIONES ALIMENTICIAS, BEBIDAS EN GENERAL, PRODUCTOS DE LIMPIEZA Y DE HIGIENE PERSONAL.	ANDERSON ROMERO CERDA, J OSE LUIS DE OLEO	655645
E/2021-55867	5/10/21	SUPER MERCADO BAGASSO	VENTAS AL POR MAYOR Y AL DETALLE DE PROVISIONES ALIMENTICIAS, BEBIDAS EN GENERAL, PRODUCTOS DE LIMPIEZA, DE HIGIENE PERSONAL Y TODA ACTIVIDAD RELACIONADA CON LA MISMA.	SUPER MERCADO BAGASSO, S.R.L.	655211
E/2021-48169	7/10/21	SUPERANDO LA ANSIEDAD SLA	OFRECER SERVICIOS DE SALUD MENTAL, POR MEDIO DE TALLERES A PERSONAS CON ESTE TIPO DE TRASTORNO. DICHOS TALLERES SON IMPARTIDOS POR PROFESIONALES DE LA SALUD MENTAL.	DISLAYNEL VERONICA CASTRO MATIAS DE PEREZ, ANA VERONICA MATIAS SURIEL	655362
E/2021-58022	15/10/21	SUPERMERCADO LORENZO	COMPRA Y VENTA DE TODO TIPO DE PRODUCTOS COMESTIBLES Y BEBIDAS, PRODUCTOS DE HIGIENE PERSONAL Y PRODUCTOS DE LIMPIEZA.	ERNESTO LORENZO ROJAS GUZMAN	656749
E/2021-57181	12/10/21	SUPLIDORA FULANSO	VENTA AL POR MENOR DE MATERIALES ESCOLARES Y PRODUCTOS DE LIMPIEZA.	FULBIO DE JESUS CUEVAS RODRIGUEZ	656050
E/2021-56387	7/10/21	SUPLIDORA INDUSTRIAL GOLA	VENTA DE TODO TIPO DE MATERIALES PARA LA CONSTRUCCIÓN	JUAN SEBASTIAN GONZALEZ LAMA	655444
E/2021-55514	4/10/21	SUPLIDORA MOMREY	COMERCIALIZACION IMPORTACION Y DISTRIBUCION AL POR MAYOR Y DETALLE DE PROVISIONES ALIMENTICIAS, BEBIDAS, DESECHABLES, CONFITERIAS, GOLOCINAS.	ARISMENDY RAFAEL REYNOSO CARELA, DARLIN MIGUEL DE MOTA BATISTA	654798
E/2021-55550	4/10/21	SUPLIDORA SAVIÑON CABA, SUSACA	COMPRA, VENTA Y DISTRIBUCION DE MATERIALES DE CONSTRUCCION.	SUPLIDORA SAVIÑON CABA (SUSACA) S.R.L.	654832
E/2021-55714	13/10/21	SUPLIDORES DE OBRAS DEL ESTADO & SERVICIOS AUTORIZADOS SOSA CZE	DISEÑOS DE PLANOS, SUPLIDORES DE MATERIALES DE CONSTRUCCIÓN, SERVICIO DE ELECTRICIDAD, PLOMERÍA, INSTALACIÓN DE AIRES ACONDICIONADOS.	CESAR GUERRERO SOSA	656347
E/2021-46684	7/10/21	SUPLIGENSA	VENTA DE VEHÍCULOS, LUBRICANTES, ARTÍCULOS DEL HOGAR, ALIMENTOS Y BEBIDAS, IMPRENTA Y PUBLICACIONES TEXTILES E INSTRUMENTARÍA PERSONAL, MATERIALES EDUCATIVOS.	SUPLIGENSA, S.R.L.	655414
E/2021-56766	8/10/21	SUPPLY MEDICAL H Y L	VENTA Y RENTA DE EQUIPOS MEDICOS.	HENRRY DE LOS ANGELES DIAZ SANCHEZ, LEIDY JHOANNA CASTRO JIMENEZ	655750
E/2021-55625	6/10/21	SURGERY HEALTH CARE, RHIEC	SERVICIOS DE GESTIONES Y PREPARACIONES PREQUIRURGICAS.	RHINA JOSEFINA ECHAVARRIA SOUFFRONT	655183
E/2021-57954	15/10/21	SURTIDORA DONA CHELA	VENTA AL POR MAYOR Y DETALLE DE TODO TIPOS DE PRODUCTOS DE CONSUMO, TALES COMO: PROVISIONES ALIMENTICIAS, BEBIDAS EN GENERAL.	OSCAR ISRAEL CASTILLO RICHARSON	656690
E/2021-56919	11/10/21	SURTIDORA MICHELLE SIERRA	VENTAS DE DULCE AL POR MAYOR Y AL DETALLE, Y PICADERAS.	ROSEMARY ALTAGRACIA SIERRA HERNANDEZ	655966
E/2021-48319	4/10/21	SURTIDORA TRINITY	VENTAS DE JUGOS, AGUA, REFRESCOS, PICADERAS Y TODO LO RELACIONADO A LA ACTIVIDAD PRINCIAL.	CAROLINA RODRIGUEZ MARTINEZ DE SUAZO	654724
E/2021-55508	6/10/21	SURTPLASTICOS	VENTAS DE ARTÍCULOS PARA EL HOGAR, VENTAS DE ARTÍCULOS ELECTRÓNICOS,VENTAS DE ARTÍCULOS TECNOLÓGICOS, VENTAS DE PLÁSTICO RÍGIDO.	ANGEL DIOSIRIS MOSCOSO VILORIA	656350
E/2021-57325	12/10/21	SWMA SECRET INTERIORES	PARA LA ACTIVIDAD COMERCIAL DE VENTA DE ROPA Y ACCESORIOS EN GENERAL, PRODUCTOS DE BELLEZA, DE PERFUMERÍA, ROPA DE CAMA, LENCERÍAS Y ACCESORIOS DE PRENDAS DE VESTIR.	WALNESY ENRIQUE BÓRQUEZ ZORRILLA, SANTA ZORILLA SARMIENTO	656178
E/2021-57313	12/10/21	SYNERGY WORLD CALL CENTER	PRESTADORA DE SERVICIOS POR SOPORTE Y MEDIOS DE REDES DE TELECOMUNICACIONES.	SYNERGY WORLD CALL CENTER, S.R.L.	656170
E/2021-55505	4/10/21	SYSO DOMINICANA CENTRO DE BIENESTAR SALUD Y SEGURIDAD OCUPACIONAL	SERVICIOS DE SALUD Y SEGURIDAD OCUPACIONAL CON LOS BENEFICIOS TERAPÉUTICOS DE UN CENTRO DE BIENESTAR ESPECIALIZADO EN LA ISO 45003, PARA LA PREVENCIÓN DE RIESGOS PSICOSOCIALES.	SOLANGE ESMERALDA GARCIA MEDINA	654784
E/2021-57404	13/10/21	T & R ECO EMPAQUES DEL CARIBE	EMPAQUES, VENTA, FABRICACION, Y DISTRIBUCION DE EMPAQUES.	AUGUSTO CESAR TAVERAS RAMIREZ	656263
E/2021-57920	14/10/21	T & T 4 X 4 GOMAS & MAS	IMPORTACIÓN, VENTA Y COMERCIALICION DE GOMAS NUEVAS Y USADAS.	ARLINI TATIANA TORRES RODRIGUEZ	656661
E/2021-57463	13/10/21	T Y P SOCIEDAD Y MULTISERVICIO RD	SERVICIOS DE SALON DE BELLEZA, VENTA DE PRODUCTOS COSMÉTICOS Y PELUQUERÍA.	THAMSON PIERRE	656283
E/2021-55076	1/10/21	T. S. M. C. A.	SERVICIOS DE MANTENIMIENTOS DE TURBINAS GENERADORAS DE ELECTRICIDAD, SERVICIO DE ASESORAMIENTO TÉCNICO EN CUANTO A SERVICIOS DE MANTENIMIENTOS INDUSTRIALES.	NELSON RAFAEL BELLO SUAREZ	654643
E/2021-55525	5/10/21	TABACALERA K. DERISCA CIGARS	FABRICACIÓN, VENTA, EXPORTACIÓN E IMPORTACIÓN DE CIGARROS Y SUS DERIVADOS	KAPONE KARIM DERISCA	654961
E/2021-57703	15/10/21	TABACALERA TAMBORIL JUNIOR VENTURA & ASOCIADOS	FABRICACION, EXPORTACION, IMPORTACION Y VENTA DE TABACOS Y CIGARROS, VENTA DE ACCESORIOS PARA CIGARROS	MARCO ANTONIO ARIAS VENTURA	656685
E/2021-57763	15/10/21	TABICA INDUSTRIAL	FABRICACIÓN DE REJAS, PUERTAS, TECHOS Y SOLDADURA EN GENERAL.	JOSE MIGUEL BISONO GORIS	656714
E/2021-56701	13/10/21	TAISOL	REALIZACIÓN DE PROYECTOS DE ENERGÍA RENOVABLES EN LA REPÚBLICA DOMINICANA, SU DESARROLLO, INVERSIÓN, CONSTRUCCIÓN Y OPERACIÓN Y MANTENIMIENTO.	SOVENTIX CARIBBEAN, SRL	656250
E/2021-56607	11/10/21	TALCONTER TALLERES DE CONSTRUCCIONES Y TERMINACIONES	SERVICIOS DE INSTALACIONES ELÉCTRICAS. CLIMATIZACIÓN. TRABAJOS EN MADERA	EMILY GONZALO GARCIA ROSARIO	655830
E/2021-55452	4/10/21	TALLAS	TIENDA DE ROPA PARA DAMAS, CABALLEROS, NIÑOS Y ACCESORIOS PARA EL HOGAR.	YOHANNA ELIZABETH UREÑA MEDRANO	654753
E/2021-55598	4/10/21	TALLER DE COSTURA ANYELINA BELLIARD	CONFECCION, VENTA Y DISTRIBUCION DE PRENDA DE VESTIR.	MARIA MAGDALENA BELLIARD VARGAS	654865
E/2021-58033	15/10/21	TALLER DE HERRERÍA HERMANOS BATISTA	SERVICIOS DE HERRERÍA EN GENERAL Y SUS DERIVADOS.	RAMIRO ANTONIO BATISTA LAZALA	656766
E/2021-58003	15/10/21	TALLER REYNOSO SANCHEZ	FABRICACIÓN, REPARACIÓN E INSTALACIÓN DE PUERTA COMERCIALES Y RESIDENCIALES, PERSIANA DE VIDRIO Y ALUMINIO, PUERTA DE CLOSET.	YANCARLOS DANIEL REYNOSO SANCHEZ	656721
E/2021-55861	5/10/21	TALLERES FERMIN & ASOCIADOS	SERVICIOS DE FABRICACIÓN DE VERJAS E INSTALACIÓN, INSTALACIÓN DE TOLDOS, ALUZINC, VALLAS, ESTRUCTURAS DE GAZEBO, SOLDADURA Y HERRERÍA EN GENERAL,	JOSE ANTONIO FERMIN SANTOS	655041
E/2021-55857	5/10/21	TALLERES LENYFFER	EXPORTACIÓN, IMPORTACIÓN, COMPRA Y VENTA DE PIEZAS DE VEHÍCULO DE MOTOR, MECÁNICA DIÉSEL Y GASOLINA, MANTENIMIENTO DE LOS VEHÍCULOS DE MOTOR.	LENY ALEXANDER ALMONTE, JENNIFFER MARIEL SOTO DE ALMONTE	655049
E/2021-56612	8/10/21	TALLERES Y REPUESTOS ROJAS (TRAR)	IMPORTACION Y EXPORTACION DE PIEZAS Y REPUESTOS PARA VEHICULOS, COMPRA VENTA Y REPARACION DE CULATAS,RECONSTRUCCION, RECTIFICACION DE BLOCK.	TALLERES DE RECONSTRUCCIONES ALISON ROJAS	656459
E/2021-55904	5/10/21	TAMMY IMPORT	IMPORTACIÓN Y COMERCIO DE PRENDAS DE VESTIR, ASÍ COMO TODOS TIPOS DE INTERIORES, CALZADO, SOMBRERIA, ARTÍCULO DEL HOGAR, TELAS, MOCHILAS, MALETAS, BOLSO Y CARTERA.	LISSY SILVERIO MICHEL	655093
E/2021-57641	14/10/21	TANM'S COMERCIAL	BRINDAR SERVICIOS Y VENTA DE EQUIPOS DE ELECTRICIDAD, PLOMERÍA, MADERA, INDUSTRIALES E ILUMINACIÓN.	TULIO RADHAMES SOTO FELIZ	656629
E/2021-56296	8/10/21	TAP D F BAR & RESTAURANT	VENTA DE ALIMENTOS Y BEBIDAS, BAR, RESTAURANTE.	DOYLE ANTONIO COLLADO JUMELLES, FRANGELIS DISLEIRY VENTURA COLLADO	655574
E/2021-56726	8/10/21	TAPICERIA Y SASTRERIA ELIESER	SASTRERÍA Y TAPICERIA, CONFECCION Y ARREGLO DE PRENDA DE VESTIR PARA DAMAS, CABALLEROS Y NIÑOS, DISEÑOS PERSONALIZADOS.	ELIESER ENCARNACION PEREZ	655717
E/2021-56363	7/10/21	TARRAMAR	IMPORTACIÓN Y COMERCIALIZACIÓN DE ARTÍCULOS PARA FIESTAS EN GENERAL, VENTA DE TODA CLASE DE PAQUETERÍA, ENVOLTURAS, REGALOS, ARTÍCULOS DE FIESTAS EN GENERAL.	JORGE LUIS TABOADA MARTE	655432
E/2021-56795	8/10/21	TAVAREZ SANTOS DEVELOPMENT GROUP	CONSTRUCCIÓN, REPARACIÓN Y PAVIMENTACIÓN ASFÁLTICA DE VÍAS: AUTOPISTAS, AUTOVÍAS, AVENIDAS, CALLES, CARRETERAS, CONSTRUCCIÓN Y MANTENIMIENTOS DE OBRAS CIVILES.	VICTOR CONCEPCION TAVAREZ SANTOS	656445
E/2021-55591	4/10/21	TAVERAS NAVARRO GROUP	SERVICIOS DE BIENES RAICES EN GENERAL, AGENCIA DE VIAJES, ADMINISTRACION DE PROPIEDADES, SERVICIOS DE ASESORÍA LEGAL Y MIGRATORIA.	ROSY MAIRENY TAVERAS CUZMAN	654848
E/2021-52237	1/10/21	TAVERAS POUERIET & ASOCIADOS TAVEPOUR	SERVICIOS LEGALES, ADMINISTRACIÓN DE BIENES, VENTA Y COMPRA DE INMUEBLES, ASESORÍA LEGAL, CONSTITUCIÓN DE COMPAÑÍAS, COBROS COMPULSIVOS.	YAMELL LETICIA TAVERAS POUERIET	654572
E/2021-56465	7/10/21	TAX SCHOOL KATH	CAPACITACIÓN TRIBUTARIA, FINANCIERA Y ADMINISTRATIVA.	KATHCONSULTING KC, SRL	655502
E/2021-55992	6/10/21	TAXI MONUMENTO	SERVICIOS DE TRANSPORTE TERRESTRE EN GENERAL A NIVEL NACIONAL.	LEONOR DE LOS ANGELES BORRELL DE ESTRELLA	655272
E/2021-55674	4/10/21	TAXI VIP ALJ	SERVICIOS DE TRANSPORTE PRIVADO.	ARAMIS MORA ESTEVEZ, JEIFFRY AGUSTIN PAREDES CEPEDA, LUIS ALBERTO HERNANDEZ VASQUEZ	654907
E/2021-56627	8/10/21	TE CUIDO	SERVICIOS DE ENFERMERIA, CUIDADO A EVEJECIENTES, FISOTERAPIAS, CUIDADOS POSTOPERATORIOS, CUIDADOS PRENATALES, AUXILIARES DE ENFERMERIA.	ELIANA JOSE SIRA DE BAYDOUN	655618
E/2021-57255	12/10/21	TEAM MONTERO SAJOMA	REALIZACION DE ACTIVIDADES DEPORTIVAS Y RECREATIVAS EN MOTOCICLETAS.	JOSE LUIS DE LA ROSA DIAZ	656127
E/2021-57312	12/10/21	TEAMDALE ENTERTAINMENT	SE VA A DEDICAR A CONTRATACIONES, GERENCIA Y MANAGER DE ARTISTAS, GRABACION Y PRODUCCION DE MUSICA, REPRESENTACION DE ARTISTAS, REGISTRO DE CANCIONES.	RANDY CANELA LIRIANO	656168
E/2021-57095	12/10/21	TECHTOFER	ASESORÍA, REPARACIÓN, SOPORTE, IMPORTACIÓN, COMPRA, VENTA, DISTRIBUCIÓN Y SERVICIOS DE EQUIPOS TECNOLÓGICOS.	CRISTOFER ADAMES MEJIA	655992
E/2021-51328	4/10/21	TECNOFAST	DESABOLLADURA Y PINTURA, MECÁNICA EN GENERAL, VENTA DE PIEZAS PARA VEHÍCULOS NUEVAS Y USADAS, IMPORTACIÓN Y EXPORTACIÓN DE PIEZAS NUEVAS Y USADAS.	YOVANNY ROBERTO SANCHEZ POLANCO	654850
E/2021-56771	8/10/21	TECNOREFRI PRINCE	SERVICIOS GENERAL DE REFRIGERACION, VENTAS DE EQUIPOS DE REFRIGERACION, SERVICIOS DE ELECTRICIDAD, VENTAS DE EQUIPOS ELECTRICOS.	LUIS ENRIQUE TEJADA PRINCE	655778
E/2021-57603	13/10/21	TECNOSOLUCIONES INTEGRALES TECNOINTE	SERVICIOS DE TECNOLOGÍA Y SEGURIDAD ELECTRÓNICA, SERVICIOS E INSTALACIONES ELÉCTRICAS, SISTEMAS DE CLIMATIZACIÓN Y AIRES ACONDICIONADOS.	MANUEL ALBERTO MELENDEZ OCHOA, ANA LUZ PAEZ HERNANDEZ	656420
E/2021-57799	14/10/21	TEDILUTECH	COMPRA Y VENTA DE EQUIPOS DE TECNOLOGÍA, INFORMÁTICA, TELECOMUNICACIONES, REDES DE DATOS ALAMBRICAS E INALAMBRICAS, SISTEMAS DE SEGURIDAD RESIDENCIAL Y EMPRESARIAL.	JOEL DAVID GONZALEZ SANCHEZ, SHELSON ANTHONY GONZALEZ SANCHEZ	656573
E/2021-58002	15/10/21	TEMARE	COMPRA Y VENTA DE BIENES INMUEBLES, COMPRA, VENTA E IMPORTACION DE MATERIALES DE CONSTRUCCION, COMIDAS Y BEBIDAS.	OFAR, S.R.L.	656720
E/2021-55946	6/10/21	TENEDORA 0333	SOCIEDAD COMERCIAL TENEDORA DE BIENES INMUEBLES.	JULIO ALBERTO BREA GUZMÁN	655112
E/2021-55943	6/10/21	TENEDORA 0334	DESARROLLO DE PROYECTOS INMOBILIARIOS.	JULIO ALBERTO BREA GUZMÁN	655130
E/2021-57728	14/10/21	TENEDORA ALTAGRACIA MAGALY	ADQUISICION, VENTA, DISTRIBUCION Y PUBLICIDAD DE PROYECTOS INMOBILIARIOS TALES COMO: CASAS APARTAMENTOS, VILLAS TURISTICAS.	ALTAGRACIA MAGALY ORTIZ FELIZ	656508
E/2021-55945	6/10/21	TENEDORA IRIDISCENCIA	COMPRA, VENTA Y ADMINISTRACIÓN DE BIENES INMUEBLES.	JULIO ALBERTO BREA GUZMÁN	655120
E/2021-55708	5/10/21	TEPORT	IMPORTACIÓN Y VENTA DE MATERIALES Y EQUIPOS DE OFICINA.	WENDY YUDERKI TERRERO ROSARIO	654965
E/2021-56979	11/10/21	TERAPIA FISICA Y REHABILITACION PSP	SERVICIOS DE TERAPIAS FÍSICA Y DE REHABILITACIÓN	JORGELINA OZUNA CABRAL	655902
E/2021-57779	14/10/21	TERRA DUE AT THE VILLAGE	SERVICIOS DE DESARROLLO Y PROMOCIÓN DE PROYECTOS INMOBILIARIOS.	CANA PRIME DOMINICANA S.R.L.	656549
E/2021-57260	12/10/21	TERRAZAS DEL CERRO	SERVICIOS DE CONSTRUCCION,VENTA, ALQUILER, ADMINISTRACCIÓN, SERVICIOS DE MANTENIMIENTO DE PROPIEDADES INMOBILIARIAS	WILSON ANTONIO DIAZ	656129
E/2021-55933	7/10/21	TERRAZAS OASIS DE SANTIAGO	SERVICIOS DE CONSTRUCCIÓN, COMPRA, VENTA, ALQUILER, DE VIVIENDAS Y LOCALES COMERCIALES, PARQUES DE ATRACCIÓN Y RECREATIVOS.	RAUL NAZARIO RIZEK RUEDA	655450
E/2021-56943	11/10/21	TERRENERO SOY BASEBALL CLUB	EQUIPO DE BASEBALL Y SOFTBALL PROFESIONAL, ACADEMIA DE BASEBALL, ENTRENAMIENTO PERSONALIZADO A ATLETAS, REPRESENTANTES Y MANEJADORES DE ATLETAS	ALNOR TEOFILO PADILLA TAVERAS, CARLOS CRISOSTOMO PASCUAL	655869
E/2021-57273	13/10/21	TEXTILES LA UNION MACHINERY	CONFECCION,ELABORACION, ENSAMBLAJE,COMPRA, VENTA Y COMERCIALIZACION DE ROPA Y TODO TIPO DE TEXTILES EN GENERAL	A & D MACHINERY, S.R.L	656352
E/2021-55634	11/10/21	TH OASIS	SERVICIOS DE DESARROLLO DE PROYECTOS INMOBILIARIOS Y DE INVERSIONES PARA ACTIVIDADES TURISTICAS, HOTELERAS Y OFERTAS COMPLEMENTARIAS.	THERRESTRA, S.A.S.	655935
E/2021-55926	7/10/21	THE ANGELES MWC PICADERA	SERVICIOS DE CAFETERÍA Y VENTA DE BEBIDAS ALCOHÓLICAS.	CLARY ALBANIA TEJADA POLANCO, MANUEL ANTONIO BATISTA DE LOS ANGELES	655433
E/2021-56796	8/10/21	THE ANNY ADENIS NAILS	SERVICIOS DE BELLEZA	ANNY ADENISIA AQUINO RAMOS	655774
E/2021-53503	1/10/21	THE BLISS BAR BY YIM	VENDER BEBIDAS ALCOHÓLICAS Y PARA COMPARTIR CON AMISTADES UN BUEN RATO.	YUMAIRA INDHIRA MOLINA GOMERA	654675
E/2021-56720	12/10/21	THE FRONTIER SEA WEST	ADMINISTRACIÓN, COMPRA, VENTA INMOBILIARIA Y SERVICIOS TURÍSTICOS.	MOISES BENIGNO VILLAR ACOSTA	656061
E/2021-57377	13/10/21	THE HOUSE OF FLAVORS	LA PREPARACIÓN DE ALIMENTOS, Y VENTA DE TODO TIPO DE COMIDA, COMIDA ELABORADAS Y BEBIDA PARA SU CONSUMO DENTRO O FUERA DE LAS INSTALACIONES.	IVETTE MARIE DE CAMPS ANTONIO	656208
E/2021-56245	7/10/21	THE HUMAN HIVE GLOBAL CIC	ASISTENCIA Y CAPACITACIÓN INTEGRAL PARA EL DESARROLLO DE APTITUDES Y HABILIDADES PARA NIÑOS, ADOLESCENTES Y ADULTOS DE LA COMUNIDAD GLOBAL.	KATE MCALLISTER	655347
E/2021-56429	8/10/21	THE SAULD BROTHERS	LA SUSCRIPCIÓN, ADQUISICIÓN, TENENCIA, DISFRUTE, ADMINISTRACIÓN O ENAJENACIÓN DE VALORES MOBILIARIOS Y PARTICIPACIONES SOCIALES.	LAURA MARGARITA ARIAS CORDERO	655696
E/2021-56869	15/10/21	THE SUPER THIAGO'S	VENTAS DE SANDWICH DE TODO TIPO, CATERING, JUGOS NATURALES, BATIDAS, SERVICIOS DE EVENTOS, PICADERAS.	MANUEL ABRAHAM HERRERA VIZCAINO	656638
E/2021-54515	8/10/21	THE URBAN COOL INVESTMENT GROUP	SERVICIOS DE SUPERMERCADO, BAR, RESTAURANTES, CAMBIO DE DIVISAS.	JOSEFINA LAMA NUNEZ, CHRISTOPHER DANIEL JOSEPH	656723

[210] EXP.	[220] SOL. FECHA	[561] NOMBRE COMERCIAL	[510] ACTIVIDAD	[730] SOLICITANTE	[111] REGISTRO
E/2021-57034	11/10/21	THE VILLAR BAR FRANK MARTINEZ	SERVICIOS DE JUEGO DE BILLAR, RECREACIÓN Y EXPENDIO DE BEBIDAS EN GENERAL.	MANUEL DE JESUS MARTINEZ	656172
E/2021-56921	11/10/21	THE WOOD HOUSE FITNESS AND NUTRICION CENTER	SERVICIOS DE GIMNASIO,CENTRO DE NUTRICION, VENTAS DE ACCESORIOS	CARLOS ALBERTO MERCEDES ESTRELLA, HENRY JOSEPH DE PEÑA DOMINGUEZ	655849
E/2021-56471	11/10/21	THE WORLD CONSTRUCTIONS FP	DIESEÑO, PRESUPUESTO, CONSTRUCCION Y SUPERVICION DE OBRAS CIVILES.	FRANCIS MARCELINO PEÑA HICIANO	655840
E/2021-58045	15/10/21	THE XIARE	ELABORACIÓN Y VENTA DE PRODUCTOS CAPILARES Y DE LIMPIEZA.	XIARELL ESTEPHANY GARCIA ROSARIO	656774
E/2021-56719	8/10/21	THE YAMAURI VAPE BAR	COMERCIALIZACION Y VENTAS DE CIGARRILLOS ELECTRONICOS Y SUS ACCESORIOS ASI COMO TAMBIEN VENTA DE BEBIDAS ALCOHOLICAS	AMAURIS FIDELIO RODRIGUEZ FERNANDEZ	655785
E/2021-55720	8/10/21	THEPARA LOUNGE	IMPORTACIÓN, EXPORTACIÓN, COMERCIALIZACIÓN, SUMINISTRO, DISTRIBUCIÓN, EXPENDIO, COMPRA Y VENTA DE ALIMENTOS, BEBIDAS, PRODUCTOS AGRÍCOLAS, SERVICIOS DE ALIMENTOS, CARNES.	CRISTIAN JONATHAN ANTIGUA HERNANDEZ, FARLIN JESUS MUÑOZ ANTIGUA	655754
E/2021-55580	4/10/21	TIDEBUZZ MARKETING AGENCY	ASESORÍA DE MARCAS, GESTIÓN DE REDES SOCIALES, BRANDING, NAMING, CAMPAÑAS PUBLICITARIAS EN MEDIOS ONLINE Y OFFLINE, FOTOGRAFÍAS Y VIDEOS.	YAMILKA MEDINA PEÑA, MARINA EUGENIA DE MARCHENA REYES	654851
E/2021-56107	6/10/21	TIE DYE STORE	VENTA DE ROPAS Y ACCESORIOS PLAYEROS.	LUIS EDUARDO COMPRES ESPAILLAT	655233
E/2021-57175	12/10/21	TIENDA Y VARIEDADES LUINI	IMPORTACION, EXPORTACION, COMPRA Y VENTA DE PRENDAS DE VESTIR Y ACCESORIOS PARA DAMAS CABALLEROS Y NIÑOS.	LUINI RACHEL SEBASTIAN	656056
E/2021-55929	14/10/21	TIERRA GOURMET JP	VENTA Y FABRICACION DE POSTRES, COMIDA Y CATERING.	JULIO PIETER JIMINIAN	656627
E/2021-56774	8/10/21	TILAPIAS DOMINICANAS, TILADOM	PESCA, CRIANZA, DISTRIBUCIÓN, VENTA Y EXPORTACIÓN DE PESCADOS Y MARISCOS.	RAFAEL AGSUTIN GERMAN DICKSON	655765
E/2021-55493	11/10/21	TJ ALLNET SERVICES	INSTALACIÓN DE REDES INFORMÁTICAS Y MANTENIMIENTO DE INMUEBLES.	EMMANUEL BOCIO	655779
E/2021-57689	14/10/21	TOAGROUP	IMPORTACIÓN, DISTRIBUCIÓN Y VENTAS AGROPECUARIOS, SIEMBRAS DE ARBOLES FRUTALES Y COMESTIBLES.	RAFAEL ANTONIO PERALTA RIVAS	656481
E/2021-55663	13/10/21	TODO VENTAS RD BY JULIO CESAR VÁSQUEZ MATEO	VENTAS DE VEHÍCULO DE MOTOR, SERVICIOS DE INMUEBLES, PRODUCTOS AGRÍCOLAS, ALQUILER DE VILLAS, SERVICIOS DE TAXI, VENTA DE EQUIPOS TECNOLÓGICOS (CELULARES, LAPTOP, TELEVISORES, TABLES.	JULIO CESAR VÁSQUEZ MATEO	656260
E/2021-56856	11/10/21	TOMEZCLAO	SERVICIOS DE ARREGLOS EN GLOBOS Y ORGANIZACIÓN DE EVENTOS, FLORISTERÍA, PICADERAS Y SUBLIMACIÓN	SONIA ALEJANDRINA GAUTREAUX MERCEDES, ELVIS RAMON SUAZO INIRIO	656215
E/2021-57933	15/10/21	TOMÍK	DISEÑO, CONFECCIÓN, FABRICACIÓN, VENTA Y DISTRIBUCIÓN AL POR MAYOR Y AL DETALLE DE PRENDAS DE VESTIR DE ALTA GAMA.	WILSON DE JESUS VARGAS TORRES	656695
E/2021-56526	12/10/21	TOP GLOBAL SW INVESTMENTS	SERVICIOS DE ADMINISTRACION DE BIENES RAICES, ALQUILER, PERMUTA Y VENTA DE TODA CLASE DE INMUEBLES	WING TOA WONG YUN	656155
E/2021-53653	7/10/21	TORNILLOS DEL CIBAO TORCIBAO	VENTAS AL POR MAYOR Y AL DETALLE DE TORNILLERIA Y PRODUCTOS INDUSTRIALES.	DARLIN NOEL GARCIA MARTINEZ	655516
E/2021-57124	12/10/21	TOURS, MAR & LODO	REALIZAR TOURS EN BUGGIES, EN CUALQUIER PARTE DE REP. DOM.	FANGPOWER, SRL., FRANCISCO MANUEL ALBURQUERQUE FORTUNA	656002
E/2021-55908	5/10/21	TOWERLAND	GESTIÓN, COMPRA, CONTRATACIÓN, DESARROLLO DE CONSTRUCCIÓN PARA TORRES DE TELECOMUNICACIONES, INMOBILIARIA, SERVICIOS DE INGENIERÍA.	LEMY JOSE GUTIÉRREZ MARIA	655801
E/2021-56690	8/10/21	TRADE MARX CITY	SERVICIOS DE OPERADOR HOTELERO, HOSPEDAJE HOTELERO, ADQUISICION, TENENCIA, EXPLOTACION Y VENTA DE HOTELES, MOTELES.	EDWARD DE VALLE, MARIA GABRIELA SILVA DUARTE	655681
E/2021-46366	18/8/21	TRANCELCA GREEN ENERGY	EMPRESA PROPIETARIA Y/O BENEFICIARIA DE ACTIVOS Y/O DERECHOS DE PROYECTOS RENOVABLES DE GENERACIÓN ELÉCTRICA EN LA REPÚBLICA DOMINICANA.	TRANSFORMADORES DEL ESTE, S.R.L., CELSO CABRERA & ASOC., S.R.L.	655276
E/2021-54918	5/10/21	TRANSGAL TRANSPORTE Y GANADERA ALFONSO	COMPRA Y VENTA DE GANADO, TRANSPORTE DE TODO TIPO DE GANADO.	JOSE MANUEL ALFONSO PIMENTEL, KIRSY YOSAIRA ALFONSO RIJO	655068
E/2021-50127	4/10/21	TRANSMISIONES OPTIMAS CARIBE RD-TRANSOPCARD	SERVICIO DE TRANSMISIÓN DE INFORMACION EN LOS DIFERENTES MEDIOS DE COMUNICACION.	STHENIO DE OLIVEIRA BITLHER	654881
E/2021-47525	8/10/21	TRANSPORTE ALMONTE ISACC	SERVICIOS DE TRANSPORTE DE CARGAS.	ABRAHAN SAMIR ISAAC DE LARA, TABARE DE JESUS ALMONTE RODRIGUEZ	655679
E/2021-57195	13/10/21	TRANSPORTE BLANDINO	EXCURSIONES, TRANSPORTE.	ALEXANDER DE JESUS DE LOS SANTOS	656321
E/2021-56596	8/10/21	TRANSPORTE CELESTE RODRIGUEZ	SERVICIOS DE TRANSPORTES URBANOS, RURALES, TURÍSTICOS, TAXI, ACARREOS.	CELENIA RODRIGUEZ DE CELESTE	655611
E/2021-56700	8/10/21	TRANSPORTE RJ RODRÍGUEZ PUNTA CANA	SE DEDICARA A TOUR OPERADOR Y RENTAS DE VEHÍCULOS Y TRANSPORTE, VIAJE TURÍSTICO Y EXCURSIONES EN QUE SE VISITARAN DISTINTOS LUGARES DEL PAÍS.	JUAN CARLOS RODRIGUEZ PEREZ, REYNALDO RODRIGUEZ PEREZ	655815
E/2021-56662	8/10/21	TRANSPORTE SOTO VALERIO	SERVICIOS DE TRANSPORTE	DINAYSI BLANCO HERNANDEZ	655654
E/2021-56126	8/10/21	TRANSPORTE VARGAS J&R	SERVICIO DE TRANSPORTE GENERAL DE CARGA Y PERSONAL, DISTRIBUCION DE CARGA.	LUIS MIGUEL VARGAS VARGAS	655655
E/2021-55217	1/10/21	TRANSPORTE VMR	OFRECER SERVICIO DE TRANSPORTE EN GENERAL.	VICKY ALEJANDRA PAULINO MODESTO, PEDRO ALEJANDRINO PAULINO	655203
E/2021-54664	7/10/21	TRANSPORTE Y RECICLAJE GONZALEON	MECÁNICA DE VEHÍCULOS PESADOS Y VEHÍCULOS LIVIANOS, SERVICIOS DE TRANSPORTE DE MERCANCÍAS, Y TODO TIPO DE RECICLE DE ACEITES	JUAN CARLOS GONZALEZ DE LEON	655474
E/2021-57119	12/10/21	TRANSPORTE Y REPUESTOS JOSELITO	TRANSPORTE, COMPRAS Y VENTAS DE REPUESTOS DE VEHÍCULOS.	JOSE LEONCIO RODRIGUEZ DIAZ	656005
E/2021-57599	13/10/21	TRANSPORTE Y SERVICIOS, FRIAS ENCARNACION	TRANSPORTE EN GENERAL DE PERSONAS Y MERCANCÍAS COMERCIALES, TAXI PRIVADO, EXCURSIONES, GIRAS, TRASLADO DE PERSONAL LABORAL, TRANSPORTE Y CUSTODIA DE DOCUMENTOS.	LUIS ALBERTO FRIAS LOPEZ	656421
E/2021-55592	4/10/21	TRANSPORTES EJE	BRINDAR SERVICIOS DE TRANSPORTE URBANO E INTERURBANO DE CARGAS, PASAJEROS, ESCOLAR, DE EMPLEADOS DE EMPRESAS E INSTITUCIONES PUBLICAS O PRIVADAS.	JOSE ELPIDIO IGNACIO RODRIGUEZ	654853
E/2021-56505	7/10/21	TRANSPORTES SALDAÑA	ES UNA EMPRESA ESPECIALIZADA EN LA TRANSPORTACIÓN, DISTRIBUCIÓN Y LOGÍSTICA DE MERCANCÍA A NIVEL NACIONAL.	THOMAS ANTONIO SALDAÑA SOSA	655536
E/2021-57003	11/10/21	TRASLAMAR	TENENCIA DE ACTIVOS, INVERSIONES INMOBILIARIAS Y MOBILIARIAS.	MARCOS JOAQUIN ORTEGA FERNÁNDEZ	655926
E/2021-55440	4/10/21	TRAVESIAS GIFT SHOP	COMPRA, VENTA,ELABORACIÓN Y DISTRIBUCIÓN DE PRODUCTOS DE ARTESANÍA	MARIO MANSI, CARLOS ROBERTO MOREL DE LA CARUZ	655231
E/2021-56227	7/10/21	TRICASA INMOBILIARIA	PROMOCION, VENTA Y ALQUILER DE INMUEBLES COMERCIALES, RESIDENCIALES, TURISTICOS Y PROYECTOS EN CONSTRUCCION, CORRETAJE DE BIENES RAICES.	CAROL MASSIEL RODRIGUEZ GONZALEZ, ANA PATRICIA SANTA CRUZ NORIEGA	655330
E/2021-55703	5/10/21	TRONILO RENT A CAR	RENTA DE VEHÍCULO DE MOTOR.	JOSE ALBERTO INFANTE TRONILO	655822
E/2021-56261	7/10/21	TROPICAL RD EVENTOS Y MAS	SERVICIOS DE LOGÍSTICA Y ORGANIZACIÓN DE EVENTOS SOCIALES DE TODO TIPO, TANTO PÚBLICOS COMO PRIVADOS, TALES COMO: BODAS, ANIMACIONES SOCIOCULTURALES.	CRISTIAN ANTONIO ALMANZAR ALMANZAR	655375
E/2021-54999	14/10/21	TROPICULTIVOS DUBA	IMPORTACIÓN Y EXPORTACIÓN DE CULTIVOS, TALES COMO: FRUTAS, VEGETALES Y DERIVADOS.	LAURA MICHEL ROA FERNANDEZ	656606
E/2021-55972	6/10/21	TRUCHA	FOMENTO Y DESARROLLO DE LA PISCICULTURA TANTO EN CRIADEROS NATURALES COMO ARTIFICIALES PARA SU COMERCIALIZACIÓN TANTO EN EL MERCADO LOCAL COMO INTERNACIONAL.	TRUCHAS, S.A.	655313
E/2021-57672	14/10/21	TRULY WHITE	CONSULTORÍA DE SERVICIOS DE SALUD, DESARROLLO DE PRODUCTOS Y SERVICIOS DE SALUD, INVESTIGACIÓN, DESARROLLO, INNOVACIÓN Y EDUCACIÓN CONTINUA EN LAS ÁREAS DE SALUD.	LEANDRO EDGARDO FELIZ MATOS	656485
E/2021-56858	12/10/21	TU AMA DE LLAVES RD, RDLS	OFRECER PERSONAL PARA LABORES DOMESTICAS Y DE LIMPIEZA (OUTSOURCING)	RAFAEL ALBERTO DE LOS SANTOS RODRIGUEZ	655978
E/2021-56310	7/10/21	TU AMIGA EN TU HOGAR	PROGRAMA DIGITAL PARA TRATAR TEMAS DE SALUD MENTAL, MOTIVACIÓN, ENTRETENIMIENTO, ENTREVISTAS, RECOMENDACIONES, INFORMACIÓN Y RECETAS DE COCINA.	CRUZ ENEIDA DIAZ	655382
E/2021-56224	7/10/21	TUEYO IMPORTER AND GYM	IMPORTACIÓN, VENTAS DE MÁQUINAS PARA GIMNASIO.	ROSANNA NIVAS ROSARIO DE RODRIGUEZ	655397
E/2021-57115	12/10/21	TUKILOW	COMPONER E INTERPRETAR CANCIONES, ARTISTA URBANO, REPRESENTACIONES Y ACTIVIDADES ARTÍSTICAS, SHOWS ARTÍSTICOS Y TODO LO RELACIONADO AL MUNDO DEL ESPECTÁCULO.	LUIS ALEJANDRO SANTIAGO MOSCOSO	656039
E/2020-48542	26/11/20	TURE GO EXPERIENCE	REALIZAR EXCURSIONES TURÍSTICAS DE TODO TIPO EN LA REPÚBLICA DOMINICANA, GUÍA DE TURISMO, SERVICIO DE TRANSPORTE PARA FINES TURÍSTICOS Y RECREACIONALES.	JENNIFFER MARMOLEJOS MARQUEZ	655475
E/2021-56351	7/10/21	TURIFAMILIA	SERVICIOS DE TOURS,EXCURSIONES,VIAJES.	ARELIS CAROLINA LOREZO RUIZ	655420
E/2021-49023	6/10/21	TURÍN	TENEDORA DE INMUEBLES.	HECTOR IEROMAZZO SORIANO	655325
E/2021-48751	6/9/21	TURIZAM	SERVICIOS DE AGENCIA DE VIAJES.	MOISES DAVID MACHUCA	655915
E/2021-50999	5/10/21	TV COLOR EN EL AIRE	SERVICIOS PUBLICITARIOS Y PRODUCCIÓN AUDIOVISUAL.	JUAN BENEDICTO DIAZ TINEO	654990
E/2021-57880	14/10/21	UASDBIT PROF. RAFAEL ARIAS	COMPARTIR INFORMACIONES SOBRE TECNOLOGÍA EDUCATIVA, IMPARTIR CURSOS, TALLERES, REALIZAR EVENTOS EDUCATIVOS, INVESTIGACIONES.	RAFAEL EMILIO ARIAS LARA	656680
E/2021-56953	12/10/21	UDOBAN MUEBLES	FABRICACIÓN, REPARACIÓN, DISEÑO, DECORACIÓN, EXPORTACIÓN, IMPORTACIÓN, COMPRA, VENTA Y PROMOCIÓN DE TODO TIPO DE MUEBLES.	ANGELA MARIA FAMILIA VALERIO	656038
E/2021-57488	13/10/21	ÚNICA NAIL BAR & MAS ROCÍO	SERVICIO DE DISEÑO Y POSTURA DE UÑAS ACRÍLICAS, VENTA DE ACCESORIOS DE BELLEZA, VENTA DE PRENDAS DE VESTIR Y VENTA DE BEBIDAS ALCOHÓLICAS.	JUAN RAMON DE LOS SANTOS I MARTE, IVANNA ROCIO GOMEZ DAMIAN	656313
E/2021-57286	13/10/21	UNICO STOP RS, LIQUOR STORE, BEBIDAS Y MÁS	VENTA AL POR MENOR Y AL POR MAYOR DE CERVEZA, RON VINOS ESPUMANTES, WHISKY, RON VINOS, ESPUMANTES IMPORTACIÓN DE BEBIDAS	RUBI ANTONIO SANTO NUÑEZ	656447
E/2021-55869	5/10/21	UNIDAD DE DIAGNOSTICOS OCULARES UDOC	ESTUDIOS Y PROCEDIMIENTOS DIAGNÓSTICOS EN EL AREA DE LA MEDICINA.	SERVANDO AGUSTIN SANTANA RODRIGUEZ	655857
E/2021-54770	1/10/21	UNIDAD ESPECIALIZADA DE RESCATE RD UNERES	ENTIDAD SIN FINES DE LUCRO, DEDICADA AL RECLUTAMIENTO DE PERSONAL, PREPARARLO PARA RESCATE A LOS TRES NIVELES: MAR, TIERRA Y AIRE.	SIMON VARGAS GUZMAN	654695
E/2021-57172	12/10/21	UNIÓN CARNAVELESCA DE LA ROMANA UCAR	DESARROLLO DEL CARNAVAL Y PROMOCIÓN DE LA IDENTIDAD CULTURAL DE LA ROMANA, SIN FINES DE LUCRO.	HAMLET FELIPE HERNANDEZ, JEIDRY WESKER BURGOS PAYANO, VIORFI VICTOR GENAO BATISTA	656029
E/2021-56629	8/10/21	UNION DE COMPARSAS DE VILLA DUARTE UCOVID	SIN FINES DE LUCRO DEDICADA AGRUPAR Y FOMENTAR LOS VALORES Y LA CULTURA DE LOS MIEMBROS QUE CONFORMAN LA COMPARSA DE VILLA DUARTE.	ALEXIS MORENO DOMINGUEZ	655617
E/2021-56748	8/10/21	UNION DE JUNTAS DE VECINOS DE BAYAGUANA-UJVB	ORGANIZACIÓN SIN FINES DE LUCRO QUE SE DEDICA A TRABAJOS COMUNITARIOS EN POS DE LAS MEJORA DE LA COMUNIDAD.	GREGORIO RAFAEL CRUZ ALVAREZ	655737
E/2021-55278	1/10/21	UNION NACIONAL DE LIGAS DE BALONCESTO UNILIB	SIN FINES DE LUCRO DEDICADA A ORGANIZAR LAS LIGAS DE BALONCESTO, PARA UN MEJOR DESARROLLO Y AVANCES EN LA DISPLINA A NIVEL NACIONAL.	LUIS ANTONIO REYES FRANCIS	654668
E/2021-54008	7/10/21	UNTALO	ELABORACIÓN, DISTRIBUCIÓN, VENTA, IMPORTACIÓN Y EXPORTACIÓN DE ADEREZOS ARTESANALES, SALSAS Y APERITIVOS. PROCESAMIENTO DE FRUTAS, VERDURAS Y GRANOS.	MARÍA DE LOS ÁNGELES CERDA SÁNCHEZ	655434
E/2021-56234	7/10/21	UNY WELL.SOLAR ENERGIA. DOMINICANA	INSTALACIÓN DE SISTEMA DE PANELES SOLARES, INSTALACIÓN DE AIRES ACONDICIONADOS, FABRICACIÓN DE INVERSORES Y REPARACIÓN, INSTALACIÓN ELÉCTRICA RESIDENCIAL E INDUSTRIAL.	ELISABET REYES DE RIVAS	655333
E/2021-57102	12/10/21	UPP GROUP RD	COMERCIO, TRANSPORTACION, LOGISTICA INTERNACIONAL, PUBLICIDAD, MARKETING, IMPORTACION Y EXPORTACION DE EQUIPOS TECNOLOGICOS.	RENZO JESUS GUTIERREZ PORTILLO, NATHALI CRISTINA ULLOA MARCHENA	655994
E/2021-53634	23/9/21	URBANIZADORA Y CONSTRUCTORA EL CRISTO DEL ESTE	IMPORTADORA Y EXPORTADORA DE MATERIALES DE CONSTRUCCIONES	MARTINEZ MEDINA BALLEJO, WILIAN CASTILLO PEREZ	656138
E/2021-55159	4/10/21	URENA-TOURS JMMU	OPERADORA DE TURISMO, AGENCIA DE VIAJES, RESERVACIONES HOTELERAS, PASAJES AÉREOS, EXCURSIONES, VENTA DE CRUCEROS, ACTIVIDADES RECREATIVAS.	JESUS MANUEL MARIA URENA	654847
E/2021-50073	13/10/21	V MARIE PEREZ HOME	COMPRA Y VENTA DE ELECTRODOMÉSTICOS, MUEBLES, CUADROS, ESPEJOS, LAMPARAS Y ADORNOS PARA EL HOGAR	MARIELA ALTAGRACIA PEREZ ROSARIO	656383
E/2021-57742	14/10/21	VA CONSULTING	CONSULTORÍA DE COMERCIO EXTERIOR	VA CONSULTING, S.R.L.	656526
E/2021-53864	4/10/21	VALDEZ BAEZ SOLUTIONS	VENTA, INSTALACIÓN Y MANTENIMIENTO DE EQUIPOS DE SEGURIDAD EN GENERAL; COMO SON: ALARMAS RESIDENCIALES E INDUSTRIALES, CIRCUITOS CERRADOS DE CCTV.	CARLOS VALDEZ RODRIGUEZ	654892
E/2021-56128	6/10/21	VALIOSA. ASISTENTE VIRTUAL PARA EMPRENDEDORAS	ME DEDICO A APOYAR MUJERES EMPRENDEDORAS VALIOSAS A MANTENERSE ORGANIZADAS Y ENFOCADAS EN LOS ASPECTOS QUE HACEN CRECER SUS PROYECTOS.	YANILSI ALTAGRACIA BEATO BATISTA	655248
E/2021-57303	12/10/21	VAMCO ACADEMY	SERVICIO DE ACADEMIA DE CAPACITACION Y CONSULTORIA EN DOCENCIA Y LIDERAZGO EDUCATIVO	WASHINGTON BIENVENIDO COLLADO TEJADA	656164
E/2021-56143	7/10/21	VANTRIX PHARMA	COMERCIALIZACIÓN DE PRODUCTOS FARMACEUTICOS.	WILSON BENJAMIN BURGOS CABRERA	655437
E/2021-56728	11/10/21	VAPE STUDIO M&J	VENTAS AL POR MAYOR Y DETALLE CIGARRILLOS ELECTRONICOS Y ACCESORIOS	MELVIN ANTONIO GARCIA SANDOVAL	655897
E/2021-57044	13/10/21	VAPEVIP WD	IMPORTACIÓN, EXPORTACIÓN, VENTAS Y DISTRIBUCIÓN DE CIGARRILLOS ELECTRÓNICOS, LÍQUIDOS Y ACCESORIOS EN GENERAL PARA LOS MISMOS.	CARLOS DAVID REYES, WILLIAM MANUEL PEREZ CALDERON	656337

[210] EXP.	[220] SOL. FECHA		[510] ACTIVIDAD	[730] SOLICITANTE	[111] REGISTRO
E/2021-55245	5/10/21	VARIEDADES LUISANNI	COMPRA Y VENTA DE TODO TIPO DE PRENDAS DE VESTIR, CALZADOS, PERFUMES Y ACCESORIOS PARA DAMAS, CABALLEROS Y NIÑOS. ASI COMO A OFRECER SERVICIOS DE PESCADERIA.	FE ESPERANZA ESPINAL MARTE, JOSE LUIS RODRIGUEZ ALMANZAR	655012
E/2021-55681	4/10/21	VARIX CONSTRUCTION	CONSTRUCCION, REPARACION Y PAVIMENTACION ASFALTICA DE VIAS, AUTOPISTAS, AUTOVIAS, AVENIDAS, CALLES, CARRETERAS, CONSTRUCCION Y MANTENIMIENTO DE OBRAS CIVILES.	VICTOR CONCEPCION TAVAREZ SANTOS	654915
E/2021-58038	15/10/21	VASQUEZ LINARES & ASOCIADOS	SERVICIOS DE PRESTAMOS Y CREDITOS EN GENERAL	LUIS RAFAEL VÁSQUEZ LINARES	656778
E/2021-53601	14/10/21	VELA GLAM FASHION	VENTA Y DISTRIBUCIÓN DE ROPA CASUAL, FORMAL. DEPORTIVA, ACCECOSRIOS, PERFUMES, RELOJES Y A FINES.	TANIA CELESTE ALMANZA JIMENEZ	656580
E/2021-55458	4/10/21	VENEFRIO	VENTA, REPARACIÓN E INSTALACIÓN DE AIRES ACONDICIONADOS Y NEVERAS.	LERIDA JOSEFINA BOLAÑOS ALFONSO	656730
E/2021-57959	15/10/21	VENEL GROUP	OPERACIONES DE REMESAS, GESTION Y TRANSFERENCIA DE VALORES AL EXTERIOR	JORGE LUIS BAEZ BERNARD, LUIS ALIRIO GIRAL MARVAL	656706
E/2021-56548	8/10/21	VENEPORT	LA CONSTRUCCIÓN DE EDIFICIOS, IMPORTACIÓN Y EXPORTACIÓN DE TODO TIPO DE MATERIALES DE CONSTRUCCIÓN Y TODO TIPO DE MOBILIARIO PARA EQUIPAR DICHOS EDIFICIOS.	VELJKO SAVIC	655568
E/2021-55848	5/10/21	VENTA PUERTAS P&S	FABRICACIÓN Y VENTA DE VENTANAS, HIERRO Y PUERTAS DE METAL.	ELVIS ANTONIO DIAZ POLANCO	655038
E/2021-57129	13/10/21	VENTURA & VARGAS ASOCIADOS.	PRESTACIONES DE SERVICIOS JURÍDICOS Y DE ASISTENCIA PROFESIONAL EN TODAS LAS ÁREAS DEL DERECHO A PERSONAS FÍSICAS Y JURÍDICA.	ISAURA ISABEL VENTURA LOPEZ, PATRICIA BEATRIZ VARGAS	656220
E/2021-57385	13/10/21	VERDE LIMON TU PARADA	VENTA Y ELABORACION DE COMIDA, BEBIDAS Y JUGOS. SERVICIO DE CAFETERIAS, RESTAURANTES SERVICIOS DE CATERING.	GILHEIVI MAROK CAIRO PAEZ	656226
E/2021-57957	15/10/21	VERE EXPERIENCES	PROVEER SERVICIOS LOGISTICOS DE ORGANIZACIÓN Y ASESORÍA PARA EVENTOS PRIVADOS Y CORPORATIVOS.	FABIOLA EDITH DEL ROSARIO VERAS REYES	656639
E/2021-56473	7/10/21	VESH MULTISERVICIOS	ADMINISTRACIÓN DE CONDOMINIOS, SERVICIOS GENERALES, COMPRA Y VENTA DE PRODUCTOS DE LIMPIEZA, DE MOBILIARIO Y EQUIPOS DE OFICINAS, DE VEHÍCULOS NUEVOS Y USADOS.	EDWIN DE LEON GONZALEZ	655509
E/2021-57525	14/10/21	VETERINARIA EL GALLERITO	VENTAS Y SERVICIOS VETERINARIOS.	JOSE RAMON MOREL	656620
E/2021-57409	13/10/21	VICMISS	VENTA DE MUEBLES Y EQUIPOS DE OFICINA, INSTALACIONES Y REMODELACIÓN COMERCIAL, INSTALACIÓN DE PUERTAS Y VENTANAS.	VICTOR ABELCIO SANCHEZ ROSARIO	656253
E/2021-53996	8/10/21	VICTOR DORADO PIZZA	VENTAS DE PIZZA.	VICTOR MEDINA	655775
E/2021-55277	8/10/21	VICTOR EMPRESA DE CONFERENCIAS Y MULTISERVICIOS-VIEMCOM	SERVICIOS DE REALIZAR CONFERENCIAS Y VENTAS DE MATERIALES GASTABLES DE OFICINA, ARTÍCULOS Y MUEBLES PARA HOGAR, ELECTRODOMÉSTICOS.	DILAIDA JOAQUIN PAREDES, VICTOR MANUEL DIAZ PERALTA	655615
E/2021-57456	13/10/21	VIDA DE SANTOS	OFRECER TALLERES, CHARLAS, CONFERENCIAS Y RETIROS RELIGIOSOS Y ESPIRITUALES. PROMOVER UNA VIDA DE SANTIDAD BAJOS LOS LINEAMIENTOS DE LA IGLESIA CATÓLICA, SIN FINES DE LUCRO.	PEDRO CARLOS RODRIGUEZ JIMENEZ	656275
E/2021-57059	12/10/21	VIDAL GONZÀLEZ	FABRICACIÓN, COMERCIALIZACIÓN Y VENTA DE DE TODO TIPO DE TEJIDOS.	JUAN MANUEL VIDAL GONZALEZ, VIDAL GONZALES, S.R.L.	656037
E/2021-57715	14/10/21	VIDERMA DERMATOLOGÍA & MEDICINA ESTÉTICA BY DRA. GÉNESIS NUÑEZ	SERVICIOS DE CONSULTA DERMATOLÓGICA (PELO, PIEL Y UNA). CIRUGÍA MENOR (TOMA DE BIOPSIA, EXTIRPACIÓN DE QUISTES SEBÁCEOS, LIPOMAS, LESIONES VIRALES.	GENESIS MARIEL NUNEZ PLASENCIA	656494
E/2021-54572	4/10/21	VILLACON FELIZ COMERCIAL	FABRICACIÓN Y VENTA DE JUEGOS DE MUEBLES, JUEGOS DE SALA, CAMAS, COMEDOR, SILLAS, REPISAS, PUERTAS Y VENTANAS.	SUCRE ALFREDO FELIZ FELIZ	654787
E/2021-57399	13/10/21	VILLAS AGUA DULCE	CONSTRUCCIÓN DE OBRAS, ADMINISTRACIÓN DE VILLA DEL PROYECTO, PROMOVER Y REALIZAR EL ESTUDIO, ORGANIZACIÓN Y GESTIÓN.	VILLAS AGUA DULCE, S.R.L.	656264
E/2021-56353	7/10/21	VILLAS AT COSON BAY	DESARROLLO, PROMOCIÓN Y OPERACIÓN DE PROYECTOS TURÍSTICOS.	RAFAEL ENRIQUE BLANCO TEJERA	655481
E/2021-57748	14/10/21	VILLAS ECOTURISTICOS MIRAGE CANELA	SERVICIOS DE ADMINISTRACIÓN Y COMPRAVENTA DE BIENES INMUEBLES.	LUIS ALEXANDER CANELA URENA	656525
E/2021-52458	16/9/21	VILLAS INNRD PROPERTY	ADMIRACIÓN, ALQUILER DE PROPIEDADES TURISTICAS, BIENES RAÍCES.	ELIASAL JUMA GONZALEZ	655810
E/2021-57408	14/10/21	VILLTECHRD	VENTA, REPARACION Y MANTENIMIENTO DE DISPOSITIVOS ELECTRONICOS.	DE LEON PC-GAMER PART,SRL	656541
E/2021-56957	11/10/21	VIOGRAPHY VIDEOS	SERVICIOS DE VIDEOS Y FOTOGRAFIAS EN GENERAL.	MICELANIA CASTILLO RUIZ	655894
E/2021-55686	4/10/21	VIP 925	ENSAMBLE Y REVENTA DE JOYERÍA EN PLATA 925	CINDY MADELYN RIJO MARTINEZ, EVELYN JEANNETTE RIJO MARTINEZ	654938
E/2021-57656	14/10/21	VIRAGO PLUS	PRODUCTOS CAPILARES Y PRODUCTOS LIMPIEZA, ELABORACIÓN, FABRICACIÓN Y VENTAS DE DICHOS PRODUCTOS.	ANGELA VENDRELL GARCIA	656458
E/2021-57431	13/10/21	VISBY E.C	SERVICIO DE MARKETING, PUBLICIDAD Y DISEÑO GRÁFICO.	LUIS FERNANDO REYES TEJEDA	656269
E/2021-54990	8/10/21	VISTA DEL RÍO INMOBILIARIA.	VENTA, ALQUILER Y ADMINISTRACIÓN DE PROPIEDADES.	VICTOR MANUEL RODRIGUEZ PAULINO	655759
E/2021-55959	6/10/21	VISWORLD INTERNACIONAL	ENTIDAD SIN FINES DE LUCRO, DEDICADA A ACTIVIDADES RELIGIOSAS, CAPACITACIÓN DE JOVENES Y MADRES SOLTERAS, CASA DE ACOGIDAS, BRINDAR AYUDAS HUMANITARIAS.	SONIA RODRIGUEZ	655275
E/2021-53429	6/10/21	VIVERO AGROFORESTAL VIAJAMA FP&E	SERVICIOS DE PRODUCCIÓN DE PLANTAS AGRO FORESTALES, PRODUCCIÓN DE PLANTAS DE AGUACATES, CAFÉ, LIMÓN PERSA, CON FINES COMERCIALES.	PORFIRIO ARTURO ARISTY CASTILLO	655214
E/2021-53822	28/9/21	VLASSGOD PLUS	FABRICACIÓN, DISTRIBUCIÓN Y VENTA AL POR MENOR Y AL POR MAYOR DE PRODUCTOS DE BELLEZA Y DE LIMPIEZA	JOSE LUIS MEDINA ROSARIO	654680
E/2021-56821	13/10/21	VMF HERRERIA INDUSTRIAL	FABRICACIÓN Y REPARACIÓN DE TANQUE ESTACIONARIO, DE TANQUE OVALADO Y DE TANQUE DE TRANSPORTE DE COMBUSTIBLE.	VICTOR MANUEL JAVIER MARTE	656377
E/2021-52130	4/10/21	WAKE UP LEVANTÀTE PUES	COMERCIALIZACION DE BEBIDAS Y ALIMENTOS PREPARADOS.	JAQUELINE MARIA HERNANDEZ ESCOBAR	654805
E/2021-55273	1/10/21	WANDER VAPE	COMERCIALIZACION Y VENTAS DE CIGARRILLOS ELECTRONICOS Y SUS ACCESORIOS.	WANDERSON MARTINEZ BAUTISTA	654678
E/2021-56002	6/10/21	WASH DEPOT BY ANDRÉS LAMARCHE	SERVICIOS DE AUTODETAILING, AUTOLAVADO, LAVADO, ACONDICIONAMIENTO INTERIOR, TRATAMIENTO DE LIMPIEZA EN GENERAL DE VEHÍCULOS, CAR WASH.	JOSE ANDRES LAMARCHE MELO	655154
E/2021-57947	15/10/21	WASH WASH PABLO MELLA	SERVICIOS DE LAVANDERIA EN GENERAL, IMPORTACION, EXPORTACION, COMPRA Y VENTAS DE PRODUCTOS RELACIONADOS EN LA ACTIVIDAD DE LAVANDERIA.	JULIEN PIERRE ERIC BOCQUIER, MELANIE HILSAMER CASTRO	656681
E/2021-56252	7/10/21	WATER LAND	DEPORTES ACUATICOS, EXCURSIONE ACUATICAS, SURF, KITESURF, PADDLE SURF, PERAGUISMO, FLY BOARD.	FRANCISCO ALBERTO GOMEZ GOMEZ	655391
E/2021-49270	4/10/21	WATTMINER	IMPORTACIÓN, VENTA DISTRIBUCIÓN, REPARACIÓN, INTALACIÓN, ALOJAMIENTO Y MANTENIMIENTO DE EQUIPOS TECNOLOGICOS, COMPUTADORAS Y SERVIDORES.	HOM-SIDI DE LA ROSA SANCHEZ	654859
E/2021-55995	6/10/21	WEAR LEGAL & BEYOND	COMERCIALIZACIÓN DE PRENDAS DE VESTIR, COMPLEMENTOS DE MOD Y PRODUCTOS DE BELLEZA FEMENINA Y MASCULINA.	AMBAR MICHEL CRUZ QUEZADA	655148
E/2021-56067	12/10/21	WEIRIS RENT-CAR & MAS	ALQUILER E TODO TIPO DE VEHÍCULOS, Y COMPRA, VENTA Y FINANCIAMIENTO DE VEHÍCULOS.	IRIS ACOSTA	656156
E/2021-57058	11/10/21	WELLACE INVEST	REALIZAR ACTIVIDADES DE DESARROLLO, COMPRA, CONSTRUCCIÓN, PROMOCIÓN, ALQUILER O CUALQUIER FORMA DE ADQUIRIR, VENDER, DISPONER, MANTENER Y OPERAR INMUEBLES.	RISTO PELLERVO PIEKKALA	656058
E/2021-56981	14/10/21	WEM PARTY	ELABORACION DE DESAYUNOS PERSONALIZADOS Y DECORACION DE EVENTOS EN GENERAL.	WENDY ALTAGRACIA ROSARIO MARIA	656539
E/2021-56466	7/10/21	WILBERT COMUNICACIONES WILCO	VENTA, DESBLOQUEO SOFTWARE.	JUAN MANUEL GEREZ NUNEZ	655503
E/2021-56156	6/10/21	WILFRIMER MUEBLES Y MAS	FABRICACIÓN Y VENTA DE MUEBLES	WILFRIMER PEREZ	655282
E/2021-57744	14/10/21	WILKIN SPORT	COMPRA Y VENTA DE PRENDAS DE VESTIR, ZAPATOS Y ACCESORIOS PARA DAMAS Y CABALLEROS.	WILKIN YASSER MATOS RODRIGUEZ	656524
E/2021-57420	15/10/21	WILSON ADDALA TOURS	SERVICIOS DE TRANSPORTE DE PASAJEROS EMPRESARIAL Y PERSONAL, EXCURSIONES, VIAJES URBANOS E INTERURBANOS ".	WILSON RODRIGUEZ ADDALA	656692
E/2021-55266	12/10/21	WINBEST SPORT BANCA DEPORTIVA	SERVICIOS DE BANCAS DEPORTIVAS Y JUEGOS DE AZAR	RAFAEL BARROUS SOTO	656146
E/2021-54718	7/10/21	WINDOOR DARLING PROFECIONALS	SERVICIOS DE FABRICACION DE PUERTAS ELETRONICAS Y VENTANAS.	DARLING JOSE TORO JOAQUIN	655357
E/2021-57755	14/10/21	WINDOOR PROFESSIONALS AND DESIGNERS D & J	SERVICIOS DE FABRICACION DE PUERTAS Y VENTANAS MANUALES Y ELECTRONICAS.	DARLING JOSE TORO JOAQUIN	656534
E/2021-51390	11/10/21	WIPP TECNOLOGY	VENTA DE EQUIPOS, DESBLOQUEO, REPARACIONES EN GENERAL, ACCESORIOS Y SERVICIOS.	ELISEO JOSUE LORA WIPP	655891
E/2021-55487	14/10/21	WKC&CONSTRUCCION	CONSTRUCCION DE VIVIENDA, CASA, APARTAMENTO, EDIFICIO, COMPRA Y VENTA INMUEBLES Y TODO LO RELACIONADO CON SU OBJETO PRINCIPAL	WILMER DE JESUS UREÑA DE JESUS	656455
E/2021-55492	8/10/21	WOMEN GYM CENTER BY AMBAR RAMOS	ENTRENAMIENTOS DEPORTIVOS PERSONALIZADOS PARA MUJERES.	AMBAR KAROLINA RAMOS GUZMAN	655633
E/2021-54905	13/10/21	WOOD JKSOLUT	CREACIÓN, COMPRA, VENTAS Y REPARACIÓN DE MATERIALES DOMÉSTICOS E INDUSTRIALES EN HIERRO Y MADERA. MANTENIMIENTO INMOBILIARIO.	JEREMIAS FIGARO KELLY	656365
E/2021-56956	11/10/21	WORLD SALAD BISTRO WOSAB	SERVICIOS DE RESTAURANTE.	GENY SANTIAGO VALERIO MARTINEZ	655879
E/2021-57719	14/10/21	X3R PROPULSIÓN DOMINICANA	COMERCIALIZACIÓN DE VEHÍCULOS ELÉCTRICOS, SISTEMAS DE GESTIÓN DE BATERÍA, MOTORES, CONVERTIDORES, BATERÍAS Y TODOS LOS ACCESORIOS ELÉCTRICOS DE VEHÍCULOS.	CENTRO JURÍDICO INTERNACIONAL CORNIELLE Y CORNIELLE, S.R.L.	656533
E/2021-57403	13/10/21	XS LEGAL	SERVICIOS LEGALES. ADMINISTRACION, GESTION, COMPRA Y VENTA INMOBILIARIA.	XENIA NICOLE SOCIAS FOMINA	656244
E/2021-56670	11/10/21	YAHIARS COMPANY	COMPRA Y VENTA DE EQUIPOS ELECTRODOMÉSTICOS Y DE UTENSILIOS DE COCINA, UTENSILIOS DE LIMPIEZA PARA BAÑOS, CASAS Y OFICINAS.	YAHIRIS CHANTAL CÉSPEDES ARIAS	655782
E/2021-55310	1/10/21	YAND AQUINO CLOTHES	DISEÑO, CONFECCIÓN Y DISTRIBUCIÓN DE PRENDAS DE VESTIR.	YANDRELLY AQUINO MARINEZ	654707
E/2021-56577	8/10/21	YANELA MORDAN REAL ESTATE	COMPRA, VENTA, ALQUILER DE INMUEBLES Y SERVICIOS DE GESTIÓN INMOBILIARIOS.	YANELA MORDAN CASTILLO	655582
E/2021-56477	7/10/21	YARAHUES	FABRICACIÓN Y VENTA DE JUGOS, PROCESAMIENTOS Y EMBOTELLAMIENTOS DE AGUA POTABLE.	YARAHUES, E.I.R.L	655517
E/2021-56564	13/10/21	YELINA SAN UNIQUE ECO HOTEL	SERVICIO DE HOSPEDAJE Y HOTELERIA EN GENERAL.	ANYELINA GONZALEZ SANTOS	656335
E/2021-55978	6/10/21	YELLOW SUBMARINE GJ	ADMINISTRACIÓN Y OPERACIÓN DE RESTAURANTES EN TODA LA REPUBLICA DOMINICANA, COMPRA, VENTA, FABRICACIÓN,IMPORTACIÓN O EXPORTACIÓN DE BEBIDAS Y ALIMENTOS.	GUSTAVO AMAURIS ENCARNACION DE LA CRUZ	655138
E/2021-56165	6/10/21	YEMASARA	COMPRAS Y VENTAS DE CAJA DE CARTÓN, PRODUCTOS DE LIMPIEZAS, MATERIALES Y SUMINISTROS DE OFICINA, PRODUCTOS PLÁSTICOS.	YENSIL MANUEL SANTANA RAMIREZ	655285
E/2021-56089	6/10/21	YENISEI	SERVICIOS DE GESTIÓN INMOBILIARIA Y ACTIVIDADES AFINES.	JORGE ANTONIO RAVELO JANA	655217
E/2021-57732	14/10/21	YENNIFER CRUZ CORPORATE COMMUNICATION	CONSULTORÍA EN COMUNICACIÓN, COMMUNITY MANAGER, TRADEMARKETING, COORDINACIÓN DE EVENTOS, CORRECCIONES ORTOTIPOGRÁFICAS Y DE ESTILO.	YENNIFER ELIZABETH CRUZ DOMÍNGUEZ	656518
E/2021-57797	15/10/21	YERLY VILLAR SHOPGIRL	VENTA DE ARTÍCULOS DE VESTIR Y ACCESORIOS.	YERLYS VILLAR AGUERO	656693
E/2021-55971	7/10/21	YES EJAR MULTI SERVICES	SERVICIOS Y ASESORÍAS INMOBILIARIAS ASÍ COMO LA COMERCIALIZACIÓN DE ARTÍCULOS DE OFICINAS, ASESORÍAS FINANCIERAS Y ADMINISTRACIÓN DE CONDOMINIOS.	EDUARDO JOSE ARIAS	655366
E/2021-55631	4/10/21	YESENIA & VICTOR BUFFET	SERVICIOS DE RESTAURACION.	VICTOR JUNIOR BATISTA CUEVAS, YESENIA RAMIREZ DE SALAZAR	654893
E/2021-56011	6/10/21	YFRIAS TECNICALS & INGENIER	SERVICIOS INFORMÁTICOS VENTAS Y REPARACIONES DE COMPUTADORA EN GENERAL SERVICIOS DE REDES INALÁMBRICAS.	YSMAEL FRIAS FERNANDEZ	655273
E/2021-56605	8/10/21	YHADAE COMERCIAL	OFRECER SERVICIOS DE RESTAURANTES Y CATERING, VENTA, DISTRIBUCIÓN Y COMERCIALIZACIÓN DE ALIMENTOS CRUDOS Y PROCESADOS, CÁRNICOS, PESCADOS.	VICENTE SALVADOR SUAREZ GUEVARA	655596
E/2021-51626	1/10/21	YITSSIHOME	SERVICIOS DE DECORACION DE INTERIORES, VENTA DE ARTICULOS Y ELECTRODOMESTICOS PARA EL HOGAR, VENTA DE MUEBLES IMPORTADOS Y VENTA DE ROPA Y ZAPATOS.	YISSEL CARVAJAL JIMENEZ	654663
E/2021-55936	6/10/21	YO VOY A TI	ES UN MOVIMIENTO DE APOYO SOCIAL Y COLECTIVO SIN FINES DE LUCROS, CON LA MISIÓN DE SER Y TENER VOZ Y VOTO EN LA TOMA DE DECISIONES DE TODOS LOS ESTAMENTOS SOCIALES.	HECTARELIS CABRAL GUERRERO	655173
E/2021-56281	7/10/21	YOUR CLOSET14	VENTA DE ROPAS Y TODO TIPO DE PRENDAS DE VESTIR.	ROSANNY QUEZADA TAVERAS	655384
E/2021-56255	7/10/21	YOVA FITNESS	ENTRENAMIENTO PERSONALIZADO DE GIMNASIO, NUTRICIÓN ENFOCADO AL DESARROLLO MUSCULAR, ENTRENAMIENTO DE BOXEO, VENTAS DE ROPA DEPORTIVA.	YOVANNY VALENTIN PICHARDO ALBERTY	655360
E/2021-56529	14/10/21	YRCL CONSTRUCCIONES LIGERAS	SERVICIOS DE CONSTRUCCIÓN LIGERA, DISEÑO ARQUITECTONICOS.	YOSANDY RODRIGUEZ SALA	656557
E/2021-50462	12/10/21	YRISDALGO COMERCIAL	VENTA AL POR MAYOR Y AL DETALLE EN ALMACÉN CON PREDOMINIO DE PRODUCTOS ALIMENTARIOS Y BEBIDAS.	BLANCA YRIS HIDALGO DE LA CRUZ	656161
E/2021-52560	13/10/21	ZAMGAR TEXTIL	VENTA DE ROPA, ZAPATOS PARA DAMAS Y CABALLEROS, PERFUMERÍA Y BISUTERÍA, AL POR MAYOR Y DETALLES	NAIROBYS GARCIA MERAN	656333
E/2021-54299	6/10/21	ZENTIMAR	GESTIÓN E INTERMEDIACIÓN DE COMPRAS, VENTAS, ALQUILER DE CONSTRUCCIÓN Y ADMINISTRACIÓN DE INMUEBLES Y TODA TRANSACCIÓN INMOBILIARIA EN GENERAL.	JUANA ROSELIA MARTÍNEZ MARTÍNEZ	655230
E/2021-57740	15/10/21	ZETABE	SERVICIO DE CONSTRUCCIÓN, DE REMODELACIÓN, DE EBANISTERÍA Y DE ALQUILER DE EQUIPOS PESADOS.	ZUBER ALI BHATTI MOTA	656750
E/2021-56260	7/10/21	ZONAFOTO2016	LA PRODUCCION Y COMERCIALIZACIÓN DE RETRATOS FOTOGRAFICOS Y FOTOGRAFIAS COMERCIALES, LOS SERVICIOS DE FOTOGRAFIA TÉCNICA.	MARIA DEL PILAR MARTINEZ TORRENTE, MARINO COSTELA RUIZ	655359

PUBLICACION SOLICITUD SIGNOS DISTINTIVOS

(MARCAS)

Esta publicación incluye todas las solicitudes recibidas del 5 al 20 de Octubre de 2021

(210) EXPD.	(220) SOL. FECHA	(511) C.I.	(561)MARCA	(730) SOLICITANTE
E/2021-38833	24/8/21	1	ALUMBRE ALBI (DENOMINATIVA)	AGROINTESA INTERNACIONAL, SRL
E/2021-46154	30/9/21	1	BIOQ SC (DENOMINATIVA)	Orius Biotecnología de Panamá S.A.
E/2021-55616	4/10/21	1	ECOLIBRIUM (DENOMINATIVA)	The Dow Chemical Company
E/2021-54950	30/9/21	1	FERT-ALL CA-B (DENOMINATIVA)	QUIAASA, S.R.L.
E/2021-54619	29/9/21	1	Gaxy (DENOMINATIVA)	UPL Corporation Ltd
E/2021-32145	4/6/21	1	STENDER (DENOMINATIVA)	MAI DOMINICANA S.R.L.
E/2021-53637	22/9/21	1	Terraflow (DENOMINATIVA)	Disagro de Guatemala, S.A.
E/2021-54215	27/9/21	2	DESIGN MASTER (DENOMINATIVA)	SMITHERS-OASIS COMPANY
E/2021-45729	7/9/21	2	GLIDDEN HYDRORESIST (DENOMINATIVA)	PPG ARCHITECTURAL FINISHES, INC.
E/2021-54182	27/9/21	2	MABESTONES (DENOMINATIVA)	MABERLIZ BELLO DOTEL
E/2019-29641	17/7/19	3	#ERESBARBARA (DENOMINATIVA)	Colgate-Palmolive Company
E/2021-10242	19/3/21	3	404 CREAMY LOTION (DENOMINATIVA)	HERIBERTO TORRES CONTRERAS
E/2021-47321	24/8/21	3	ABIÚ (DENOMINATIVA)	LABORATORIO LEMUEL, S.R.L.
E/2021-52858	20/9/21	3	Amor Orgánico (DENOMINATIVA)	BETHANIA DEL CARMEN BRENS CÉSPEDES
E/2019-29251	15/7/19	3	BARBARA BLADE (DENOMINATIVA)	Colgate-Palmolive Company
E/2021-54001	1/10/21	3	BLUE MAX (DENOMINATIVA)	LEONIS TEJADA RODRIGUEZ
E/2021-49990	3/9/21	3	Capilo Kids (DENOMINATIVA)	LABORATORIO CAPILO ESPAÑOL, S.R.L.
E/2021-57050	11/10/21	3	CELAVI (DENOMINATIVA)	Beauty & Cosmetics Inc; DBA Celavi Beauty & Cosmetics
E/2021-55832	5/10/21	3	CHEARY (DENOMINATIVA)	CARBEC IMPORT, SRL.
E/2021-54605	29/9/21	3	Chiki organic by Dhariana García (DENOMINATIVA)	DHARIANA YANERSI GARCÍA COLLADO
E/2021-45245	28/9/21	3	DSILETT (DENOMINATIVA)	MASSIEL PAULINO RODRIGUEZ
E/2021-48679	30/8/21	3	EMORA (DENOMINATIVA)	Activz Global, LLC
E/2021-53809	23/9/21	3	GERBENA PLUS (DENOMINATIVA)	INDRY GABRIL DE LEÓN
E/2021-52713	29/9/21	3	HIGIENIXOL (DENOMINATIVA)	RICHARD ACEVEDO ACOSTA
E/2021-50828	8/9/21	3	LA MEJOR VERSION DE TU PELO (LEMA COMERCIAL)	MIRELYS POLANCO ROA DE TEJADA
E/2021-47664	24/8/21	3	Legacy Soap (DENOMINATIVA)	JOSEFINA GREGORIA RAMÍREZ RODRÍGUEZ, YVELISSE ALTAGRACIA RAMÍREZ DE GERMÁN
E/2021-55860	5/10/21	3	Lema Beauty Care (DENOMINATIVA)	JAYCEE RODRÍGUEZ FAÑAS
E/2021-50926	30/9/21	3	MADARA HAIR (DENOMINATIVA)	NAOMI CINDY LAZZARI MILLS
E/2021-53008	20/9/21	3	MI ABUELITA (DENOMINATIVA)	DAMARIS ALTAGRACIA GUERRERO GERMÁN , MASSIEL VICTORIA QUIÑONES GUERRERO
E/2020-23827	21/7/20	3	NATURAL ESSENCE (DENOMINATIVA)	The Gillette Company LLC.
E/2021-51376	10/9/21	3	NEOGEN (DENOMINATIVA)	SKINLY COSMETICS, S.R.L.
E/2021-40101	20/8/21	3	PULLCLEAN (DENOMINATIVA)	CONSTRUCTORA INMOBILIARIA YAL SRL
E/2021-54612	29/9/21	3	SEOULCEUTICALS (DENOMINATIVA)	DIGITAL BEAUTY GROUP LLC.
E/2021-36802	28/6/21	3	Star Laciador Instantaneo Extra Acondicionar (DENOMINATIVA)	OSIRIS ATAHUALPA GRULLON RUIZ
E/2021-51374	10/9/21	3	SUNTIQUE (DENOMINATIVA)	SKINLY COSMETICS, S.R.L.
E/2021-54692	29/9/21	3	TRESLUCE (DENOMINATIVA)	Latin Beauty Perspectives, LLC
E/2021-41269	22/9/21	3	UNIMA (DENOMINATIVA)	CINDY GUADALUPE CAMACHO ROSARIO
E/2021-44865	1/10/21	3	VINCENTS TROPICAL (DENOMINATIVA)	LUIS MIGUEL ARIAS BRITO, VICENTE ARIAS LIRIANO
E/2021-52656	28/9/21	3	YLK (DENOMINATIVA)	MIGUEL ALEXANDER PEGUERO RODRÍGUEZ
E/2021-51451	10/9/21	5	ACTINEB (DENOMINATIVA)	Químicos y Lubricantes, Sociedad Anónima
E/2021-40034	14/7/21	5	ACTIPERID (DENOMINATIVA)	MEGA LABS, S.A.
E/2021-48677	30/8/21	5	ACTIVZ OPTIMEND (DENOMINATIVA)	Activz Global, LLC
E/2021-54613	29/9/21	5	ADMIRE MY SKIN (DENOMINATIVA)	Digital Beauty Group LLC.
E/2021-55115	1/10/21	5	AFYA (DENOMINATIVA)	SANFER FARMA, S.A.P.I. DE C.V.
E/2021-42765	28/7/21	5	ALTUVIIIO (DENOMINATIVA)	Bioverativ Therapeutics Inc.
E/2021-42207	26/7/21	5	AMJOURNA (DENOMINATIVA)	Sanofi
E/2021-55953	6/10/21	5	AMLOPRESS (DENOMINATIVA)	FARMACOLAB NUMAR, S.R.L.
E/2021-42212	26/7/21	5	AMYFORZA (DENOMINATIVA)	Sanofi
E/2021-42210	26/7/21	5	AMZEZMA (DENOMINATIVA)	Sanofi
E/2021-55112	1/10/21	5	AZUGRALEX (DENOMINATIVA)	SANFER FARMA, S.A.P.I DE C.V.
E/2021-49340	1/9/21	5	BACLAUSI (DENOMINATIVA)	LABORATORIOS SUED, S.R.L.
E/2021-57691	14/10/21	5	BENEDUAL (DENOMINATIVA)	PRODUCTOS FARMACÉUTICOS, S.A. DE C.V.
E/2021-54725	29/9/21	5	BIOX BIOGENESIS BAGO (DENOMINATIVA)	BIOGENESIS BAGO S.A.
E/2021-53837	23/9/21	5	BLOX AM (DENOMINATIVA)	LABORATORIOS SAVAL S.A.
E/2021-47825	25/8/21	5	CANAFFECT (DENOMINATIVA)	Elanco US Inc.
E/2021-47826	25/8/21	5	CANEXUS (DENOMINATIVA)	Elanco US Inc.
E/2021-52182	15/9/21	5	CECATEL (DENOMINATIVA)	LABORATORIOS ANTILLANOS EDMAR, S.A. LAANED
E/2021-42941	29/7/21	5	CEFAMEN (DENOMINATIVA)	LATIN FARMA, SOCIEDAD ANONIMA
E/2021-56740	8/10/21	5	CILODEN (DENOMINATIVA)	LABORATORIOS DE APLICACIONES MÉDICAS, S.A.
E/2021-49341	1/9/21	5	CLAUBAL (DENOMINATIVA)	LABORATORIOS SUED, S.R.L.
E/2021-52994	20/9/21	5	CLENOSAN (DENOMINATIVA)	PROFARMACO, S.A.
E/2021-45518	11/8/21	5	COLBER AMLO (DENOMINATIVA)	LUMINOVA PHARMA CORPORATION GmbH
E/2021-49586	2/9/21	5	CORRECTIA (DENOMINATIVA)	EUROFARMA GUATEMALA, S.A.
E/2021-54946	30/9/21	5	DAF CLOROTALONIL (DENOMINATIVA)	QUIAASA, S.R.L.
E/2021-47828	25/8/21	5	DUREVITY (DENOMINATIVA)	Elanco US Inc
E/2021-51252	10/9/21	5	Ertabiotic-F (DENOMINATIVA)	FRI FARMA, S.R.L.
E/2021-51273	10/9/21	5	ERTA-FRI (DENOMINATIVA)	FRIFARMA, S.R.L.
E/2021-56057	6/10/21	5	FERBIO (DENOMINATIVA)	LABORATORIOS CHALVER DE COLOMBIA, S.A.
E/2021-55120	1/10/21	5	FISIOMAR (DENOMINATIVA)	SANFER FARMA, S.A.P.I. DE C.V.
E/2021-44091	29/9/21	5	FLUGAMET (DENOMINATIVA)	GEOVANNY ISMAEL ROMERO ALMONTE
E/2021-48297	27/8/21	5	FLUVIRAL (DENOMINATIVA)	LABORATORIOS BRITANIA, S.R.L.
E/2021-45039	9/8/21	5	GASVERIUM (DENOMINATIVA)	Luminova Pharma Corporation GmbH
E/2021-55122	1/10/21	5	GELICOL (DENOMINATIVA)	SANFER FARMA, S.A.P.I. DE C.V.
E/2021-48680	30/8/21	5	GENOM-X (DENOMINATIVA)	Activz Global, LLC

(210) EXPD.	(220) SOL. FECHA	(511) C.I.	(561)MARCA	(730) SOLICITANTE
E/2021-48678	30/8/21	5	GNM-X (DENOMINATIVA)	Activz Global, LLC
E/2021-35485	22/6/21	5	HEPARNITOL (DENOMINATIVA)	HUVEPHARMA EOOD
E/2021-54135	6/10/21	5	HOSPIVID-C (DENOMINATIVA)	HOSPIFAR, S.R.L.
E/2021-44517	6/8/21	5	Hostasal 100lbs (DENOMINATIVA)	MALLEN VETERINARIA S.A.
E/2021-52796	17/9/21	5	INDUFAR BRONALAR (DENOMINATIVA)	INDUFAR C.I.S.A.
E/2021-56380	7/10/21	5	INTREPID EDGE (DENOMINATIVA)	Corteva Agriscience LLC
E/2021-42206	26/7/21	5	KORJAYA (DENOMINATIVA)	Sanofi
E/2021-21874	19/4/21	5	Levosulmaxx (DENOMINATIVA)	JAIME JORGE BAEZ CROISIER
E/2021-48671	30/8/21	5	LINQ (DENOMINATIVA)	Activz Global, LLC
E/2021-55002	30/9/21	5	LITUMBIA (DENOMINATIVA)	F. Hoffmann-La Roche AG
E/2021-49343	1/9/21	5	LORDESUED (DENOMINATIVA)	LABORATORIOS SUED, S.R.L.
E/2021-6261	5/2/21	5	Magnefusin (DENOMINATIVA)	Laboratorios Pisa, S.A. de C.V.
E/2021-21875	19/4/21	5	Metromaxx (DENOMINATIVA)	JAIME JORGE BAEZ CROISIER
E/2021-49346	1/9/21	5	MIGRAMUS (DENOMINATIVA)	LABORATORIOS SUED, S.R.L.
E/2021-49344	1/9/21	5	NAUSIX (DENOMINATIVA)	LABORATORIOS SUED, S.R.L.
E/2021-44862	9/8/21	5	Neurimmune (DENOMINATIVA)	Neurimmune Holding AG.
E/2021-57033	11/10/21	5	NILUSYN (DENOMINATIVA)	Novartis AG
E/2021-49350	1/9/21	5	NINAVIR (DENOMINATIVA)	LABORATORIOS SUED, S.R.L.
E/2021-44514	6/10/21	5	NUTRAFOS BOVINO PLUS (DENOMINATIVA)	MALLEN VETERINARIA, S.A.
E/2021-55114	1/10/21	5	ORMUSUL (DENOMINATIVA)	SANFER FARMA, S.A.P.I DE C.V.
E/2021-54256	27/9/21	5	PARANOVA (DENOMINATIVA)	LUMINOVA PHARMA CORPORATION GmbH
E/2021-49348	1/9/21	5	PAROMUS (DENOMINATIVA)	LABORATORIOS SUED, S.R.L.
E/2021-57480	13/10/21	5	PHENASEN (DENOMINATIVA)	Phebra Pty Ltd
E/2021-51254	10/9/21	5	PIASKY (DENOMINATIVA)	CHUGAI SEIYAKU KABUSHIKI KAISHA (Chugai Pharmaceutical Co., Ltd.)
E/2021-49035	31/8/21	5	PIETRA ED (DENOMINATIVA)	EUROFARMA GUATEMALA, S.A.
E/2021-51740	13/9/21	5	PROGERMINA (DENOMINATIVA)	LABORATORIOS DE APLICACIONES MÉDICAS, S.A.
E/2021-53486	22/9/21	5	PROHUMUS (DENOMINATIVA)	AGROESA, S. R. L.
E/2021-55117	1/10/21	5	PROTECTUM (DENOMINATIVA)	SANFER FARMA, S.A.P.I DE C.V.
E/2021-53288	21/9/21	5	PROWLER AG (DENOMINATIVA)	Bell Laboratories, Inc.
E/2021-11169	24/8/21	5	ROBANVA (DENOMINATIVA)	LABORATORIOS STEIN, SOCIEDAD ANONIMA
E/2021-53836	23/9/21	5	RUX EZ (DENOMINATIVA)	LABORATORIOS SAVAL S.A.
E/2020-21289	7/7/20	5	RX FARMA (DENOMINATIVA)	LABORATORIOS DE APLICACIONES MÉDICAS, S.A.
E/2021-53166	21/9/21	5	S.O.S. productos orgánicos ecológicos (DENOMINATIVA)	JOE CEDRID PEÑA MARTE
E/2021-56163	6/10/21	5	SAPHNELO (DENOMINATIVA)	AstraZeneca AB
E/2021-53788	11/10/21	5	SEFINI (DENOMINATIVA)	ROMNI IGNAR COLON GONZALEZ
E/2021-48494	27/8/21	5	SIDÓN (DENOMINATIVA)	RAFAEL ELIGIO BÁEZ LÓPEZ
E/2021-57032	11/10/21	5	SIRUNYM (DENOMINATIVA)	Novartis AG
E/2021-58201	18/10/21	5	SUICORTEF (DENOMINATIVA)	SUIPHAR DOMINICANA, S.R.L.
E/2021-49585	2/9/21	5	SUSY (DENOMINATIVA)	EUROFARMA GUATEMALA, S.A.
E/2021-44953	23/9/21	5	TENSIRON (DENOMINATIVA)	LABORATORIOS AHRONO, SRL
E/2020-3393	24/1/20	5	TRISK (DENOMINATIVA)	EUROFARMA GUATEMALA, S.A.
E/2020-47912	24/11/20	5	VAUXIMIDA TUTEUR (DENOMINATIVA)	TUTEUR S.A.C.I.F.I.A
E/2021-51598	13/9/21	5	VIEWGAM (DENOMINATIVA)	FARMACEUTICAS AVANZADAS, S.R.L.
E/2021-45544	27/9/21	8	BLUE MAX (DENOMINATIVA)	LEONIS TEJADA RODRIGUEZ
E/2021-54123	27/9/21	9	8210 (DENOMINATIVA)	3M Company
E/2021-45522	12/8/21	9	DALOS (DENOMINATIVA)	VILLALONA & CAPELLÁN SOFTWARES, S.R.L.
E/2021-33677	5/10/21	9	FAITAL PRO (DENOMINATIVA)	ALI REZA DEHGHAN MANSHADI
E/2021-52260	15/9/21	10	AQUATRACK (DENOMINATIVA)	CORDIS US CORP
E/2021-49757	21/9/21	10	Auryon (DENOMINATIVA)	SERVIMEDIC SI, S.R.L.
E/2021-44851	9/8/21	10	Ava Baby (DENOMINATIVA)	GRACE BABY STORE S.R.L.
E/2021-47894	25/8/21	10	CARDIONOVUM (DENOMINATIVA)	SERVIMEDIC SI, S.R.L.
E/2021-18686	19/4/21	10	HI-PRO (DENOMINATIVA)	INDUSTRIAS COPASA, S.R.L.
E/2021-57247	12/10/21	10	PICLEO (DENOMINATIVA)	Bayer Aktiengesellschaft
E/2021-55189	1/10/21	11	BREIVON (DENOMINATIVA)	DISTRIBUIDORA JADASH, S.R.L.
E/2021-56952	11/10/21	11	EMERIL LAGASSE (DENOMINATIVA)	MSLO Shared IP Sub LP
E/2021-49008	23/9/21	11	GEMA CONFORT (DENOMINATIVA)	GERMAN PEREZ
E/2021-31950	4/8/21	11	GOODER (DENOMINATIVA)	ESTARLIN RAFAEL SALCEDO HERNANDEZ
E/2021-51413	10/9/21	12	GX550 (DENOMINATIVA)	TOYOTA JIDOSHA KABUSHIKI KAISHA (también haciendo negocios como TOYOTA MOTOR CORPORATION)
E/2021-37259	16/9/21	12	SANYER (DENOMINATIVA)	EL SOCIO MOTORS, S.R.L.
E/2021-45263	10/8/21	12	VESPA VXL (DENOMINATIVA)	PIAGGIO & C. S.P.A.
E/2021-55013	30/9/21	16	EMPAKIN (DENOMINATIVA)	CEBI IMPORT & EXPORT, S.R.L
E/2021-53232	21/9/21	16	TROYANO (DENOMINATIVA)	LUIS ALBERTO MONCION MATEO
E/2021-54479	28/9/21	20	ILUSION (DENOMINATIVA)	JOSE MANUEL DE JS PEÑA GOMEZ
E/2021-54447	28/9/21	20	MEGA STAR (DENOMINATIVA)	JOSE MANUEL DE JS PEÑA GOMEZ
E/2021-54961	30/9/21	21	Minca (DENOMINATIVA)	JINZHI WENG
E/2021-45603	12/8/21	21	ROYAL DESSINI (DENOMINATIVA)	FELIX RODRIGUEZ BAEZ
E/2021-31957	4/6/21	22	RCICLO (DENOMINATIVA)	Intrinsic Advanced Materials, LLC.
E/2021-54996	30/9/21	25	ARROZ CON MANGO (DENOMINATIVA)	ORMANDY MANUFACTURING, S.R.L.
E/2021-47787	25/8/21	25	BENEK BRAND DR (DENOMINATIVA)	LAURA TERESA COMPRES RODRIGUEZ
E/2021-37601	1/7/21	25	KANNY (DENOMINATIVA)	DONGMEI CHEN
E/2021-42753	28/7/21	25	KEILLY DE LOS SANTOS KD (DENOMINATIVA)	KEILLY MARIA DE LOS SANTOS QUEZADA
E/2021-55431	4/10/21	25	Mumka Shoes (DENOMINATIVA)	ARTURO DE JESUS BATLLE MATIAS
E/2020-594	7/1/20	27	RUBBERFLEX XTR (DENOMINATIVA)	INTERDECO, S.R.L.
E/2021-45584	12/8/21	27	Smartliner (DENOMINATIVA)	HAROLD MIGUEL ABBOTT LLIBRE
E/2020-593	7/1/20	27	SUPERMAT ESM (DENOMINATIVA)	INTERDECO, S.R.L.
E/2021-42709	17/9/21	29	COTIDIE (DENOMINATIVA)	Van Drie Holding B.V.
E/2021-56063	6/10/21	29	LA GARZA & LA VACA (DENOMINATIVA)	FONT GAMUNDI, S.A.
E/2021-55900	5/10/21	29	LA VACA & LA GARZA (DENOMINATIVA)	FONT GAMUNDI, S.A.
E/2021-41118	28/6/21	29	PUERCOROTORD (DENOMINATIVA)	EDWARD MICHAEL PEREZ TAVERAS
E/2021-53643	22/9/21	30	ARROZ PRISCILLA (DENOMINATIVA)	SUPERMERCADO PRISCILLA, S.R.L

PASA A LA PÁGINA SIGUIENTE

VIENE DE LA PÁGINA ANTERIOR

(210) EXPD.	(220) SOL. FECHA	(511) C.I.	(561)MARCA	(730) SOLICITANTE
E/2021-54373	28/9/21	30	Arroz selecto doña Inés (DENOMINATIVA)	INAURIS PEÑA FELIZ
E/2021-19146	16/4/21	30	Chocolate Higueyano SPAGnVOLA (DENOMINATIVA)	CRISOIRE ZORRILLA PACHECO DE REID, ERIC ALBERTO REID
E/2021-19288	16/4/21	30	Chocolate Seibano SPAGnVOLA (DENOMINATIVA)	CRISOIRE ZORRILLA PACHECO DE REID, ERIC ALBERTO REID
E/2021-20753	28/9/21	30	flordelia chocolate (DENOMINATIVA)	JOAN ALEXANDER GUERRERO CIRIACO
E/2021-46799	19/8/21	30	HIELO CELESTE (DENOMINATIVA)	JOSE ANIBAL WILLIAMS HERNANDEZ, RAUL ANIBAL HERNANDEZ CUEVAS
E/2021-53993	27/9/21	30	HIELO COOL LIAM (DENOMINATIVA)	JUAN WILLIAM TINEO CID
E/2021-52229	15/9/21	30	O BAR (DENOMINATIVA)	NATALIE JADALLA MARIA DE VALENZUELA
E/2021-52780	17/9/21	30	POESIA COLADA (DENOMINATIVA)	POESIA COLADA, S.R.L.
E/2021-57147	12/10/21	30	SALSA CHIMICHURRI SANTA CRUZ (DENOMINATIVA)	PEDRO JOSÉ FRANCISCO FABELO GÓMEZ
E/2021-57143	12/10/21	30	SAZON SANTA CRUZ (DENOMINATIVA)	PEDRO JOSE FRANCISCO FABELO GOMEZ
E/2021-57523	13/10/21	30	square bread (DENOMINATIVA)	OLIVER GALINDO SANCHEZ
E/2021-51597	13/9/21	30	VKING (DENOMINATIVA)	GRUPO FERNAPI SRL
E/2021-55745	11/10/21	31	AUYAMAS PAPASITO ORGÁNICAS (DENOMINATIVA)	RAMÓN HERIBERTO LEÓN RODRÍGUEZ
E/2021-56190	6/10/21	31	BLUE BUFFALO (DENOMINATIVA)	Blue Buffalo Enterprises, Inc.
E/2021-55950	5/10/21	31	PURÉE KISS (DENOMINATIVA)	SOCIÉTÉ DES PRODUITS NESTLÉ, S.A
E/2019-15650	10/4/19	31	TOMATE MONTELIMAR F1 (DENOMINATIVA)	QUIAASA, S.R.L.
E/2021-54947	30/9/21	31	ZANAHORIA BANGOR B-MOX (DENOMINATIVA)	QUIAASA, S.R.L.
E/2021-54949	30/9/21	31	ZANAHORIA BELGRADO B-MOX (DENOMINATIVA)	QUIAASA, S.R.L.
E/2021-48676	30/8/21	32	ACTIVZ AIRO (DENOMINATIVA)	Activz Global, LLC
E/2021-51539	13/9/21	32	AGUA DE LA ALDEA (DENOMINATIVA)	FRANCISCO ANTONIO TAVERAS ALMANZAR
E/2021-52566	16/9/21	32	AGUA EL ALMENDRO (DENOMINATIVA)	DOUGLAL AMAURYZ SENA PÉREZ
E/2021-49030	31/8/21	32	Agua La Diocesana (DENOMINATIVA)	OBISPADO SAN PEDRO DE MACORÍS
E/2021-55561	4/10/21	32	PARAIBA (DENOMINATIVA)	COMERCIALIZADORA DE SERVICIOS PARAIBA, S.R.L.
E/2021-54306	28/9/21	32	SEEDLIP (DENOMINATIVA)	Seedlip Ltd
E/2021-55640	4/10/21	33	1903 by La Aurora (DENOMINATIVA)	LA AURORA, S.A.
E/2021-56104	6/10/21	33	ABSOLUT ELYX (DENOMINATIVA)	The Absolut Company Aktiebolag
E/2021-44025	4/8/21	33	AMSTEL (DENOMINATIVA)	Amstel Brouwerij B.V.
E/2021-55445	4/10/21	33	DILLAR (DENOMINATIVA)	J&J SPIRITS, S.R.L.
E/2021-54742	29/9/21	33	ISOLA MONT REAGA (DENOMINATIVA)	MONT REAGA S.L.
E/2021-50460	13/10/21	33	LA ANTORCHA (DENOMINATIVA)	BRAVO, S.A.
E/2021-54747	29/9/21	33	LA ESENCIA MONT REAGA (DENOMINATIVA)	MONT REAGA, S.L.
E/2021-54748	29/9/21	33	LAS LILAS DE MONT REAGA (DENOMINATIVA)	MONT REAGA, S.L.
E/2021-55438	4/10/21	33	Marqués de la Ensenada (DENOMINATIVA)	SERGIO IVÁN SAINZ DÍEZ
E/2021-54743	29/9/21	33	MONT REAGA (DENOMINATIVA)	MONT REAGA, S.L.
E/2021-54746	29/9/21	33	MONT REAGA CLASICO (DENOMINATIVA)	MONT REAGA, S.L.
E/2021-54744	29/9/21	33	MONT REAGA LA ESPERA (DENOMINATIVA)	MONT REAGA S.L.
E/2021-51689	13/10/21	33	NORDIC (DENOMINATIVA)	BRAVO, S.A.
E/2021-42525	27/7/21	33	Oliver's Marakas Rum (DENOMINATIVA)	MAXIMO IGNACIO LOPEZ BENCOMO
E/2021-54745	29/9/21	33	TEMPO MONT REAGA (DENOMINATIVA)	MONT REAGA, S.L.
E/2021-49162	1/9/21	34	BANGWOODS (DENOMINATIVA)	MOHAMMAD MUSA HAMMAD
E/2021-50913	8/9/21	34	CIGARROS FARFÁN (DENOMINATIVA)	ARTURO ALBERTO ARBAJE TAPIA
E/2020-51645	11/12/20	34	COLTS (DENOMINATIVA)	Agio Caribbean Tobacco Company Ltd.
E/2021-52774	17/9/21	34	ICEBERG (DENOMINATIVA)	British American Tobacco (Brands) Inc.
E/2021-50408	7/9/21	34	SMACKWOODS (DENOMINATIVA)	SMACKWOODS INTERNATIONAL, MOHAMMAD MUSA HAMMAD
E/2021-49432	21/9/21	34	VICTOR SINCLAIR BOHEMIAN (DENOMINATIVA)	EMPRESAS VICTOR SINCLAIR DOMINICANA, S.A.
E/2021-49427	21/9/21	34	VICTOR SINCLAIR CONNECTICUT YANKEE (DENOMINATIVA)	EMPRESAS VICTOR SINCLAIR DOMINICANA, S.A.
E/2021-51603	29/9/21	35	AUDIT BY TDACT (DENOMINATIVA)	TERRERO DIAZ AUDIT, CONSULTING AND TRAINING, S.R.L.
E/2021-52663	17/9/21	35	CRIPTO CON CARLOS CCC (DENOMINATIVA)	MABERLIZ DEL PILAR BELLO DOTEL
E/2021-52128	15/9/21	35	GRAND PUTTING TOUR (DENOMINATIVA)	AUGUSTO ANTONIO REYES VARGAS
E/2021-50041	6/9/21	35	Sheen Curls (DENOMINATIVA)	SHEYLA JOSELAYNE CASTRO TINEO
E/2021-35489	22/6/21	35	SMART WEEK (DENOMINATIVA)	PriceSmart, Inc.
E/2021-56162	6/10/21	35	THEBAR.COM (DENOMINATIVA)	Diageo North America, Inc.
E/2021-46195	27/8/21	36	BANCO CARIBE EN LINEA (DENOMINATIVA)	BANCO MULTIPLE CARIBE INTERNACIONAL, S.A.
E/2021-56785	8/10/21	36	CON FIO (DENOMINATIVA)	PAGÉS BBDO, S. R. L.,
E/2021-37568	1/7/21	36	CONOCE TU BANCO POPULAR (LEMA COMERCIAL)	BANCO POPULAR DOMINICANO, S. A.- BANCO MÚLTIPLE
E/2021-54372	28/9/21	36	DANDO (DENOMINATIVA)	CREDISOL, S.R.L.
E/2021-57540	13/10/21	36	Just Local Seguros Reservas (DENOMINATIVA)	SEGUROS RESERVAS, S.A.
E/2021-50236	6/9/21	36	MUÉVETE EN NUEVAS DIMENSIONES (LEMA COMERCIAL)	BANCO POPULAR DOMINICANO, S. A.- BANCO MÚLTIPLE
E/2021-53983	26/9/21	36	PASEO ACACIAS (DENOMINATIVA)	FINISTERRE CAPITAL, S.R.L.
E/2021-57146	12/10/21	39	IS COLD (DENOMINATIVA)	IS SERVICE LTD
E/2021-49617	2/9/21	39	NIDO (DENOMINATIVA)	JUAN ESTEBAN OCAMPO ACEVEDO
E/2021-51618	28/9/21	39	SKY BOX SERVICE (DENOMINATIVA)	SKY CANA, S. R. L.
E/2021-47248	3/9/21	40	TYRE OLIVER ES-PRIME (DENOMINATIVA)	SERGIO OLIVIERI
E/2021-53338	21/9/21	41	AGENDA DEL PUEBLO (DENOMINATIVA)	1588 PRODUCCION EVENTOS ARTÍSTICOS, S.R.L.
E/2018-5906	9/2/18	41	ATENTO DIGITAL CON NERSON FELIZ	NERSON ANTONIO FELIZ FERRERAS
E/2021-54799	29/9/21	41	BLACK CHACÓN (DENOMINATIVA)	MASSFLOW, S.R.L.
E/2021-48875	31/8/21	41	COMPETENCIA DE CASTILLO DE ARENA GONZALEZ (DENOMINATIVA)	LUIS JOSE GONZALEZ GONZALEZ
E/2021-55687	4/10/21	41	DARLYN NAY (DENOMINATIVA)	GIAN CARLO GARABITO MEJÍA
E/2021-52124	15/9/21	41	EL KAN DRINK HOUSE PUNTA CANA SOCIAL CLUB (DENOMINATIVA)	RAFAEL ALBERTO ABREU PÉREZ
E/2021-54400	28/9/21	41	HRDX (DENOMINATIVA)	Major League Baseball Properties, Inc.
E/2021-37605	12/10/21	41	LA EROTICASH (DENOMINATIVA)	DARIANA CASTILLO SANTANA
E/2021-55689	4/10/21	41	la yilet (DENOMINATIVA)	GIAN CARLO GARABITO MEJÍA
E/2021-49453	2/9/21	41	LuDaxz (DENOMINATIVA)	LUIS DAVID CUEVAS PÉREZ

(210) EXPD.	(220) SOL. FECHA	(511) C.I.	(561)MARCA	(730) SOLICITANTE
E/2021-53535	22/9/21	41	MASTERS SURF REUNION (DENOMINATIVA)	LUIS MANUEL DE JESUS ARACENA JIMENEZ
E/2021-42652	28/7/21	41	MoneySutra (DENOMINATIVA)	JMMB HOLDING COMPANY, S.R.L.
E/2021-37932	8/10/21	41	NUBE ALTA RD (DENOMINATIVA)	FRANKELY AYBAR HIRALDO
E/2021-41153	21/7/21	41	RD EN 24 (DENOMINATIVA)	RENE COLUMNA BRISINDI
E/2021-57023	11/10/21	41	Reifi (DENOMINATIVA)	JHULIEREIFIEL MAMBRU SÁNCHEZ
E/2021-46166	26/8/21	41	Taller Vivencial Plan de Vida Youth (DENOMINATIVA)	YURY PAOLA PINILLA VEGA
E/2021-51785	13/9/21	41	TESLA OWNERS CLUB (DENOMINATIVA)	CHARLES RAFAEL SANCHEZ ZACARIAS
E/2021-57756	14/10/21	41	THE DOCTOR GOLF (DENOMINATIVA)	HUGO NELZON LAZARDE FUENMAYOR
E/2021-41152	29/7/21	41	VUELTA AL PAIS 24H (DENOMINATIVA)	RENE COLUMNA BRISINDI
E/2021-51784	13/9/21	41	ZERO EMISIONRD RADIO CON CHARLES ZANCHEZ (DENOMINATIVA)	CHARLES RAFAEL SANCHEZ ZACARIAS
E/2021-33234	16/6/21	42	INFLUNET (DENOMINATIVA)	MAGNETS MARKETING SOLUTIONS, S.R.L.
E/2021-51947	14/9/21	43	La Mar Club (DENOMINATIVA)	ENTRETENIMIENTOS DIVERSOS ELIAS, S.A.
E/2021-57448	13/10/21	43	NEUE BOUTIQUE HOTELS (DENOMINATIVA)	INVERSIONES JORGE UREÑA, E.I.R.L.
E/2021-55914	5/10/21	43	PANDA EXPRESS (DENOMINATIVA)	Panda Restaurant Group, Inc.
E/2021-35543	22/6/21	43	PRICESMART FRESH KITCHEN (DENOMINATIVA)	Pricesmart, Inc.
E/2021-55437	4/10/21	43	RADISSON BLU (DENOMINATIVA)	Radisson Hospitality Belgium BV/SRL
E/2021-55587	4/10/21	43	RUMBA CUBANA (DENOMINATIVA)	LA TERRAZA FEROVE, S.R.L.
E/2021-56294	7/10/21	44	ENDOVITA (DENOMINATIVA)	RADHANILDA ECHAVARRIA ECHAVARRIA
E/2020-40841	15/10/20	45	EXPERIENCIA • CREATIVIDAD • RESULTADOS (LEMA COMERCIAL)	JIMÉNEZ PEÑA, S.A.S.
E/2021-55316	1/10/21	45	TEQBALL (DENOMINATIVA)	Teqball Holding S.A.R.L
E/2021-50264	6/9/21	1 10	KIT DE HEMODIALISIS HIDROMED (DENOMINATIVA)	HIDROMED, S.R.L.
E/2021-54216	27/9/21	1 17	OASIS (DENOMINATIVA)	SMITHERS-OASIS COMPANY
E/2021-54214	27/9/21	1 17	TerraBrick (DENOMINATIVA)	SMITHERS-OASIS COMPANY
E/2021-53287	21/9/21	1 44	HAZEL 100 (DENOMINATIVA)	Hazel Technologies Inc.
E/2021-53291	21/9/21	1 44	HAZEL ENDURE (DENOMINATIVA)	Hazel Technologies Inc.
E/2021-53286	21/9/21	1 44	HAZEL O (DENOMINATIVA)	Hazel Technologies Inc.
E/2021-53293	21/9/21	1 44	HAZEL ROOT (DENOMINATIVA)	Hazel Technologies Inc.
E/2021-49922	3/9/21	1 5 42	MODERNA (DENOMINATIVA)	ModernaTX, Inc.
E/2021-53285	21/9/21	1 9 35 42 44	HAZEL TECH (DENOMINATIVA)	Hazel Technologies Inc.
E/2021-41827	23/7/21	16 35	SMONEY (DENOMINATIVA)	GRUPO RAMOS, S.A.
E/2021-51822	14/9/21	18 25	TRÊVE (DENOMINATIVA)	NUÑEZ RETAIL INVESTMENT, SRL
E/2021-55314	1/10/21	25 28	TEQBALL (DENOMINATIVA)	Teqball Holding S.A.R.L
E/2021-37017	29/6/21	25 41	EQUIPO GRANDE (LEMA COMERCIAL)	AGUILAS CIBAEÑAS, S.A.S
E/2021-52348	16/9/21	29 30	DE NUESTRA TIERRA PARA TI (LEMA COMERCIAL)	PepsiCo, Inc.
E/2021-53553	4/10/21	29 30	TROPICAL SNNY (DENOMINATIVA)	EDIN ALBERTO MEJIA
E/2021-52965	20/9/21	29 31	Island Farms (DENOMINATIVA)	CESAR ALBERTO CABRAL GENAO
E/2021-56978	11/10/21	29 32	SANTAL (DENOMINATIVA)	LACTALIS CENTRAL AMERICA S.A.S.
E/2021-53937	27/9/21	3 29 31 32 33 39 44	COCO LAND (DENOMINATIVA)	JOWEL BODDEN JIMENEZ
E/2020-51895	15/12/20	3 35	KIKO (DENOMINATIVA)	Kiko S.p.A.
E/2021-53638	22/9/21	3 5	Nosotras V-confident (DENOMINATIVA)	PRODUCTOS FAMILIA, S.A.
E/2021-34967	18/6/21	3 5 9 10 35 39 44	VIVEO (DENOMINATIVA)	CM HOSPITALAR S.A.
E/2021-54604	29/9/21	35 36	LOUNGE POPULAR (DENOMINATIVA)	BANCO POPULAR DOMINICANO, S. A.- BANCO MULTIPLE
E/2021-54603	29/9/21	35 36	MISIÓN ORBIT (DENOMINATIVA)	BANCO POPULAR DOMINICANO, S. A.- BANCO MÚLTIPLE
E/2021-52564	16/9/21	35 36	RALLY ORBIT (DENOMINATIVA)	BANCO POPULAR DOMINICANO, S. A.- BANCO MÚLTIPLE
E/2021-52565	16/9/21	35 36	RUTA ORBIT (DENOMINATIVA)	BANCO POPULAR DOMINICANO, S. A.- BANCO MÚLTIPLE
E/2021-41391	21/7/21	35 36 41 44	Sow My Dreams (DENOMINATIVA)	LEDUNFLY S.A.
E/2021-54120	27/9/21	35 36 45	ANDERSEN (DENOMINATIVA)	Andersen Tax LLC
E/2021-54873	30/9/21	35 39	HERTZ. LET'S GO. (DENOMINATIVA)	HERTZ SYSTEM, INC.
E/2021-53284	21/9/21	35 42 44	HAZEL (DENOMINATIVA)	Hazel Technologies Inc.
E/2021-53846	23/9/21	5 10	DALOTÓ (DENOMINATIVA)	LABORATORIOS AHRONO, S.R.L.
E/2021-53844	23/9/21	5 10	SILEDAN (DENOMINATIVA)	LABORATORIOS AHRONO, S.R.L.
E/2021-55692	4/10/21	5 21	KOLYNOS (DENOMINATIVA)	Colgate-Palmolive Company
E/2021-54398	28/9/21	5 29 30	PROBAR (DENOMINATIVA)	IP Associates, LLC
E/2021-45844	13/8/21	5 30	HAPPICHEW (DENOMINATIVA)	SOCIÉTÉ DES PRODUITS NESTLÉ S.A.
E/2021-52006	14/9/21	7 11	DOOR IN DOOR (DENOMINATIVA)	LG ELECTRONICS INC.
E/2021-52002	14/9/21	7 11	HYGIENE FRESH (DENOMINATIVA)	LG ELECTRONICS INC.
E/2021-32540	8/6/21	7 12	OZONE (DENOMINATIVA)	EDWARD DE JESUS GONZALEZ GUZMAN
E/2021-55237	1/10/21	7 9 11	QLT (DENOMINATIVA)	ALFRABI SMART ELECTRONICS COMPANY, S.R.L.
E/2021-48780	30/8/21	8 11	HONEYSON (DENOMINATIVA)	GISSEL BAEZ GEORGE
E/2021-55767	5/10/21	8 11 21	STYLEADAPT (DENOMINATIVA)	Spectrum Brands, Inc.
E/2021-51912	14/9/21	9 16	CZFS Futura (DENOMINATIVA)	CORPORACIÓN ZONA FRANCA INDUSTRIAL DE SANTIAGO, INC.
E/2021-53921	23/9/21	9 18 25 28	SUPER MARIO (DENOMINATIVA)	Nintendo of America Inc.
E/2021-50065	6/9/21	9 25 41	SUPCORAL (DENOMINATIVA)	CORAL GUTIERREZ HERNANDEZ, HARRY THOMAS VIELUF TAVAREZ
E/2021-54255	27/9/21	9 41	TUDUM (DENOMINATIVA)	Netflix, Inc.
E/2021-49947	3/9/21	9 42	HIKMICRO (DENOMINATIVA)	Hangzhou Hikmicro Sensing Technology Co., Ltd.
E/2021-57310	14/10/21	9 42	MONITOR EN LÍNEA GESTIÓN ENERGÉTICA (DENOMINATIVA)	SUPERINTENDENCIA DE ELECTRICIDAD

FE DE ERRATA

En el boletín de fecha 1**5 de marzo del 2021**, en la página **37 (marcas),** se publicó por error la marca:

LAVRANSA (DENOMINATIVA), EXP. No. 2021-4246 CLASES 30, 31.
Cuando lo correcto es **LABRANZA.**

Pedimos excusas por los inconvenientes ocasionados

CAMBIO DE TITULAR

MARCAS DE FABRICA

(111) #REG.	(511) CL. INTL	(561) MARCA DE FABRICA	(732) TITULAR
192075	1	COLIN (DENOMINATIVA)	QUIAASA, S.R.L.
192105	3	ELKE (DENOMINATIVA)	GIOVANNA BABY COMÉRCIO E INDÚSTRIA EIRELI-ME
231322	3	SOLOCOQUETTE (DENOMINATIVA)	LABORATORIOS DR. COLLADO, S.A.
92236	5	ADVANTAGE (DENOMINATIVA)	Bayer Animal Health GmbH
134539	5	ADVANTIX (DENOMINATIVA)	Bayer Animal Health GmbH
136387	5	ADVOCATE (DENOMINATIVA)	Bayer Animal Health GmbH
133537	5	ANGIOMAX (DENOMINATIVA)	Novartis AG
217898	5	ANTIDEX (DENOMINATIVA)	NOVOSWISS PHARMACEUTICALS, S.A.
217898	5	ANTIDEX (DENOMINATIVA)	LUMINOVA PHARMA CORPORATION GMBH
240607	5	ARTROFLEX (DENOMINATIVA)	Bayer Animal Health GmbH
159536	5	AVICOL (DENOMINATIVA)	Bayer Animal Health GmbH
162072	5	AVIFLOR (DENOMINATIVA)	Bayer Animal Health GmbH
129187	5	BIFOSCAL (DENOMINATIVA)	Bayer Animal Health GmbH
159489	5	BINAS (DENOMINATIVA)	Bayer Animal Health GmbH
34727	5	BOLFO (DENOMINATIVA)	Bayer Animal Health GmbH
79403	5	BOVITRAZ (DENOMINATIVA)	Bayer Animal Health GmbH
144175	5	BYMITE (DENOMINATIVA)	Bayer Animal Health GmbH
206669	5	CELBAR (DENOMINATIVA)	Bayer Animal Health GmbH
29233	5	CLAFORAN (DENOMINATIVA)	SANOFI-AVENTIS DEUTSCHLAND GMBH
175582	5	CREDO (DENOMINATIVA)	Bayer Animal Health GmbH
178607	5	CRUSTAGUARD (DENOMINATIVA)	Bayer Animal Health GmbH
179720	5	DRASTIC DEADLINE (DENOMINATIVA)	Bayer Animal Health GmbH
60015	5	DRONTAL (DENOMINATIVA)	Bayer Animal Health GmbH
258637	5	DUMONT (MIXTA)	EDWARD ALEXANDER RIVERA DIAZ , VLADIMIR DE OLEO MONTERO
194402	5	EFINEX (DENOMINATIVA)	NOVOSWISS PHARMACEUTICALS, S.A.
194402	5	EFINEX (DENOMINATIVA)	LUMINOVA PHARMA CORPORATION GMBH
224992	5	EFINEX MET (DENOMINATIVA)	NOVOSWISS PHARMACEUTICALS, S.A.
224992	5	EFINEX MET (DENOMINATIVA)	LUMINOVA PHARMA CORPORATION GMBH
169078	5	EFINEX MET (DENOMINATIVA)	NOVOSWISS PHARMACEUTICALS, S.A.
169078	5	EFINEX MET (DENOMINATIVA)	LUMINOVA PHARMA CORPORATION GMBH
240716	5	FAGOLAC (DENOMINATIVA)	Bayer Animal Health GmbH
267751	5	FELPREVA (DENOMINATIVA)	VETOQUINOL SA
142760	5	FLUXAVET (DENOMINATIVA)	Bayer Animal Health GmbH
83970	5	GNC (DENOMINATIVA)	GNC Holdings, LLC
80919	5	GNC GENERAL NUTRITION CENTERS Y DISEÑO	GNC Holdings, LLC
105271	5	GNV-LIVE WELL (DENOMINATIVA)	GNC Holdings, LLC
186087	5	GOMEP PREDNEFRIN FORTE (DENOMINATIVA)	ALLERGAN, INC.
154848	5	HIERROX (DENOMINATIVA)	Bayer Animal Health GmbH
132505	5	HORIZON (DENOMINATIVA)	Bayer Animal Health GmbH
218865	5	INTERCEPT (DENOMINATIVA)	Bayer Animal Health GmbH
250272	5	INTRASEAL (DENOMINATIVA)	Bayer Animal Health GmbH
223820	5	KALEIDON (DENOMINATIVA)	MENARINI LATIN AMERICA, S.L.U.
88424	5	KILTIX (DENOMINATIVA)	Bayer Animal Health GmbH
140943	5	KORTEBA (DENOMINATIVA)	Bayer Animal Health GmbH
11604	5	MASTICILINA (DENOMINATIVA)	Bayer Animal Health GmbH
112380	5	MEGA MEN (DENOMINATIVA)	GNC Holdings, LLC
12279	5	NEGASUNT (DENOMINATIVA)	Bayer Animal Health GmbH
12281	5	NEGUVON (DENOMINATIVA)	Bayer Animal Health GmbH
191143	5	NEUROVITAN (DENOMINATIVA)	PROCAPS, S.A. DE C.V.
157163	5	OXITODIN (DENOMINATIVA)	Bayer Animal Health GmbH
12287	5	PECUTRIN (DENOMINATIVA)	Bayer Animal Health GmbH
254855	5	PRADALEX (DENOMINATIVA)	Bayer Animal Health GmbH
178072	5	PROCOX (DENOMINATIVA)	Bayer Animal Health GmbH
135626	5	PROFENDER (DENOMINATIVA)	Bayer Animal Health GmbH
187477	5	ROMPUN (DENOMINATIVA)	Bayer Animal Health GmbH
54024	5	SARNACURAN (DENOMINATIVA)	Bayer Animal Health GmbH
202695	5	SEBACIL (DENOMINATIVA)	Bayer Animal Health GmbH
192701	5	SERESTO (DENOMINATIVA)	Bayer Animal Health GmbH
182177	5	SUPRONAL (DENOMINATIVA)	Bayer Animal Health GmbH
187479	5	TANIDIL (DENOMINATIVA)	Bayer Animal Health GmbH
169246	5	TETRABAC (DENOMINATIVA)	Bayer Animal Health GmbH
267668	5	TRUCID (DENOMINATIVA)	Bayer Animal Health GmbH
244188	5	VERAVIA (DENOMINATIVA)	Bayer Animal Health GmbH
34574	5	VETRIDERM (DENOMINATIVA)	Bayer Animal Health GmbH
134652	5	YATREN (DENOMINATIVA)	Bayer Animal Health GmbH
234996	5	ZEEDLE (DENOMINATIVA)	Bayer Animal Health GmbH
234995	5	ZELNATE (DENOMINATIVA)	Bayer Animal Health GmbH
149361	5	ZEVAMAB (DENOMINATIVA)	MUNDIPHARMA AG
265467	9	AEROPEX (DENOMINATIVA)	SHOKZ HOLDING LIMITED
265430	9	AFTERSHOKZ (MIXTA)	SHOKZ HOLDING LIMITED
272076	9	Openmove (Denominativa)	SHOKZ HOLDING LIMITED
265466	9	SHOKZ (DENOMINATIVA)	SHOKZ HOLDING LIMITED
265468	9	XTRAINERZ	SHOKZ HOLDING LIMITED
279521	10	LUXSMART (DENOMINATIVA)	BAUSCH & LOMB INCORPORTATED
17468	12	BRIGGS & STRATTON (DENOMINATIVA)	BRIGGS & STRATTON, LLC.
154709	12	GALAXY (DENOMINATIVA)	Yokohama Off-Highway Tires America, Inc.
154877	12	PRIMEX (DENOMINATIVA)	Yokohama Off-Highway Tires America, Inc.
76614	16	GNC GENERAL NUTRITION CENTERS (DENOMINATIVA)	GNC Holdings, LLC
105207	16	GNC-LIVE WELL (DENOMINATIVA)	GNC Holdings, LLC
205216	28	FREEMOTION (DENOMINATIVA)	iFIT Inc.
205215	28	HEALTHRIDER (DENOMINATIVA)	iFIT Inc.
205338	28	NORDICTRACK (DENOMINATIVA)	iFIT Inc.
205339	28	PRO-FORM (DENOMINATIVA)	iFIT Inc.
205340	28	WESLO (DENOMINATIVA)	iFIT Inc.
7798	29	CATELLI (DENOMINATIVA)	Barilla America Inc.
7800	30	CATELLI (DENOMINATIVA)	Barilla America Inc.
138298	31	BIFOSCAL (DENOMINATIVA)	Bayer Animal Health GmbH
197826	31	GROBIG (DENOMINATIVA)	Bayer Animal Health GmbH
180893	31	MIRA (DENOMINATIVA)	Bayer Animal Health GmbH
188068	33	DIPLOMAT (DENOMINATIVA)	DIPLOMATICO BRANDING, UNIPESSOAL LDA
71854	33	DIPLOMATICO (DENOMINATIVA)	DIPLOMATICO BRANDING, UNIPESSOAL LDA
149243	33	J.J. MCWILLIAM (DENOMINATIVA)	MCWILLIAM'S WINES GROUP LTD
167312	33	MCWILLIAM'S HANWOOD ESTATE (DENOMINATIVA)	MCWILLIAM'S WINES GROUP LTD
211552	34	PLEIADES (DENOMINATIVA)	Tabacalera SL
211438	34	PLEIADES (MIXTA)	Tabacalera SL
281715	36	ADELANTOS MOVIL (DENOMINATIVA)	ADELANTOS CAPITAL CORP.
273108	36	PLUSVAL (DENOMINATIVA)	Plusval Worldwide
76664	38	GNC GENERAL NUTRITION CENTERS (DENOMINATIVA)	GNC Holdings, LLC
262160	41	MAMAJUANA FEST (DENOMINATIVA)	ASOCIACION DE FABRICANTES DE MAMAJUANA DOMINICANA, INC (AFAMADO)
246966	43	VIKINGO RIBS (DENOMINATIVA)	COCINAS JMD SRL
276586	44	MEDICALL (MIXTA)	CONSULTORES 1635, S.R.L.
279553	45	Aliat Abogados (Denominativa)	BRAINLINKS CONSULTING GROUP SRL Y GRUPO SHM, S.R.L.
12527	1 , 5	CALFON (DENOMINATIVA)	BAYER ANIMAL HEALTH GMBH
200703	1, 5	AQUABOSSO (DENOMINATIVA)	Bayer Animal Health GmbH
75882	1, 5	NATURAL BRAND Y DISEÑO	GNC Holdings, LLC
75881	1, 5	PREVENTIVE NUTRITION Y DISEÑO	GNC Holdings, LLC
224143	1, 5	SALILEX (DENOMINATIVA)	Mega Labs S.A.
54077	1, 5, 10	PRO-SPOT (DENOMINATIVA)	Bayer Animal Health GmbH
75885	1, 5, 10	ULTRA MEGA (ESTILIZADA)	GNC Holdings, LLC
194449	12 , 35	RUNWAY ENDURO (DENOMINATIVA)	GITI TIRE PTE. LTD
76028	16, 25, 26	PRO PERFORMANCE (DENOMINATIVA)	GNC Holdings, LLC
199472	18, 25, 35	FIGURATIVATAF Global Holding AG	
209386	18, 25, 35	TAF THE ATHLETE'S FOOT (MIXTA)	TAF Global Holding AG
211946	28, 41	IFIT (DENOMINATIVA)	iFIT Inc.
193262	3, 10, 30	MEBO (DENOMINATIVA)	MEBO INTERNATIONAL INC.
224014	3, 4, 29, 30	SOLOCOCO DAE (MIXTA)	LABORATORIOS DR. COLLADO, S.A.
154304	3, 5	REMEDOR (DENOMINATIVA)	Bayer Animal Health GmbH
248069	3, 5	SENSI-CARE (DENOMINATIVA)	MEDLINE INDUSTRIES, INC.
218190	5, 29	PRO PERFORMANCE (DENOMINATIVA)	GNC Holdings, LLC
180072	5, 31	LEVAGUARD (DENOMINATIVA)	Bayer Animal Health GmbH
230432	5, 31	NEPTRA (DENOMINATIVA)	Bayer Animal Health GmbH
231225	5, 31	VARENZIN (DENOMINATIVA)	Bayer Animal Health GmbH
281141	9, 35	2GO TU TIENDA DE CONVENIENCIA (MIXTA)	HUGO TECHNOLOGIES SOCIEDAD ANÒNIMA DE CAPITAL VARIABLE (HUGO, S.A. DE C.V.)
281142	9, 35	hugo 2go (Mixta)	HUGO TECHNOLOGIES SOCIEDAD ANÒNIMA DE CAPITAL VARIABLE (HUGO, S.A. DE C.V.)
278648	9, 35, 39, 42	Chopi (Mixta)	HUGO TECHNOLOGIES SOCIEDAD ANÒNIMA DE CAPITAL VARIABLE (HUGO, S.A. DE C.V.)
250295	9, 42	BCS SowDition (Denominativa)	Bayer Animal Health GmbH
215152	9, 42, 44	IFIT (DENOMINATIVA)	iFIT Inc.

RENOVACIONES

MARCAS DE FABRICA

(111) #REG.	(511) CL. INTL	(561) MARCA DE FABRICA	(732) TITULAR
187494	1	CAR-KOOL (MIXTA)	CARLOS RENE TSCHEN VALLADARES
122911	1	F 500 & (DISEÑO)	BASF SE
193221	1	PHYLLUM MAX F: SC (DENOMINATIVA)	ANASAC DOMINCANA SRL
191651	3	ASETESA, TU MEJOR ALIADO DEL SECTOR INMOBILIARIO (LEMA COMERCIAL)	ASETESA, S.R.L.
191285	3	COLOR TOUCH (DENOMINATIVA)	WELLA INTERNATIONAL OPERATIONS SWITZERLAND SÀRL
189122	3	DERMACARE SIEGFRIED (DENOMINATIVA)	LABORATORIOS SIEGFRIED S.R.L.
192813	3	DUTTI SPORT (DENOMINATIVA)	GRUPO MASSIMO DUTTI, S.A.
191402	3	ENDURECEDOR PICO DE ORO (DENOMINATIVA)	RICARDO MANUEL FERREIRA MOTA
191263	3	ENERPEEL (DENOMINATIVA)	GENERAL TOPICS SRL
186788	3	EVONEZ (DENOMINATIVA)	SENOBIA LERON JIMENEZ DE ALCANTARA
191572	3	HERBALIFE HERBAL ALEO GEL REFRESCANTE CORPORAL (DENOMINATIVA)	HERBALIFE INTERNATIONAL, INC.
191584	3	HERBALIFE HERBAL ALEO JABON LIQUIDO PARA MANOS Y CUERPO (DENOMINATIVA)	HERBALIFE INTERNATIONAL, INC.

PASA A LA PÁGINA SIGUIENTE

VIENE DE LA PÁGINA ANTERIOR

(111) #REG.	(511) CL. INTL	(561) MARCA DE FABRICA	(732) TITULAR
191567	3	HERBALIFE HERBAL ALOE ACONDICIONADOR FORTIFICANTE (DENOMINATIVA)	HERBALIFE INTERNATIONAL, INC.
191571	3	HERBALIFE HERBAL ALOE CREMA PARA MANOS Y CUERPO (DENOMINATIVA)	HERBALIFE INTERNATIONAL, INC.
191570	3	HERBALIFE HERBAL ALOE JABON DE TOCADOR (DENOMINATIVA)	HERBALIFE INTERNATIONAL, INC.
191569	3	HERBALIFE HERBAL ALOE SHAMPOO FORTIFICANTE (DENOMINATIVA)	HERBALIFE INTERNATIONAL, INC.
190483	3	JAROL LINE (DENOMINATIVA)	SONIA MARIA ARREDONDO GERMAN
193802	3	KERAGREEN BY LBD (DENOMINATIVA)	ROBERTO VALLEJO GUERRERO
190165	3	NACTALIA (DENOMINATIVA)	LABORATORIOS SIEGFRIED S.R.L.
191729	3	POWER PODS (DENOMINATIVA)	THE PROCTER & GAMBLE COMPANY
135743	3	PRECISION (DENOMINATIVA)	CHANEL SARL
190808	3	SENSCIENCE (DENOMINATIVA)	ZOTOS INTERNATIONAL, INC.
186940	3	TIC TAC CLEAN (DENOMINATIVA)	SENOBIA LERON JIMENEZ DE ALCANTARA
191731	3	TRILLIANCE (DENOMINATIVA)	WELLA OPERATIONS US, LLC
191289	4	ENI I-RIDE (MIXTA)	ENI, S.P.A.
192324	5	AE POXINE (DENOMINATIVA)	ZOETIS SERVICES LLC
191794	5	ALBIDIUM (DENOMINATIVA)	PABLO JUAN PEREZ FERNANDEZ
190794	5	ALGA 1000 (DENOMINATIVA)	COMERCIAL ESTEVEZ, S.R.L.
190793	5	ALGA PLUS K (DENOMINATIVA)	COMERCIAL ESTEVEZ, S.R.L.
124004	5	AROMENAL (DENOMINATIVA)	PANALAB SOCIEDAD ANONIMA
190769	5	BEDIX (DENOMINATIVA)	PABLO JULIAN PEREZ FERNANDEZ
138040	5	CADUET (DENOMINATIVA)	PFIZER PFE US HOLDINGS 4 LLC
194094	5	CARBOMUBRIT (DENOMINATIVA)	LABORATORIOS BRITANIA, S.R.L.
191568	5	CITROGUARD (DENOMINATIVA)	UNITED INDUSTRIES CORPORATION
51989	5	DECA-DURABOLIN (DENOMINATIVA)	ASPEN GLOBAL INCORPORATED
31778	5	DECIDEX (DENOMINATIVA)	MEGA LABS, S.A.
51990	5	DOLNOTINN (DENOMINATIVA)	MEGA LABS, S.A.
20457	5	EPC (DENOMINATIVA)	ETHICAL PHARMACEUTICAL, CXA.
51696	5	FIBRILAN (DENOMINATIVA)	GEFARCA INDUSTRIA FARMACEUTICA PEREZESPINOSA, S.R.L.
137659	5	FIGURATIVA	MERK KGAA
194092	5	FOSFOBRITMAX (DENOMINATIVA)	LABORATORIOS BRITANIA, S.R.L.
194412	5	FTY (DENOMINATIVA)	NOVARTIS AG
193129	5	GELTRIOBRIT (DENOMINATIVA)	LABORATORIOS BRITANIA, S.R.L.
51686	5	GLOVITON (DENOMINATIVA)	GEFARCA INDUSTRIA FARMACEUTICA PEREZESPINOSA, C. POR A., (GEINFAPER)
191172	5	GLUCOSHOT (DENOMINATIVA)	P&G HEALTH GERMANY GMBH
194080	5	KRISHI (DENOMINATIVA)	AGRO ESPINAL SRL
32023	5	LIDIL (DENOMINATIVA)	MEGA LABS, S.A.
193921	5	LIVASTINA (DENOMINATIVA)	LABORATORIOS BRITANIA, S.R.L.
192008	5	MONONINE (DENOMINATIVA)	CSL BEHRING L.L.C.
194001	5	MOXICLOBRIT (DENOMINATIVA)	LABORATORIOS BRITANIA, S.R.L.
190314	5	NACTALIA (DENOMINATIVA)	LABORATORIOS SIEGFRIED S.R.L.
191136	5	NEURODIPINA (DENOMINATIVA)	GEFARCA INDUSTRIAS FARMACEUTICAS PEREZESPINOSA SRL (GEINFAPER)
191143	5	NEUROVITAN (DENOMINATIVA)	PROCAPS, S.A. DE C.V.
191796	5	NISIROL (DENOMINATIVA)	MEGA LABS, S.A.
123930	5	OSPARTAN (DENOMINATIVA)	MEGA LABS, S.A.
52031	5	OVESTIN (DENOMINATIVA)	ASPEN GLOBAL INCORPORATED
190766	5	PERDIZ (DENOMINATIVA)	PABLO JULIAN PEREZ FERNANDEZ
52010	5	PRESUDERM (DENOMINATIVA)	MEGA LABS, S.A.
192929	5	PTANFEBRIT (DENOMINATIVA)	LABORATORIOS BRITANIA, S.R.L.
194477	5	SANDIMMUN (DENOMINATIVA)	NOVARTIS AG
192701	5	SERESTO (DENOMINATIVA)	BAYER INTELLECTUAL PROPERTY GMBH
51692	5	STENOBRONCHIAL (DENOMINATIVA)	GEFARCA INDUSTRIA FARMACEUTICA PEREZESPINOSA, S.R.L.
124003	5	SUPRAFLEX (DENOMINATIVA)	PANALAB SOCIEDAD ANONIMA
130453	5	TABLETAS EN FORMA DE CORAZON (MIXTA)	MERK KGAA
123970	5	VIXCEF (DENOMINATIVA)	MEGA LABS, S.A.
194153	5	WILLOWOOD (DENOMINATIVA)	AGRO ESPINAL SRL
190767	5	ZENAI (DENOMINATIVA)	PABLO JULIAN PEREZ FERNANDEZ
122750	6	NEXANS (DENOMINATIVA)	NEXANS
122729	6	NEXANS (DENOMINATIVA)	NEXANS
128451	7	MARQUIS (ESCRITA EN LETRAS CARACTERISTICAS)	NINGBO MARQUIS HI-TECH CO., LTD.
122747	9	NEXANS (DENOMINATIVA)	NEXANS
122734	9	NEXANS (DENOMINATIVA)	NEXANS
32977	9	OSTER (DENOMINATIVA)	SUNBEAM PRODUCTS, INC.
129834	9	SAP (LOGO)	SAP SE
190582	10	DIXTAL (DENOMINATIVA)	DIXTAL BIOMEDICA INDUSTRIA E COMERCIO LTDA.
190680	10	NIPRO MEDICAL CORPORATION (MIXTA)	NIPRO MEDICAL CORPORATION, CORP.
190557	11	GOLDSTAR RACO (DENOMINATIVA)	RAMON CORRIPIO SUCS, C. POR A.
190621	11	LIGHTROOM (MIXTA)	BLUMERICA
190676	11	ROOMELECTRIC (MIXTA)	BLUMERICA
191084	11	SCALEWATCHER (DENOMINATIVA)	J.P. DE BAAT DOELMAN
190999	11	TEMPBLUE (DENOMINATIVA)	CARRIER ENTERPRISE, LLC
52558	12	IMPREZA (DENOMINATIVA)	SUBARU CORPORATION
187258	16	DISEÑO DE CARPETA	SANDRA ERNESTINA ROA GUZMAN
122488	16	DIVER AND GLOBE LOGO	PADI AMERICAS, INC.
52234	16	FOUR SEASONS HOTELS-RESORTS Y DISEÑO DE ARBOL (MIXTA)	FOUR SEASONS HOTELS (BARBADOS) LTD.
122487	16	PADI Y DISEÑO	PADI AMERICAS, INC.
142569	16	PAMPERS (DENOMINATIVA)	THE PROCTER & GAMBLE COMPANY
142568	16	PAMPERS BABY DRY (DENOMINATIVA)	THE PROCTER & GAMBLE COMPANY
20365	16	UHU (MIXTA)	UHU GMBH & CO. KG
191088	17	SAN FU (DENOMINATIVA)	SHUEN YUE INDUSTRIAL CO. LTD.
193091	19	CASTEL (MIXTA)	CARLOS IGNACIO MAESTRE ARTIÑANO
120612	22	CORDIFLEX (DENOMINATIVA)	ALAMBRES Y CABLES, C. POR A.
52092	24	DUETTE (DENOMINATIVA)	HUNTER DOUGLAS INDUSTRIES SWITZERLAND GMBH
124095	25	HARLEY-DAVIDSON (DENOMINATIVA)	H-D U.S.A., LLC
122408	25	SOUTH POLE (DENOMINATIVA)	WICKED FASHIONS, INC.
191329	29	BEL (MIXTA)	BEL

(111) #REG.	(511) CL. INTL	(561) MARCA DE FABRICA	(732) TITULAR
7798	29	CATELLI (DENOMINATIVA)	BARILLA AMERICA INC.
52217	29	DANO (DENOMINATIVA)	ARLA FOODS AMBA
124020	29	JAMON COCIDO EXTRA HIGUERAL (DENOMINATIVA)	CENTRAL ROMANA CORPORATION, LTD.
52215	29	MILEX (DENOMINATIVA)	ARLA FOODS AMBA
190174	29	NACTALIA (DENOMINATIVA)	LABORATORIOS SIEGFRIED S.R.L.
139103	29	ORE-IDA (DENOMINATIVA)	H.J. HEINZ COMPANY BRANDS LLC
7800	30	CATELLI (DENOMINATIVA)	CATELLI FOODS CORPORATION
191110	30	DISEÑO DE UN KOALA A COLOR	MOLINOS VALLE DEL CIBAO, C. POR A.
191799	30	EMPAQUES DE LA GAITA (DENOMINATIVA)	CESAR DE JESUS UREÑA UREÑA
141464	30	FRITOS (DENOMINATIVA)	PEPSICO, INC.
124178	30	KINDER SORPRESA (ESCRITA CON LETRAS CAPITALES NEGRAS)	FERRERO S.P.A.
189178	30	OIKOS (DENOMINATIVA)	THE DANNON COMPANY, INC.
139105	30	ORE-IDA (DENOMINATIVA)	H.J. HEINZ COMPANY BRANDS LLC
52397	31	DISEÑO DE "O" (MIXTA)	NOVUS INTERNATIONAL, INC.
188540	32	AGUA NUEVA JERUSALEN (DENOMINATIVA)	CONCILIO EVANGELICO DE LAS ASAMBLEAS DE DIOS INC.
194480	32	STACKER2 6 HOUR POWER (DENOMINATIVA)	DISFARMACO, SRL.
194313	34	GOLD MOUNT (MIXTA)	KAANE AMERICAN INTERNATIONAL TOBACCO COMPANY FZE
191418	34	QUESADA (MIXTA)	TABACOS DE EXPORTACION INC., (TABADEX)
191519	35	ASETESA VENDE (DENOMINATIVA)	ASETESA, S.R.L.
191469	35	ASETESA, TU LADO EN ASUNTOS INMOBILIARIO (LEMA COMERCIAL)	ASETESA, S.R.L.
191466	35	ASETESA, TU MEJOR ALIADO DEL SECTOR INMOBILIARIO (DENOMINATIVA)	ASETESA, S.R.L.
191467	35	ASETESA: ASESORIA Y ASISTENCIA TECNICA (LEMA COMERCIAL)	ASETESA, S.R.L.
190552	35	NACTALIA (DENOMINATIVA)	LABORATORIOS SIEGFRIED S.R.L.
191367	36	ASETESA (DENOMINATIVA)	ASETESA, S.R.L.
191645	36	ASETESA VENDE (DENOMINATIVA)	ASETESA, S.R.L.
191650	36	ASETESA, TU LADO EN ASUNTOS INMOBILIARIO (LEMA COMERCIAL)	ASETESA, S.R.L.
191649	36	ASETESA: ASESORIA Y ASISTENCIA TECNICA (LEMA COMERCIAL)	ASETESA, S.R.L.
192063	36	CUENTA DE AHORRO PROGRAMADO DE LA NACIONAL (DENOMINATIVA)	ASOCIACION LA NACIONAL DE AHORROS Y PRESTAMOS PARA LA VIVIENDA
121033	36	IBURSA	GRUPO FINANCIERO INBURSA, S.A.B. DE C.V.
122046	36	INBURSA Y LOGO	GRUPO FINANCIERO INBURSA, S.A.B. DE C.V.
124886	36	PRUDENTIAL FINANCIAL (LOGO)	THE PRUDENTIAL INSURANCE COMPANY OF AMERICA
190782	36	SAN DACIL DE LA NACIONAL (DENOMINATIVA)	ASOCIACION LA NACIONAL DE AHORROS Y PRESTAMOS PARA LA VIVIENDA
190823	38	*256 (MIXTA)	ASOCIACION LA NACIONAL DE AHORROS Y PRESTAMOS PARA LA VIVIENDA
193220	38	LIBRE CLARO (DENOMINATIVA)	CLARO S.A.
191280	38	SES (MIXTA)	SES S.A.
193438	38	SMART CLARO (MIXTA)	CLARO S.A.
193495	38	SMARTPHONE CLARO (DENOMINATIVA)	CLARO S.A.
191537	39	H (MIXTA)	HANJIN KAL CORP.
191351	39	HANJIN (MIXTA)	HANJIN KAL CORP.
191226	40	CELLTRION (DENOMINATIVA)	CELLTRION HOLDINGS CO., LTD.
122562	41	DIVER AND GLOBE LOGO	PADI AMERICAS, INC.
190774	41	NO CAIGAS EN LA TRAMPA Y AHORRA (DENOMINATIVA)	ASOCIACION LA NACIONAL DE AHORROS Y PRESTAMOS PARA LA VIVIENDA
122564	41	PADI Y DISEÑO	PADI AMERICAS, INC.
191881	42	CELLTRION (DENOMINATIVA)	CELLTRION HOLDINGS CO., LTD.
190144	42	NACTALIA (DENOMINATIVA)	LABORATORIOS SIEGFRIED S.R.L.
189926	43	'LA LOCANDA" (DENOMINATIVA)	EMILIO D'ACHILLE/CHARLES C J ROLAND ROY
52022	1, 5	CARDIOPIRIN ROWE (DENOMINATIVA)	MEGA LABS, S.A.
20370	1, 5	UHU (DENOMINATIVA)	UHU GMBH & CO. KG
51489	1, 5, 10	BRILLO (DENOMINATIVA)	ARMALY SPONGE COMPANY
52015	1, 5, 10	SOLPADEINE (DENOMINATIVA)	ASPEN GLOBAL INCORPORATED
52014	1, 5, 10	SOLPADOL (DENOMINATIVA)	ASPEN GLOBAL INCORPORATED
194449	12, 35	RUNWAY ENDURO (DENOMINATIVA)	LABORATORIOS SIEGFRIED S.R.L.
190696	18, 25, 35	GAP (MIXTA)	GAP (ITM) INC.
190598	18, 25, 35	GAP KIDS (DENOMINATIVA)	GAP (ITM) INC.
190602	18, 26, 25, 28, 35	BABY GAP (DENOMINATIVA)	GAP (ITM) INC.
189368	2, 3, 4, 5, 32, 33	PRICE CHOICE (DENOMINATIVA)	HIPERMERCADOS OLE, S.A.
191709	24, 25	OFFCORSS (MIXTA)	C.I. HERMECO S.A.
192644	25, 28	AQUATEK (MIXTA)	PRODUCTOS SUPERIORES, S.A.
52173	29, 30	SELVA NEGRA (DENOMINATIVA)	SIGMA ALIMENTOS S.A. DE C.V.
193586	29, 30, 32	NUTRILITE (DENOMINATIVA)	ALTICOR INC.
193262	3, 10, 30	MEBO (DENOMINATIVA)	MEBO INTERNATIONAL INC.
53110	3, 21	AVEDA (DENOMINATIVA)	AVEDA CORPORATION
190830	3, 44	FIGURATIVA	WELLA INTERNATIONAL OPERATIONS SWITZERLAND SÀRL
194400	3, 9, 10, 11, 16, 29, 30, 35, 38, 41, 42, 43, 44, 45	NUTRILITE (DENOMINATIVA)	ALTICOR INC.
191347	36, 43	OCCIDENTAL VACATION CLUB-GRAND LEVEL (MIXTA)	BARCELO GESTION HOTELERA S.L.
193003	38, 41	PREPAGO KID'S CLARO (DENOMINATIVA)	CLARO S.A.
190478	4, 9, 14, 24, 26, 28	GAP (DENOMINATIVA)	GAP (ITM) INC.
192035	5, 29, 30, 32	PRONOKAL (DENOMINATIVA)	PRONOKAL HEALTH GROUP, SOCIEDAD LIMITADA
187299	7, 12	G G MOTORS (DENOMINATIVA)	G & G IMPORT, S.R.L.
190699	9, 14, 18, 35	BR (MIXTA)	BANANA REPUBLIC (ITM) INC.

CAMBIO DE TITULAR

NOMBRES COMERCIALES

(111) # REG.	(561) NOMBRE COMERCIAL	(510) ACTIVIDAD	(732) TITULAR
112976	AGRODEVI	COMERCIALIZACIÓN DE POLLITOS Y POLLITAS BEBE, INCUBACIÓN, IMPORTACIÓN Y EXPORTACIÓN.	AGROPECUARIA DEL VIADUCTO (AGRODEVI), S.R.L.
644637	ALIAT ABOGADOS	OFICINA DE ABOGADOS. PRESTACIÓN DE SERVICIOS DE ASESORÍAS LEGALES, FINANCIERAS Y ADMINISTRATIVAS; REPRESENTACIÓN LEGAL EN LITIGIOS, ARBITRAJES Y CONCILIACIONES	BRINLINKS CONSULTING GROUP S.R.L./GRUPO SHM, S.R.L.
559956	ANALISA LABORATORIO CLINICO	SERVICIOS DE ANALISIS CLINICO GENERAL.	ANALISA LABORATORIO CLINICO, S.R.L.
645616	ARAJET	TRANSPORTE; ENVASADO Y ALMACENAMIENTO DE MERCANCÍAS; ARREGLO DE VIAJES; SERVICIOS DE TRANSPORTE AÉREO.	FLYCANA HOLDINGS LIMITED Y DW DOMINICAN WINGS, S.A.
623238	ASOCIACION DE FABRICANTES DE MAMAJUANA DOMINICANA AFAMADO	ENTIDAD SIN FINES DE LUCRO, DEDICADA A LA PROTECCIÓN DE LOS INTERESES COMUNES DE LA INDUSTRIA FABRICANTE DE LA MAMAJUANA DE LA REPÚBLICA DOMINICANA Y SU PROMOCIÓN A NIVEL MUNDIAL.	ASOCIACION DE FABRICANTES DE MAMAJUANA DOMINICANA, INC (AFAMADO)
617411	AXKIM TECHNOLOGY	SERVICIO DE CONSULTORÍA, IMPORTACIÓN, COMERCIALIZACIÓN Y VENTA AL POR MAYOR Y DETALLE DE EQUIPOS ELECTRÓNICOS.	AXKIM TECHNOLOGY, S.R.L.
645859	BAEZ PEREZ PHARMA	COMPRA, VENTA Y DISTRIBUCIÓN DE MEDICAMENTOS Y PRODUCTOS FARMACOLÓGICOS.	EMELY ISABEL BAEZ VARGAS
547958	BOULEVARD DE LA SALUD PUNTA CANA AT CANATOWN	SERVICIOS MÉDICOS, DE SALUD, MEDICINA EN GENERAL.	MARGIL TVPM SERVICES, S.R.L.
542434	BUENA VISTA COCOA QUIALITY	COMERCIALIZACION DE PRODUCTOS AGRICOLAS.	BUENA VISTA COCOA QUIALITY SRL.
314935	BUSINESS POINT LNM	ASESORIA Y SOPORTE ADMINISTRATIVO EN ADMINISTRACION DE PEQUEÑAS Y MEDIANAS EMPRESAS	BUSINESS POINT LNM
647089	CABICASH SOLUTIONS	SERVICIOS DE GESTIÓN DE CALL CENTER Y SERVICIOS DE BACK OFFICE, ASÍ COMO REALIZAR GESTIONES DE NEGOCIOS EN GENERAL.	JOSE MIGUEL UREÑE ROSA
538247	CALIDELYS	PROCESADORA, DISTRIBUIDORA Y COMERCIALIZADORA DE ALIMENTOS Y BEBIDAS.	YOLENNE MARIA LIRIANO DE LA CRUZ
649170	CARDANO BUSINESS GROUP	SERVICIOS DE RADIODIFUSION.	CARDANO BUSINES GROUP, S.R.L.
393549	CERO ESTRÉS TOURS	RESERVACIONES DE HOTELES NACIONALES E INTERNACIONALES.	ANABEL FRIAS FELIPE DE ZORRILLA / JOSE ZORRILLA QUEZADA
617644	CHATINA COLMADO	DISTRIBUCION Y VENTA DE PRODUCTOS COMESTIBLES, DETERGENTES, EMBUTIDOS, FRUTAS Y VEGETALES.	MAKEN OBSAINT
648355	COMERCIALIZADORA ZHIAO	SERVICIOS DE COMERCIALIZACIÓN, GESTIÓN, FABRICACIÓN, PRODUCCIÓN, ELABORACIÓN, ALMACENAMIENTO, CONSIGNACIÓN.	JIANFEI LI
411844	COMPAÑIA DE INVERSIONES MIRHECI	COMPRA Y VENTA DE MUEBLES TALES COMO: MUEBLES PARA OFICINA, EL HOGAR Y SUS ACCESORIOS	MIGUEL ANGEK CIPION FAMILIA
633082	CONFECCIONES Y TEXTILES R&C FULL BODY	CONFECCIÓN Y VENTA DE ROPA INTERIOR, PRENDAS PARA DORMIR Y ROPA PARA LA PLAYA, MASCULINA Y FEMENINA.	AMAURYS SANTANA SEVERINO
601098	CONSTRUCCIONS ATMOSPHERE AND TECHNOLOGY	INNOVACION E INSTALACION DE PARQUES EOLICO DE ENERGIA RENOVABLE.	JOEL JOSE ALCANTARA RUIZ
552337	CUANTO TE PESA TU PESO	NUTRICIÓN Y PSICOLOGÍA.	MARGARITA ALEJANDRINA MODESTO DE LOS SANTOS
449751	D' RO'S CAFÉ	CAFETERÍA.	WILLIAM JOSE ROMANO ROSARIO
578663	DELESTE	PROVEEDOR DE SERVICIOS MÉDICOS EN GENERAL, SERVICIOS ODONTOLÓGICOS Y SERVICIOS OFTALMOLÓGICOS.	FRED OSCAR IMBERT
606741	DOMINICAMERICA SIGNATURE PUNTA CANA DSP	COMPRA, VENTA, ALQUILER, CONSTRUCCION DE VILLAS, CASAS, APARTAMENTOS, NEGOCIOS INMOBILIARIOS.	GILLES LAVIGNE
525176	DUMONT	VENTA, DISTRIBUCION, COMERCIALIZACION, FABRICACION DE PRODUCTOS FARMACEUTICOS.	EDWARD ALEXANDER RIVERA DIAZ, VLADIMIR DE OLEO MONTERO
603795	ENTRA CONSULTING REPÚBLICA DOMINICANA	PRESTACION DE SERVICIOS DE CONSULTORIA,, PLANEACION, EJECUCION Y GERENCIAMIENTO DE PROYECTOS EN MATERIA ENERGETICA.	ENTRA CONSULTING REPÚBLICA DOMINICANA, S.R.L.
455196	EVC EVOLUTION COURIER AND CARGO	TRANSPORTE DE TODO TIPO DE CARGA NACIONAL E INTERNACIONAL, TERRESTRE, AEREO Y MARITIMO.	DAVID SOSA CHAVEZ/RAITER JOSE CEBALLOS JIMENEZ
79551	FARMACIA JOSEFINA	VENTA DE MEDICAMENTOS Y COSMETICOS.	FARMACIA JOSEFINA, SRL.
628042	FARMACIA NARSA	VENTA DE MEDICAMENTOS, ACCESORIOS Y COSMÉTICOS PARA DAMAS.	ANA MARIA SILVERIO FIGUEREO
649979	FARMACIA SAN JOSE LA ALTAGRACIA	COMERCIALIZACION DE PRODUCTOS FARMACEUTICOS.	BARTOLITO GROUP, S.R.L.
467427	GNC GENERAL NUTRITION CENTERS	SERVICIOS DE TIENDA DE VENTA AL POR MENOR, ESPECIALIZADA EN VENTA DE ALIMENTOS SALUDABLES	GNC HOLDINGS, LLC
646983	GRUPO BAHIA TORO	SERVICIOS DE LIMPIEZA DE SUPERFICIE DE YATES.	GRUPO BAHIA TORA, S.R.L.
352723	HAPPY DRIVE CENTER DH	ESCUELA Y DENTRO DE BUCEO.	HAPPY DIVE CENTER DH, S.R.L.
601678	INNOVACIÓN Y DESARROLLO EDUCATIVO INDED	SERVICIOS DE ASESORÍA Y CONSULTORÍA SOBRE PRODUCTOS VINCULADOS A LA EDUCACIÓN Y FORTALECIMIENTO INSTITUCIONAL.	MARIA GENEROSA DEL CARMEN CORPORARN GARCIA/DULVIS DARIEL MEJIA GARCIA
493092	INVERSIONES A. SANTANA SABINO	CONFECCIÓN DE INTERIORES, PRENDAS PARA DORMIR, ROPA PARA LA PLAYA, A LA VENTA Y DISTRIBUCIÓN DE PRODUCTOS NATURALES, ELECTRODOMÉSTICOS Y ACCESORIOS.	NURYS MARGARITA SIRETE/INGINIO SANTANA
328758	INVERSIONES MAELMA	IMPORTACION Y EXPORTACION DE PRODUCTOS FARMACEUTICOS, EQUIPOS MEDICOS.	INVERSIONES MAELMA, S.R.L.
631410	INVERSIONES MOFIPEC	SERVICIOS DE COMERCIALIZACIÓN, GESTIÓN, PRODUCCIÓN, ELABORACIÓN, ALMACENAMIENTO, CONSIGNACIÓN.	GERARDO SUAREZ MORELL
524063	INVERSIONES TARAMACA	PURIFICACIÓN, EMBOTELLAMIENTO, VENTA Y DISTRIBUCIÓN DE AGUA EMBOTELLADA, PRODUCCIÓN, VENTA Y DISTRIBUCION DE HIELO EN FUNDAS.	INVERSIONES TARAMACA, S.A.S.
460248	JARDIN MINITAS VILLAS	DMINISTRACIÓN DE PROPIEDADES, SERVICIOS DE VILLAS, EMPLEADOS Y DEMÁS, COMPRA, ASÍ COMO TAMBIÉN LAS OPERACIONES INMOBILIARIA	COSTASUR DOMINICANA, S.A.
549321	JARDIN MINITAS VILLAS 0109	ADMINISTRACION DE TODO TIPO DE PROPIEDADES.	COSTASUR DOMINICANA, S.A.
610329	JERISOL PLUS	VENTAS DE PRODUCTOS CAPILARES.	CLARISOL EUSEBIO SANTANA
591298	JUGOS UNITAMPI	FABRICACIÓN DE JUGOS, COMERCIALIZACIÓN DE JUGOS, VENTAS DE MATERIA PRIMA E IMPORTACIÓN DE MATERIA PRIMA PARA JUGOS, Y CUALQUIER OTRA ACTIVIDAD RELACIONADO CON EL OBJETO PRINCIPAL.	JOSE TEJADA GARCIA
450568	KHAWCORP	COMPRA Y VENTA DE INMUEBLES, ASESORIA FINANCIERA Y FISCAL.	FIDEL OTHMAN/NASER OTHMAN
359019	LARIMARCA	EMPRESA COMERCIALIZADORA DE LARIMAR, AREA JOYERÍA.	MARIANO RODRIGUEZ DISLA
641219	LASSO	IMPORTACION, COMPRA, VENTA Y FINANCIAMIENTO DE VEHICULO.	LASSO FINANCE & CO., S.R.L.
476516	LAVARA TERRAZA LOUNGE	VENTA DE BEBIDAS ALCOHOLICAS.	NOEL DE LA CRUZ FERREIRAS GARCIA
616230	LEMOREY RENT CAR SERVICE	ALQUILER O RENTA DE VEHICULOS DE TODO TIPO	LEMOREY RENT CAR SERVICE, SRL.
418267	LIGA DE GOLF DIPLOMATICA Y CONSULAR DIPLOGOLF	ENTIDAD SIN FINES DE LUCRO.	SONIA ALTAGRACIA VILLANUEVA SUED DE BROUWER
638594	LIKEWIZE DOMINICANA	COMPRA, VENTA, IMPORTACIÓN, ALQUILER, INSTALACIÓN, REPARACIÓN, DISTRIBUCIÓN, REPRESENTACIÓN Y PRESTACIÓN DE SERVICIOS DE TELÉFONOS, CELULARES Y BEEPERS.	LIKEWIZE CORP.
630130	LTD PRODUCTIONS	PRODUCCIÓN DE LARGOMETRAJES DOMINICANOS.	ANDRES ALBERTO CASTILLO PLANAS
638931	MAROLA-SFM TAPAS BAR PIZZERIA	VENTA DE COMIDAS, PIZZAS Y BEBIDAS.	ELARIO PRESTAMOS FLASH, S.R.L.
312157	MINISTERIO IGLESIA EVANGELICA PENTECOSTAL HEBREO 6:13	ACTIVIDAD RELIGIOSA.	FRANCISCO DE LOS SANTOS DE LOS SANTOS / FLERIDA DE LOS SANTOS DE DE PAULA
553200	MOISES GYM	GIMNASIO.	LEONEL MOISES VASQUEZ FABIAN
745810	MON ATELIER	PERSONALIZACIONES EN BORDADO, SUBLIMACIÓN, VINIL TEXTIL, VINIL ADHESIVO, TARJETERIA Y MANUALIDADES.	DANIELA PORTELA ALVAREZ
595130	ODANI ENTERTAINMENT	GRUPO CON VOCACIÓN EN TELECOMUNICACIONES, RADIO DIFUSORA, ESTUDIO DE GRABACIÓN AUDIOVISUAL.	ODANI ENTERTAINMENT, S.R.L.
567338	ODANI REALTOR	INVERSIONES INMOBILIARIAS Y ALQUILER DE PROPIEDADES.	ODANI REALTOR, S.R.L.
541622	PALIN FURNITURE	FABRICACIÓN Y VENTA DE MUEBLES EXÓTICOS.	MARIO PALIN OLIVERO
590696	PROMOTORA DOLTESA	COMERCIALIZACION DE PROVISIONES	PROMOTORA DOLTESA, S.R.L.
318558	PROROOFING C.I.I.	SERVICIOS DE IMPERMEABILIZACIÓN Y AISLAMIENTO TÉRMICO.	PROROOFING C.I.I, SRL
564569	RIVER BOX FITNESS CENTER	SERVICIOS DE ENTRENAMIENTO FÍSICO, REHABILITACIÓN DEPORTIVA, DESARROLLO PSICOMOTOR.	RIVER BOX FITNESS CENTER, S.R.L.
576607	SIGNE SOFTWARE & CONSULTING	DESARROLLO DE SOFTWARE, COMERCIALIZACIÓN, DISTRIBUCIÓN DE EQUIPOS ELECTRÓNICOS, VENTA DE EQUIPOS DE OFICINAS, CONSULTORÍA Y AUDITORÍA DE SOFTWARE, CONSULTORÍA TRIBUTARIA E IMPOSITIVA, VENTA DE ACCESORIOS DE COMPUTADORAS.	JOSE RAMON VALDEZ TAVERA
455253	SOMOS VIAJES	TOUR OPERADOR Y AGENCIA DE VIAJES.	SOMOS VIAJES, SRL.
538088	SUPER COLMADO ALMACEN FERNANDEZ RAMIREZ	VENTA DE ALIMENTOS Y BEBIDAS, CAFETERÍA, VENTA DE COMIDA CRIOLLAS, PROVISIONES FRESCAS, ABARROTES, VENTA AL POR MAYOR Y DETALLE DE PROVISIONES ALIMENTICIAS.	LICETTE FERNANDEZ RAMIREZ
577682	TABERNÁCULO EVANGELÍSTICO DE LA REPÚBLICA DOMINICANA MOVIMIENTO MISIONERO MUNDIAL	ASOCIACIÓN SIN FINES DE LUCRO, DEDICADA A LA COMUNIÓN RELIGIOSA DE CRISTIANOS EVANGÉLICOS.	TABERNÁCULO EVANGELÍSTICO DE LA REPÚBLICA DOMINICANA MOVIMIENTO MISIONERO MUNDIAL
647923	TECNOWOYZA	SERVICIOS DE ANÁLISIS, DISEÑO, DESARROLLO, CONSULTORÍA, IMPLEMENTACIÓN, INTEGRACIÓN, COMERCIALIZACIÓN.	GENESIS PILAR MARTINEZ PANTALEON
464781	THRIVE	DESARROLLO Y FABRICACION DE TECNOLOGIA	FALCONEYE, S.R.L.
651185	VARGAS GUZMAN ACCOUNTING CENTER	SERVICIOS DE CONTABILIDAD TALES COMO: ASESORÍA FINANCIERA, ASUNTOS FISCALES, ANÁLISIS DE COSTOS, CONSULTORÍA DE CONTABILIDAD COMERCIAL Y AUDITORÍA.	DILCIA YSABEL VARGAS SANCHEZ

CAMBIO DE DIRECCION

MARCAS DE FABRICA

(111) # REG.	(511) CLASE INTL	(561) MARCA DE FABRICA	(732) TITULAR	(732) NUEVA DIRECCION
270302	5	ALZAM (DENOMINATIVA)	PSICOFARMA, S.A. DE C.V.	Calzada de Tlalpan No.4369, Colonia Toriello Guerra, Delegación Tlalpan, C.P. 14050,Ciudad de Mexico, Mexico.
192462	5	CYSTONE (DENOMINATIVA)	HIMALAYA GLOBAL HOLDINGS, LTD.	Himalaya House,138 Elgin Avenue, PO Box 1162, Grand Cayman, KY1 1102, Cayman Islands.
158031	5	MEBO (DENOMINATIVA)	MEBO INTERNATIONAL INC.	1785 South profarma ave, Ontario, CA 91761, USA.
122729	6	NEXANS (DENOMINATIVA)	NEXANS	4 Allee de L'arche, 92400, Courbevoie, Francia.
122750	6	NEXANS (DENOMINATIVA)	NEXANS	4 Allee de L'arche, 92400, Courbevoie, Francia.
122734	9	NEXANS (DENOMINATIVA)	NEXANS	4 Allee de L'arche, 92400, Courbevoie, Francia.
122747	9	NEXANS (DENOMINATIVA)	NEXANS	4 Allee de L'arche, 92400, Courbevoie, Francia.
51605	29	OILCORN (DENOMINATIVA)	MERCASID, S.A.	Av. Máximo Gómez 182, Ensanche La Fe, Distrito Nacional, Santo Domingo, Rep.Dom.
51489	1, 5, 10	BRILLO (DENOMINATIVA)	ARMALY SPONGE COMPANY	Armaly Sponge Company
193262	3, 10, 30	MEBO (DENOMINATIVA)	MEBO INTERNATIONAL INC.	1785 South profarma ave, Ontario, CA 91761, USA.

CAMBIO DE DIRECCION

NOMBRES COMERCIALES

(111) # REG.	(561) NOMBRE COMERCIAL	(732) TITULAR	(732) NUEVA DIRECCION
590858	BRYANYELI AUTO IMPORT	BRYANJ JOEL BATISTA FERNANDEZ	Av. Nicolás de Ovando 142, Ensanche Luperón, Distrito Nacional, Santo Domingo, Rep. Dom.
631533	EADP SOLUCIONES MULTIPLES	ENALIS ACEVEDO JIMINIAN/DARIO RAMON PAYAMPS SALCEDO	Calle 3 #7, Villa Elena, Santiago de los Caballeros, Rep.Dom.
655552	GARSSON JOYERIA	DARVISON ALEXANDER GARCIA GOMEZ	C/ García Godoy, Plaza Mary Mod. 4, centro de la ciudad, La Vega, Rep. Dom.
653679	HOTEL DON JULIO	JULIO CESAR LOPEZ SENID	Hermanos Trejo 26, San Martín, Higüey, La Altagracia, Rep. Dom.
584920	INSTITUTO CHROMOMED	BARY GEORDERLY BIGAY MERCEDES	Av. Pedro Henriquez Ureña, No.83, sector El Vergel, Distrito Nacional, Santo Domingo, Rep.Dom.
325724	LA LOMA SOTAVENTO	VALRHONA	12-14-16-18 Avenue du Président Roosevelt 26600-Tain L'Hermiyage Francia.
314228	ROSER ROOFING SYSTEM	MR. YEEHAENG KIM	43, Naeri-gil 19-gil, Amnyang-eup, Gyeongsan-si, Gyeongsangbuk-do, República de Corea.
144056	SEQUITRANS	SEQUITRANS, S.A.	Av. San Martín No.209, Ensanche La Fe, Santo Domingo, Distrito Nacional, Rep. Dom.

RENOVACIONES

NOMBRES COMERCIALES

(111) # REG.	(561) NOMBRE COMERCIAL	(510) ACTIVIDAD	(732) TITULAR
316985	AGENCIA ADUANAL MANUEL TORIBIO & ASOCIADOS	AGENTES ADUANALES.	MANUEL EDUARDO TORIBIO FERMIN
322839	ALTAGRACIA SANTANA PHARMA	IMPORTACIÓN, DISTRIBUCIÓN, COMPRA Y VENTAS DE MEDICAMENTOS Y EQUIPOS MÉDICOS.	ALTAGRACIA SANTANA BAUTISTA
325549	ARMERIA LA NACIONAL	IMPORTACION Y VENTA, ALMACENAMIENTO, REVENDEDORES DE SUSTANCIAS EXPLOSIVAS Y ARMAS DE FUEGO, RECARGAR MUNICIONES, REPARACION Y MANTENIMIENTO DE LAS MISMAS.	ERMES RODRIGUEZ PAULINO
524185	ASOCIACIÓN DE PROPIETARIOS PARQUE COMERCIAL LOS CEDROS	ASOCIACIÓN SIN FINES DE LUCRO, LA CUAL TIENE POR OBJETO LA PROTECCIÓN DE LOS DERECHOS DE LOS PROPIETARIOS QUE SE ENCUENTRAN DENTRO DEL PERÍMETRO DONDE SE ENCUENTRA EL PARQUE COMERCIAL LOS CEDROS.	JOSÉ ERNESTO SÁNCHEZ BERGES
134526	ASOCIACION DE TAXISTA DE BELLA VISTA	SERVICIO DE TAXI.	ASOCIACION DE TAXISTA DE BELLA VISTA
321071	AZ FILMS/PRODUCCIONES	CASA PRODUCTORA DE TELEVISIÓN, CINE, DE EVENTOS, CONCIERTOS, RELACIONES PÚBLICAS.	MAXIMO ALBERTO ZAYAS CORONADO
321310	BANCO DE SANGRE FUENTE DE VIDA	TAMIZAJE DE UNIDADES DE SANGRE VOLUNTARIA Y DIRIGIDA. (POR REPOSICIÓN).	LESBIA ESTHER LLAVERIAS POLANCO/PEDRO GARCIA RIJO
322706	BDO ESENFA	OFRECER SERVICIOS DE ALTOS NIVELES Y/O DIPLOMADOS, SEMINARIOS INTERNACIONALES, CURSOS DE ACTUALIZACIÓN.	GUSTAVO ALBERTO ORTEGA CORDERO/GENARO SORIANO GUZMAN
316842	BIODENTAL DR. SANCHEZ JORGE	PRESTAR SERVICIOS DENTALES EN GENERAL PARA LAS PERSONAS Y CUALESQUIERA OTRAS ACTIVIDADES RELACIONADAS.	FULGENCIO EMMANUEL SANCHEZ JORGE
314935	BUSINESS POINT LNM	ASESORIA Y SOPORTE ADMINISTRATIVO EN ADMINISTRACION DE PEQUEñAS Y MEDIANAS EMPRESAS	BUSINESS POINT LNM
315592	CARITAS DIOCESANA LA ALTAGRACIA, CDLA	REALIZAR SERVICIOS RELACIONADOS CON VENTAS DE PRODUCTOS FARMACÉUTICOS.	ALICIA INES DEL PERPETUO S. MARTINEZ CARRASQUILLA
321499	CARNICERIA VALERIO	COMPRA Y VENTA DE CARNES EMBUTIDOS, PESCADOS.	MANUEL VALERIO FARIA
322417	CENTRO EDUCATIVO MIVEAR	IMPARTIR DOCENCIA NIVEL INICIAL Y BÁSICO	YSABEL PAULA RODRIQUEZ GUERRA DE LORA
323368	CENTRO EDUCATIVO PROF. MIGUEL DADUS	EDUCACIÓN INICIAL, BÁSICA Y MEDIA.	MIGUEL ANGEL DADUS VALDEZ
319242	CENTRO ODONTOLOGICO DOMINICO-ESPAÑOL DRA. ANGELA MARIA DE LA CRUZ	CLÍNICA ODONTOLÓGICA.	ANGELA MARIA DE LA CRUZ
137695	CLIP INTERNACIONAL	VENTA DE EQUIPOS Y MATERIALES DE OFICINA Y DE JUGUETERIA.	CLIP INTERNACIONAL
315880	COMBUSTIBLES MONUMENTAL	VENTA Y DISTRIBUCIÓN DE COMBUSTIBLES.	MANUEL ROLANDO GONZALEZ COLLADO
326585	COMERCIAL RAYNELL	VENTAS DE TODO TIPOS DE ALIMENTOS AL POR MAYOR Y DETALLE.	LEONEL EMILIO MATOS CALDERON
321340	CONSEJO REGIONAL DE DESARROLLO CRD	INSTITUCIÓN SIN FINES DE LUCRO DEDICADA AL DESARROLLO SOCIAL DE LAS PROVINCIAS DEL NORDESTE.	JAIME ANTONIO MARIZAN SANTANA
315364	COOPERATIVA DE AHORRO Y CREDITO MOMON BUENO COOPBUENO	COOPERATIVISMO DE AHORROS Y PRÉSTAMOS ENTRE ASOCIADOS.	COOPERATIVA DE AHORRO Y CRÉDITO MOMÓN BUENO INC.
322765	DISEÑO DE BUHO (EMBLEMA)	DESARROLLO DE PROGRAMAS DE EDUCACIÓN FINANCIERA QUE IMPULSA LA ASOCIACIÓN PARA EL DESARROLLO DE MICROEMPRESAS.	ASOCIACION PARA EL DESARROLLO DE MICROEMPRESAS INC. (ADEMI)
323262	DITEQ EQUIPMENT SUPPLIERS	IMPORTACIÓN, EXPORTACIÓN Y VENTA DE ARTÍCULOS Y EQUIPOS FERRETEROS.	DIEGO VASQUEZ ESTRADA
320791	DUPONDIUS	SERVICIOS DE PODOLOGÍA, QUIROPEDIA, MASAJE, REFLEXOLOGÍA PODAL, CUIDADO Y MANTENIMIENTO DE LOS PIES EN GENERAL.	DORIS ELENA RAMIREZ RODRIGUEZ
134656	EL CASTILLO DEL NIÑO	IMPORTACIÓN, EXPORTACIÓN, DE TODA CLASE DE MERCANCÍAS PARA NIÑOS, BEBÉ Y ADULTOS.	IVETTE HERNANDEZ FLORENTINO
321466	EL CASTILLO DEL NIÑO (ROTULO)	IMPORTACIÓN, EXPORTACIÓN, DE TODA CLASE DE MERCANCÍAS PARA NIÑOS, BEBÉ Y ADULTOS.	IVETTE HERNANDEZ FLORENTINO
137235	ELITE SECURITY SERVICE DOMINICANA	SERVICIOS DE SEGURIDAD Y PROTECCIÓN.	ELITE PATROL DOMINICANA, S.A.
315146	EPLANNERS	DISEÑO, CONCEPTUALIZACIÓN, PRODUCCIÓN Y EJECUCIÓN DE EVENTOS, TANTO EMPRESARIALES COMO PERSONALES.	LUIS GERMAN FIGUEROA VANEGAS
326047	FIDUCIA POPULAR	ACTIVIDADES BANCARIAS TALES COMO: SEGUROS, NEGOCIOS FINACIEROS, NEGOCIOS MONETARIOS,	BANCO POPULAR DOMINICANO S.A, BANCO MULTIPLE
326048	FIDUCIARIA BANCO POPULAR	ACTIVIDADES BANCARIAS TALES COMO: SEGUROS, NEGOCIOS FINANCIEROS,NEGOCIOS MONETARIOS, NEGOCIOS INMOBILIARIOS.	BANCO POPULAR DOMINICANO S.A, BANCO MULTIPLE
323373	FIDUCIARIA BHD	FUNGIR COMO FIDUCIARIO PARA LA ADMINISTRACIÓN Y GESTIÓN DE TODO TIPO DE FIDEICOMISOS CONSTITUIDOS CONFORME A LA LEY.	CENTRO FINANCIERO BHD, S.A.
326049	FIDUCIARIA POPULAR	OFRECER SERVICIOS FIDUCIARIOS DENTRO DEL MARCO DE LA LEGISLACION DOMINICANA. A TALES FINES PODRA REALIZAR FIDEICOMISOS DE PLANIFICACION SUCESORAL.	BANCO POPULAR DOMINICANO S.A, BANCO MULTIPLE
326007	FIDUPOPULAR	ACTIVIDADES FINANCIERAS TALES COMO: SEGUROS, NEGOCIOS FINANCIEROS, NEGOCIOS MONETARIOS, Y ADEMAS NEGOCIOS INMOBILIARIOS.	BANCO POPULAR DOMINICANO, C. POR A., BANCO MULTIPLE
318922	FREEDOM INTERNATIONAL MINISTRIES	EQUIPAR A LOS SEGUIDORES DE JESUCRISTO A DISCIPULAR A OTROS EN TODAS LAS ÁREAS DE LA VIDA A TRAVÉS DE LA ENSEÑANZA BÍBLICA, SERVICIO CRISTIANO Y RELACIONES DE TUTORÍA.	JASON MICHAEL HILGEMAN
321941	FUNDACION DE IGLESIAS PENTECOSTAL PERSEVERANCIA EN DIOS JUAN 15:4	TRABAJO MINISTERIAL DE ADULTOS Y JÓVENES, PREDICAR LA PALABRA, CASA DE ORIENTACIÓN FAMILIAR, PRESTAR AYUDA COMUNITARIA.	NIDIA JOHNSON DISHMEY / JEREMIAS DE LUNA JOHNSON / DEVORAH DE LUNA JOHNSON / ELIZABETH DE LUNA JOHNSON
320392	FUNDACION DESARROLLO INTEGRAL MANOS ANARANJADAS	SIN FINES DE LUCRO, PRESTARLE AYUDA A LOS NIÑOS, NIÑAS, ADOLECENTES Y JOVENES DE ESCASOS RECURSOS.	REISI KATRINE SANTANA FELIZ
318981	FUNDACIÓN SAN PEDRO DE MACORÍS	FAVORECER EL NACIMIENTO DE UNA CONCIENCIA PROVINCIAL QUE SIRVA DE BASE PARA UNA SOLIDA UNIDAD E INTEGRACIÓN DE TODAS LAS COMUNES DE LA PROVINCIA.	FUNDACIÓN SAN PEDRO DE MACORÍS, INC.
318359	GB SUPPLY IMPORT GRAFICA	SERVICIOS DE IMPRESIÓN DE DOCUMENTOS EN GENERAL.	JUAN ANTONIO GUZMAN GUZMAN

PASA A LA PÁGINA SIGUIENTE

VIENE DE LA PÁGINA ANTERIOR

(111) # REG.	(561) NOMBRE COMERCIAL	(510) ACTIVIDAD	(732) TITULAR
326069	GESTORA DE FIDUCIAS POPULAR	ACTIVIDADES BANCARIAS COMO: SEGUROS, NEGOCIOS FINANCIEROS, NEGOCIOS MONETARIOS, NEGOCIO INMOBILIARIOS.	BANCO POPULAR DOMINICANO, C. POR A., BANCO MULTIPLE
322237	GLESIA DE DIOS LUZ EN EL CAMINO (ROTULO)	PROPAGAR Y PROMOVER EL EVANGELIO, COMO LA VERDAD INELUDIBLE DE TODOS LOS TIEMPOS A TODAS LAS PERSONAS	LUISA DAMARIS FRANCO GREEN
322747	GREEN RUBBER	VENTA, DISTRIBUCION Y COMERCIALIZACION DE GOMAS, LUBRICANTES, PIEZA DE VEHICULOS.	ARAMIS GABINO RAMOS VALDEZ
320347	GREEN VM DOMINICANA	COMERCIALIZACION DE PRODUCTOS DEBELLEZA	IDELFONSA MONTERO LEBRON
139574	GRUPO CAROL	ADMINISTRACIÓN DE NEGOCIOS DE FARMACIA EN GENERAL.	GRUPO CAROL, S.A.
34601	HACHE, DE LOS SANTOS	INSTALACIÓN Y MANT. SISTEMAS ELÉCTRICOS EN GENERAL.	HACHE, DE LOS SANTOS, S.A.
321927	IGLESIA CRISTIANA	REALIZAR ACTIVIDADES CRISTIANAS Y PREDICAR EL EVANGELIO DE JESUCRISTO, COLABORANDO CON LA TRANSFORMACIÓN DE VIDAS EN NUESTRO PAÍS.	IGLESIA CRISTIANA INC
321596	IGLESIA JESUCRISTO REY Y SEÑOR	IGLESIA CRISTIANA EVANGELICA DESTINADA A PREDICAR LA PALABRA DE DIOS.	ANA EVA OVALLE MARTINEZ
322379	INAGE	DISEÑOS Y EJECUCION DE OBRAS DE INFRAESTRUCTURAS.	RAFAEL DANILO LOPEZ DIAZ
319506	INFOCENTRO	SEGUROS, NEGOCIOS FINANCIEROS, NEGOCIOS MONETARIOS, NEGOCIOS INMOBILIARIOS.	INFOCENTRO POPULAR, S.A.
312902	J. FRANKENBERG	FABRICACIÓN Y VENTAS DE PRODUCTOS PLÁSTICOS.	J. FRANKENBERG, C. POR A.
321383	JUNTA ASOCIADA PARA EL DESARROLLO DE LA PRESA TAVERA BAO, JASPADEBAO	ORGANIZACIÓN SIN FINES DE LUCRO, DESTINADA A CONTRIBUIR CON EL DESARROLLO INTEGRAL DE LAS COMUNIDADES COMPRENDIDAS EN LA ZONA SUROESTE DEL MUNICIPIO DE JANICO.	FELIX FRIAS NUÑEZ
320096	JUNTA DE VECINOS LOS SAMANES	ORGANIZACIÓN SIN FINES DE LUCRO PARA VELAR POR EL BIENESTAR DE LA COMUNIDAD.	PEDRO JAIME LIRIANO MARTINEZ / BRUNO ANTONIO ROSARIO MENDEZ
316907	KHOURY INDUSTRIAL	FABRICA BLOQUES Y AGREGADOS.	KHOURY INDUSTRIAL, S A
325724	LA LOMA SOTAVENTO	PLANTACIÓN DE CACAO.	VALRHONA
319018	MANCOMUNIDAD DE AYUNTAMIENTOS DE SEMANA (MAS)	CONTRIBUIR CON EL DESARROLLO SOCIO ECONÓMICO DE LOS MUNICIPIOS QUE LA INTEGRAN, PROCURANDO . EL BIENESTAR GENERAL DE LA POBLACIÓN	MANCOMUNIDAD DE AYUNTAMIENTOS DE SAMANA (MAS)
322638	MAYORMED	VENTA, DISTRIBUCIÓN, COMERCIALIZACIÓN, IMPORTACIÓN, EXPORTACIÓN DE PRODUCTOS FARMACÉUTICOS, HOSPITALARIOS.	MARIA DEL CARMEN BARROSO FERNANDEZ
131106	MG PUBLIC RELATIONS	ASESORAMIENTO EN MATERIA DE IMAGEN CORPORATIVAS A EMPRESAS PÚBLICAS Y PRIVADAS.	LARA GUERRERO DE ALVAREZ
320884	MR. OPTIC	OPTICAS QUE VENDEN LENTES, MONTURAS, GAFAS, EXAMENES DE LA VISTA.	ESTEVIN UBEN CESPEDES
322007	MR. OPTIC (ROTULO)	OPTICAS QUE VENDEN LENTES, MONTURAS, GAFAS, EXAMENES DE LA VISTA.	ESTEVIN UBEN CESPEDES
321707	NAVIDAD PA'L PUEBLO	CELEBRACIÓN DE FERIAS POPULARES CON MOTIVO DE PROMOCIÓN Y VENTA DE PRODUCTOS ALIMENTICIOS AGRÍCOLAS Y MANUFACTURADOS DE PRIMERA NECESIDAD.	BIENVENIDO ENMANUEL RODRIGUEZ
314138	OPAM CARGO	TRANSPORTACIÓN, IMPORTACIÓN Y EXPORTACIÓN DE MERCANCÍA, VÍA AÉREA, TERRESTRE O MARÍTIMA A NIVEL NACIONAL E INTERNACIONAL, REALIZAR GESTIONES ADUANALES, PAGOS DE IMPUESTOS, ETC.	OMAR LEONARDO PEREZ GARCIA
319221	ORATORIO CENTRO JUVENIL MARIA AUXILIADORA	INSTITUCION EDUCATIVA PASTORAL.	SOCIEDAD SALESIANA
322714	PA' GOZA TOURS P G	TOURS OPERADOR.	AMADO FERMIN ESPINOSO / MAYRA ANDREA GUZMAN BREA / FLORA ALTAGRACIA REYES ACOSTA / ESTEFANIA FERMIN ESPINO
326105	PARA QUE VEAS Y TE VEAS BIEN	OPTICAS QUE VENDEN LENTES, MONTURAS, GAFAS, EXAMENES DE LA VISTA.	ESTEVIN UBEN CESPEDES
139746	POPULAR FIDEICOMISOS	ACTIVIDADES FINANCIERAS DIVERSAS.	GRUPO POPULAR, S.A.
323261	PRODUCTOS ISNELI	VENTA DE DULCES Y GALLETAS.	ISAEL DE JESUS NUÑEZ GONZALEZ
138135	PROEMPAQUES NACIONALES	VENTAS Y DISTRIBUCIÓN DE MATERIALES PROMOCIONALES, EMPAQUES, ENVASES.	LUIS EMILIO DE CASTRO
318558	PROROOFING C.I.I.	SERVICIOS DE IMPERMEABILIZACIÓN Y AISLAMIENTO TÉRMICO.	CENTRO INTEGRAL DE IMPERMEABILIZACIÓN S.A.
316599	RAMON MICHELIS & ASOCIADOS	COMPRA Y VENTA DE INMUEBLES, PRESTAMOS HIPOTECARIOS, PRESTAMOS PERSONALES Y AFINES.	MARCIAL HERMOGENES RAMON MICHELIS
318848	RESIDENCIAL DON PERSIO LOPEZ	DESARROLLO DE URBANIZACIÓN Y COMERCIALIZACIÓN DE INMUEBLES.	PERSIO J FCO ANT DE JS LOPEZ CONTRERAS
316100	ROALPE	ASESORES, CONSULTORES Y VENDEDORES DE SEGUROS.	ODALIS PEÑA MOYA
320822	ROYE & CO	VENTA DE PRODUCTOS DE BELLEZA EN GENERAL.	ROBERTO YENA DULCE
144056	SEQUITRANS	TRANSPORTE DE CARGA ESPECIALIZADA.	SEQUITRANS, S.A.
322691	SOLUCIONES DECORATIVAS RODRIGUEZ & CRUCETA	CONFECCION, COMPRAS, VENTAS E IMPORTACION DE TODO TIPO DE CORTINA	JOSE DE JESUS RODRIGUEZ ALMANZAR / DEYANIRA ALTAGRACIA CRUCETA ALMANZAR
322737	SPA APOLO	SPA Y MASSAGE SAUNA.	ADALBERTO PEREZ RODRIGUEZ
313735	TEMPLO BIBLICO DE LOS MINA ELOHIM	PREDICAR EL EVANGELIO DE NUESTRO SEÑOR JESUCRISTO, DE ACUERDO CON LAS SAGRADAS ESCRITURAS, POR TODOS LOS MEDIOS POSIBLES A TODA LA COMUNIDAD.	ALFONSO RIVAS BATISTA
137014	YOGURT CAMPO FRIO	VARIEDAD DE PRODUCTOS LÁCTEOS.	ESTEBAN DICENT

PUBLICACIONES DE SIGNOS DISTINTIVOS
CON ELEMENTOS GRÁFICOS

(540) MARCA: 4 Square (MIXTA)
(511) CLASE: 3
(210) EXP. NO.: 21/51464
(730) SOLICITANTE: SORA KOZMETIK SANAYI TICARET ANONIM SIRKETI
(220) FECHA SOLICITUD: 10 de Septiembre de 2021

(540) MARCA: IgraDerm, natural skin cosmetics (MIXTA)
(511) CLASE: 3
(210) EXP. NO.: 21/55107
(730) SOLICITANTE: Yngrid Yvanova Rivera Peguero
(220) FECHA SOLICITUD: 1 de Octubre de 2021

(540) MARCA: Lukera HAIR CARE (MIXTA)
(511) CLASE: 3
(210) EXP. NO.: 21/51083
(730) SOLICITANTE: Claudett Carrasco Martínez
(220) FECHA SOLICITUD: 9 de Septiembre de 2021

(540) MARCA: Shea Moisture COMMUNITY COMMERCE (MIXTA)
(511) CLASE: 3
(210) EXP. NO.: 21/54877
(730) SOLICITANTE: Unilever
(220) FECHA SOLICITUD: 30 de Septiembre de 2021

(540) MARCA: Shea Moisture (MIXTA)
(511) CLASE: 3
(210) EXP. NO.: 21/54878
(730) SOLICITANTE: Unilever
(220) FECHA SOLICITUD: 30 de Septiembre de 2021

(540) MARCA: VITAFER-L GOLD (MIXTA)
(511) CLASE: 5
(210) EXP. NO.: 20/20078
(730) SOLICITANTE: NATURAL MEDY DISTRIBUCIONES, S.A.S.
(220) FECHA SOLICITUD: 29 de Junio de 2020

(540) MARCA: joy (MIXTA)
(511) CLASE: 9
(210) EXP. NO.: 21/44722
(730) SOLICITANTE: PepsiCo, Inc.
(220) FECHA SOLICITUD: 6 de Agosto de 2021

(540) MARCA: RAZZA (MIXTA)
(511) CLASE: 9
(210) EXP. NO.: 21/54204
(730) SOLICITANTE: OCHELARI OPTIC S.A.S.
(220) FECHA SOLICITUD: 27 de Septiembre de 2021

(540) MARCA: HyperCaptive (MIXTA)
(511) CLASE: 11
(210) EXP. NO.: 21/56557
(730) SOLICITANTE: COWAY Co., Ltd.
(220) FECHA SOLICITUD: 8 de Octubre de 2021

(540) MARCA: LUISTONE (MIXTA)
(511) CLASE: 12
(210) EXP. NO.: 21/45629
(730) SOLICITANTE: Shandong Shuangwang Rubber Co., Ltd
(220) FECHA SOLICITUD: 12 de Agosto de 2021

(540) MARCA: (FIGURATIVA)
(511) CLASE: 14
(210) EXP. NO.: 19/38083
(730) SOLICITANTE: Marine Christine Germain
(220) FECHA SOLICITUD: 17 de Septiembre de 2019

(540) MARCA: Pirela BEACHWEAR (MIXTA)
(511) CLASE: 25
(210) EXP. NO.: 21/53574
(730) SOLICITANTE: Jorgelina Isabel Pirela Pulido
(220) FECHA SOLICITUD: 22 de Septiembre de 2021

(540) MARCA: (MIXTA)
(511) CLASE: 25
(210) EXP. NO.: 21/45536
(730) SOLICITANTE: Vans, Inc.
(220) FECHA SOLICITUD: 12 de Agosto de 2021

(540) MARCA: (MIXTA)
(511) CLASE: 25
(210) EXP. NO.: 21/45535
(730) SOLICITANTE: Vans, Inc.
(220) FECHA SOLICITUD: 12 de Agosto de 2021

(540) MARCA: VIRTISSE (MIXTA)
(511) CLASE: 25
(210) EXP. NO.: 21/53358
(730) SOLICITANTE: Nikolay Grishko LLC
(220) FECHA SOLICITUD: 21 de Septiembre de 2021

(540) MARCA: BRUNSWICK (MIXTA)
(511) CLASE: 29
(210) EXP. NO.: 21/57505
(730) SOLICITANTE: Clover Leaf Seafoods Corp.
(220) FECHA SOLICITUD: 13 de Octubre de 2021

PASA A LA PÁGINA SIGUIENTE

VIENE DE LA PÁGINA ANTERIOR

(540) MARCA: Lolita Passion Fruit / Maracuyá (MIXTA)
(511) CLASE: 29
(210) EXP. NO.: 21/40664
(730) SOLICITANTE: FRUITGANIC S.R.L.
(220) FECHA SOLICITUD: 25 de Agosto de 2021

(540) MARCA: CUSTOM ICE. (MIXTA)
(511) CLASE: 30
(210) EXP. NO.: 21/55964
(730) SOLICITANTE: Rich Products Corporation
(220) FECHA SOLICITUD: 6 de Octubre de 2021

(540) MARCA: (FIGURATIVA)
(511) CLASE: 31
(210) EXP. NO.: 21/56201
(730) SOLICITANTE: Blue Buffalo Enterprises, Inc.
(220) FECHA SOLICITUD: 6 de Octubre de 2021

(540) MARCA: (TRIDIMENSIONAL)
(511) CLASE: 33
(210) EXP. NO.: 21/43421
(730) SOLICITANTE: Antiche Distillerie Riunite, Srl.
(220) FECHA SOLICITUD: 2 de Agosto de 2021

(540) MARCA: M Busto (MIXTA)
(511) CLASE: 33
(210) EXP. NO.: 21/56433
(730) SOLICITANTE: MANUEL BUSTO AMANDI, S.A.
(220) FECHA SOLICITUD: 7 de Octubre de 2021

(540) MARCA: HATCH (MIXTA)
(511) CLASE: 34
(210) EXP. NO.: 21/51113
(730) SOLICITANTE: Víctor Roger Nicolás Resek
(220) FECHA SOLICITUD: 9 de Septiembre de 2021

(540) MARCA: VICTOR SINCLAIR VS 10th ANIVERSARIO (MIXTA)
(511) CLASE: 34
(210) EXP. NO.: 21/49430
(730) SOLICITANTE: Empresas Víctor Sinclair Dominicana, S.A.
(220) FECHA SOLICITUD: 22 de Septiembre de 2021

(540) MARCA: VICTOR SINCLAIR VS 20 ANNIVERSARY (MIXTA)
(511) CLASE: 34
(210) EXP. NO.: 21/49429
(730) SOLICITANTE: Empresas Víctor Sinclair Dominicana, S.A.
(220) FECHA SOLICITUD: 1 de Septiembre de 2021

(540) MARCA: ZOVOO (MIXTA)
(511) CLASE: 34
(210) EXP. NO.: 21/37415
(730) SOLICITANTE: SHENZHEN WOODY VAPES TECHNOLOGY CO., LTD.
(220) FECHA SOLICITUD: 1 de Julio de 2021

(540) MARCA: COMERCIAL LA FUENTE EZER (MIXTA)
(511) CLASE: 35
(210) EXP. NO.: 21/47943
(730) SOLICITANTE: COMERCIAL LA FUENTE EZER, S.R.L.
(220) FECHA SOLICITUD: 25 de Agosto de 2021

(540) MARCA: Geekvape (MIXTA)
(511) CLASE: 35
(210) EXP. NO.: 21/45456
(730) SOLICITANTE: Shenzhen Geekvape Technology Co., Ltd.
(220) FECHA SOLICITUD: 11 de Agosto de 2021

(540) MARCA: INKOMPASS (MIXTA)
(511) CLASE: 35
(210) EXP. NO.: 21/48821
(730) SOLICITANTE: Philip Morris Products S.A.
(220) FECHA SOLICITUD: 30 de Agosto de 2021

(540) MARCA: WOLVER (MIXTA)
(511) CLASE: 35
(210) EXP. NO.: 21/53070
(730) SOLICITANTE: WOLVER LAB GMBH.
(220) FECHA SOLICITUD: 20 de Septiembre de 2021

(540) MARCA: ALEX GONZÁLEZ PHOTO (MIXTA)
(511) CLASE: 41
(210) EXP. NO.: 21/52482
(730) SOLICITANTE: Alexander Encarnación González Aragones
(220) FECHA SOLICITUD: 16 de Septiembre de 2021

(540) MARCA: C (MIXTA)
(511) CLASE: 41
(210) EXP. NO.: 21/29041
(730) SOLICITANTE: COINBASE, INC.
(220) FECHA SOLICITUD: 7 de Octubre de 2021

(540) MARCA: DOMINICANA & PARTNERS DMC'S (MIXTA)
(511) CLASE: 41
(210) EXP. NO.: 21/46468
(730) SOLICITANTE: Patricia Elizabeth Pérez Bencosme
(220) FECHA SOLICITUD: 22 de Septiembre de 2021

(540) MARCA: Guerrilla Rentals (MIXTA)
(511) CLASE: 41
(210) EXP. NO.: 21/54887
(730) SOLICITANTE: Julio David Rodíguez Grandgerard / Sebastian José Rodíguez Fernández
(220) FECHA SOLICITUD: 30 de Septiembre de 2021

(540) MARCA: (FIGURATIVA)
(511) CLASE: 43
(210) EXP. NO.: 21/50658
(730) SOLICITANTE: Beijing DiDi Infinity Technology Development Co.,Ltd.
(220) FECHA SOLICITUD: 7 de Septiembre de 2021

(540) MARCA: Carnivore (MIXTA)
(511) CLASE: 43
(210) EXP. NO.: 21/32440
(730) SOLICITANTE: Grupo Posadas, S.A.B. de C.V
(220) FECHA SOLICITUD: 8 de Junio de 2021

(540) MARCA: nH DISCOVERY (MIXTA)
(511) CLASE: 43
(210) EXP. NO.: 21/54213
(730) SOLICITANTE: NH HOTEL GROUP, S.A.
(220) FECHA SOLICITUD: 27 de Septiembre de 2021

(540) MARCA: PANDA EXPRESS CHINESE KITCHEN (MIXTA)
(511) CLASE: 43
(210) EXP. NO.: 21/55913
(730) SOLICITANTE: Panda Restaurant Group, Inc.
(220) FECHA SOLICITUD: 5 de Octubre de 2021

(540) MARCA: Radisson (MIXTA)
(511) CLASE: 43
(210) EXP. NO.: 21/55436
(730) SOLICITANTE: Radisson Hospitality Belgium BV/SRL
(220) FECHA SOLICITUD: 4 de Octubre de 2021

(540) MARCA: MI (MIXTA)
(511) CLASE: 2 3 7 8 9 10 11 12 14 15 16 18 21 24 25 28 35 36 37 38 39 41 42 45
(210) EXP. NO.: 21/49242
(730) SOLICITANTE: Xiaomi Inc.
(220) FECHA SOLICITUD: 1 de Septiembre de 2021

(540) MARCA: Xiaomi (MIXTA)
(511) CLASE: 2 3 7 8 9 10 11 12 14 15 16 18 21 24 25 28 35 36 37 38 39 41 42 45
(210) EXP. NO.: 21/49238
(730) SOLICITANTE: Xiaomi Inc.
(220) FECHA SOLICITUD: 1 de Septiembre de 2021

(540) MARCA: Island FARMS (MIXTA)
(511) CLASE: 29 31
(210) EXP. NO.: 21/52964
(730) SOLICITANTE: César Alberto Cabral Genao
(220) FECHA SOLICITUD: 20 de Septiembre de 2021

(540) MARCA: (FIGURATIVA)
(511) CLASE: 35 36 45
(210) EXP. NO.: 21/54370
(730) SOLICITANTE: Andersen Tax LLC
(220) FECHA SOLICITUD: 28 de Septiembre de 2021

(540) MARCA: PERFECTHA (MIXTA)
(511) CLASE: 3 5
(210) EXP. NO.: 21/24955
(730) SOLICITANTE: Sinclair Pharmaceuticals Limited
(220) FECHA SOLICITUD: 3 de Mayo de 2021

(540) MARCA: SMOK (MIXTA)
(511) CLASE: 3 9
(210) EXP. NO.: 21/54615
(730) SOLICITANTE: SHENZHEN IVPS TECHNOLOGY CO. LTD.
(220) FECHA SOLICITUD: 29 de Septiembre de 2021

(540) MARCA: (FIGURATIVA)
(511) CLASE: 9 42
(210) EXP. NO.: 21/49948
(730) SOLICITANTE: Hangzhou Hikmicro Sensing Technology Co., Ltd.
(220) FECHA SOLICITUD: 3 de Septiembre de 2021

(540) MARCA: Destinations BY MELIÁ (MIXTA)
(511) CLASE: 36 43
(210) EXP. NO.: 21/57141
(730) SOLICITANTE: DORPAN, S.L.
(220) FECHA SOLICITUD: 12 de Octubre de 2021

(540) MARCA: ISSALINE YOUR WORK MATTERS (MIXTA)
(511) CLASE: 9 25 35
(210) EXP. NO.: 21/54884
(730) SOLICITANTE: INDUSTRIAL STARTER S.P.A.
(220) FECHA SOLICITUD: 30 de Septiembre de 2021

(540) MARCA: P (MIXTA)
(511) CLASE: 9 35 39 42 43
(210) EXP. NO.: 21/56431
(730) SOLICITANTE: PedidosYa, S.A.
(220) FECHA SOLICITUD: 7 de Octubre de 2021

(540) MARCA: (FIGURATIVA)
(511) CLASE: 28 41 43
(210) EXP. NO.: 21/48907
(730) SOLICITANTE: CEC Entertainment Concepts, L.P.
(220) FECHA SOLICITUD: 31 de Agosto de 2021

(540) MARCA: CHUCK E. CHEESE (MIXTA)
(511) CLASE: 28 41 43
(210) EXP. NO.: 21/48836
(730) SOLICITANTE: CEC Entertainment Concepts, L.P.
(220) FECHA SOLICITUD: 31 de Agosto de 2021

(540) MARCA: BOCAO (MIXTA)
(511) CLASE: 9 21 25 39 41
(210) EXP. NO.: 21/55302
(730) SOLICITANTE: Alstone Group, S.R.L.
(220) FECHA SOLICITUD: 1 de Octubre de 2021

(540) MARCA: Biomantas Hatillo (MIXTA)
(511) CLASE: 1
(210) EXP. NO.: 21/47802
(730) SOLICITANTE: ASOCIACION DE MADRES MUJERES UNIDAS DE HATILLO (ASOMAMUHA)
(220) FECHA SOLICITUD: 8 de Octubre de 2021

(540) MARCA: PULVEREASY (MIXTA)
(511) CLASE: 1
(210) EXP. NO.: 21/43722
(730) SOLICITANTE: AGROCETE INDUSTRIA DE FERTILIZANTES LTDA
(220) FECHA SOLICITUD: 3 de Agosto de 2021

(540) MARCA: (FIGURATIVA)
(511) CLASE: 3
(210) EXP. NO.: 21/56284
(730) SOLICITANTE: United States Polo Association
(220) FECHA SOLICITUD: 7 de Octubre de 2021

(540) MARCA: AG Algas Tu cabello lo merece! (MIXTA)
(511) CLASE: 3
(210) EXP. NO.: 21/45424
(730) SOLICITANTE: José Ynés Fernández Marte
(220) FECHA SOLICITUD: 9 de Septiembre de 2021

(540) MARCA: Albanes (MIXTA)
(511) CLASE: 3
(210) EXP. NO.: 21/54232
(730) SOLICITANTE: Luisa Albania Soriano Moreno
(220) FECHA SOLICITUD: 27 de Septiembre de 2021

PASA A LA PÁGINA SIGUIENTE

VIENE DE LA PÁGINA ANTERIOR

(540) MARCA: CASAMA Orgánica (MIXTA)
(511) CLASE: 3
(210) EXP. NO.: 21/55771
(730) SOLICITANTE: Anais Mariana Zabaleta De Correa
(220) FECHA SOLICITUD: 5 de Octubre de 2021

(540) MARCA: CLOROX (MIXTA)
(511) CLASE: 3
(210) EXP. NO.: 20/3080
(730) SOLICITANTE: THE CLOROX COMPANY
(220) FECHA SOLICITUD: 23 de Enero de 2020

(540) MARCA: D'ILANSH HAIR PLUS (MIXTA)
(511) CLASE: 3
(210) EXP. NO.: 21/44620
(730) SOLICITANTE: DARWIN GARCÍA
(220) FECHA SOLICITUD: 6 de Agosto de 2021

(540) MARCA: D' Joa Natural (MIXTA)
(511) CLASE: 3
(210) EXP. NO.: 21/54917
(730) SOLICITANTE: Johanna Canario / Juan Antonio Jiménez Canario
(220) FECHA SOLICITUD: 30 de Septiembre de 2021

(540) MARCA: ECLIN (MIXTA)
(511) CLASE: 3
(210) EXP. NO.: 21/55773
(730) SOLICITANTE: Johnny David Santana Segura
(220) FECHA SOLICITUD: 5 de Octubre de 2021

(540) MARCA: Francesco (MIXTA)
(511) CLASE: 3
(210) EXP. NO.: 21/47965
(730) SOLICITANTE: Francisca Torres Abreu
(220) FECHA SOLICITUD: 25 de Agosto de 2021

(540) MARCA: HAIR MAMÁ (MIXTA)
(511) CLASE: 3
(210) EXP. NO.: 21/55175
(730) SOLICITANTE: Nayari Jenny Ortiz Ortiz
(220) FECHA SOLICITUD: 1 de Octubre de 2021

(540) MARCA: HAIR Saines (MIXTA)
(511) CLASE: 3
(210) EXP. NO.: 19/21009
(730) SOLICITANTE: Katherine Estévez Peña
(220) FECHA SOLICITUD: 20 de Mayo de 2019

(540) MARCA: Idray Natural (MIXTA)
(511) CLASE: 3
(210) EXP. NO.: 21/53685
(730) SOLICITANTE: Flavia Cepeda Rodíguez
(220) FECHA SOLICITUD: 22 de Septiembre de 2021

(540) MARCA: Inefable Hair (MIXTA)
(511) CLASE: 3
(210) EXP. NO.: 21/36037
(730) SOLICITANTE: María Fernanda Pérez Rincón
(220) FECHA SOLICITUD: 30 de Agosto de 2021

(540) MARCA: KORTY HAIR LINE (MIXTA)
(511) CLASE: 3
(210) EXP. NO.: 21/41014
(730) SOLICITANTE: Edwin Antonio Medina Figueroa / Wandy Altagracia Castro Rodíguez
(220) FECHA SOLICITUD: 3 de Septiembre de 2021

(540) MARCA: La Turbina Hair Plus (MIXTA)
(511) CLASE: 3
(210) EXP. NO.: 21/45607
(730) SOLICITANTE: Elizabeth Rodíguez
(220) FECHA SOLICITUD: 12 de Agosto de 2021

(540) MARCA: NASHDA PROFESSIONAL (MIXTA)
(511) CLASE: 3
(210) EXP. NO.: 21/49596
(730) SOLICITANTE: Luz Patricia Peña Vásquez
(220) FECHA SOLICITUD: 21 de Septiembre de 2021

(540) MARCA: Natural Max YURA (MIXTA)
(511) CLASE: 3
(210) EXP. NO.: 19/41463
(730) SOLICITANTE: Yuderania Cruz Ramírez
(220) FECHA SOLICITUD: 20 de Agosto de 2021

(540) MARCA: PEDIKING (MIXTA)
(511) CLASE: 3
(210) EXP. NO.: 21/47290
(730) SOLICITANTE: Rafael Sosa López / Berserker Global Business, S.R.L.
(220) FECHA SOLICITUD: 23 de Agosto de 2021

(540) MARCA: Raleb (MIXTA)
(511) CLASE: 3
(210) EXP. NO.: 21/56161
(730) SOLICITANTE: Raquel Betances Javier
(220) FECHA SOLICITUD: 6 de Octubre de 2021

(540) MARCA: TOSKANI (MIXTA)
(511) CLASE: 3
(210) EXP. NO.: 21/50363
(730) SOLICITANTE: TOSKANI SL
(220) FECHA SOLICITUD: 6 de Septiembre de 2021

(540) MARCA: TRUE BEAUTY BY GRISELDA GARCIA (MIXTA)
(511) CLASE: 3
(210) EXP. NO.: 21/40345
(730) SOLICITANTE: Griselda García
(220) FECHA SOLICITUD: 14 de Septiembre de 2021

(540) MARCA: Bloom (MIXTA)
(511) CLASE: 4
(210) EXP. NO.: 21/49376
(730) SOLICITANTE: Gaelle Cazeau
(220) FECHA SOLICITUD: 30 de Septiembre de 2021

(540) MARCA: ADRIAN GAS (MIXTA)
(511) CLASE: 4
(210) EXP. NO.: 21/56139
(730) SOLICITANTE: Hermas Iris Valenzuela
(220) FECHA SOLICITUD: 6 de Octubre de 2021

(540) MARCA: (FIGURATIVA)
(511) CLASE: 5
(210) EXP. NO.: 21/43259
(730) SOLICITANTE: ModernaTX, Inc.
(220) FECHA SOLICITUD: 30 de Julio de 2021

(540) MARCA: DK12 (MIXTA)
(511) CLASE: 5
(210) EXP. NO.: 21/55103
(730) SOLICITANTE: Productos Finos, S.A.
(220) FECHA SOLICITUD: 1 de Octubre de 2021

(540) MARCA: FARMACORP R (MIXTA)
(511) CLASE: 5
(210) EXP. NO.: 21/43210
(730) SOLICITANTE: Nayda Josefina Arias Disla
(220) FECHA SOLICITUD: 30 de Julio de 2021

(540) MARCA: Farmax Boun´ Inizio M&R (MIXTA)
(511) CLASE: 5
(210) EXP. NO.: 21/55312
(730) SOLICITANTE: Yosleidy Ivette Morla Batista De Rojas
(220) FECHA SOLICITUD: 1 de Octubre de 2021

(540) MARCA: SexFinal (MIXTA)
(511) CLASE: 5
(210) EXP. NO.: 21/53871
(730) SOLICITANTE: Nellys Valentín Ventura
(220) FECHA SOLICITUD: 23 de Septiembre de 2021

(540) MARCA: TOSKANIMED (MIXTA)
(511) CLASE: 5
(210) EXP. NO.: 21/50361
(730) SOLICITANTE: TOSKANI SL
(220) FECHA SOLICITUD: 6 de Septiembre de 2021

(540) MARCA: GMA GERDAU METALDOM AMERICAS (MIXTA)
(511) CLASE: 6
(210) EXP. NO.: 21/51176
(730) SOLICITANTE: GERDAU METALDOM CORP.
(220) FECHA SOLICITUD: 9 de Septiembre de 2021

(540) MARCA: FERRETTI Power Tools (MIXTA)
(511) CLASE: 7
(210) EXP. NO.: 21/48954
(730) SOLICITANTE: Alfredo Schiarotti / Giuseppe Leonetti
(220) FECHA SOLICITUD: 31 de Agosto de 2021

(540) MARCA: MOTORMATIC (MIXTA)
(511) CLASE: 7
(210) EXP. NO.: 21/52459
(730) SOLICITANTE: Ramón Orlando De La Rosa Brito
(220) FECHA SOLICITUD: 16 de Septiembre de 2021

(540) MARCA: PROWELD PW WELDING ELECTRODES (MIXTA)
(511) CLASE: 7
(210) EXP. NO.: 21/56160
(730) SOLICITANTE: PROWELD & ACCESORIOS, S.R.L.
(220) FECHA SOLICITUD: 6 de Octubre de 2021

(540) MARCA: PUMA (MIXTA)
(511) CLASE: 7
(210) EXP. NO.: 21/52254
(730) SOLICITANTE: PUMA INDUSTRIAL CO., LTD.
(220) FECHA SOLICITUD: 15 de Septiembre de 2021

(540) MARCA: A TODO MOTOR (MIXTA)
(511) CLASE: 9
(210) EXP. NO.: 21/54623
(730) SOLICITANTE: MOTOR CREDITO, S.A., BANCO DE AHORRO Y CREDITO
(220) FECHA SOLICITUD: 29 de Septiembre de 2021

(540) MARCA: BEX&CO (MIXTA)
(511) CLASE: 9
(210) EXP. NO.: 21/42713
(730) SOLICITANTE: THUNDERBALL MARKETING, INC.
(220) FECHA SOLICITUD: 28 de Julio de 2021

(540) MARCA: BLAUPUNKT (MIXTA)
(511) CLASE: 9
(210) EXP. NO.: 21/48472
(730) SOLICITANTE: Jean Carlos Ureña Rodíguez
(220) FECHA SOLICITUD: 27 de Agosto de 2021

(540) MARCA: FÁCIL PIEZAS (MIXTA)
(511) CLASE: 9
(210) EXP. NO.: 21/55638
(730) SOLICITANTE: FACIL PIEZAS ROJAS (FAPIROJ), S.R.L.
(220) FECHA SOLICITUD: 4 de Octubre de 2021

(540) MARCA: HY HOYAN (MIXTA)
(511) CLASE: 9
(210) EXP. NO.: 21/41990
(730) SOLICITANTE: YAJIE ZANG JIN
(220) FECHA SOLICITUD: 26 de Julio de 2021

(540) MARCA: CORE-SCRUB (MIXTA)
(511) CLASE: 10
(210) EXP. NO.: 21/50897
(730) SOLICITANTE: Richard Eduardo Cuevas Alburquerque
(220) FECHA SOLICITUD: 8 de Septiembre de 2021

(540) MARCA: MIS (MIXTA)
(511) CLASE: 10
(210) EXP. NO.: 21/53382
(730) SOLICITANTE: MEDICAL INTEGRATION SYSTEM MIS, E.I.R.L
(220) FECHA SOLICITUD: 21 de Septiembre de 2021

(540) MARCA: AA (MIXTA)
(511) CLASE: 12
(210) EXP. NO.: 21/54738
(730) SOLICITANTE: Almonte & Asociados Parts, S.A.
(220) FECHA SOLICITUD: 29 de Septiembre de 2021

(540) MARCA: MOVILIDAD 24/7 (MIXTA)
(511) CLASE: 12
(210) EXP. NO.: 21/54337
(730) SOLICITANTE: VEGAMOVIL, S.R.L.
(220) FECHA SOLICITUD: 28 de Septiembre de 2021

PASA A LA PÁGINA SIGUIENTE

VIENE DE LA PÁGINA ANTERIOR

(540) MARCA: ALIENTO DE LO ALTO (MIXTA)
(511) CLASE: 16
(210) EXP. NO.: 21/46237
(730) SOLICITANTE: Luis José Valdera Cáceres
(220) FECHA SOLICITUD: 17 de Agosto de 2021

(540) MARCA: SUAPER LA FORMULA (MIXTA)
(511) CLASE: 21
(210) EXP. NO.: 21/49012
(730) SOLICITANTE: SUPLIDORA VAMARC, S.R.L.
(220) FECHA SOLICITUD: 28 de Septiembre de 2021

(540) MARCA: BLUE Matrix (MIXTA)
(511) CLASE: 25
(210) EXP. NO.: 21/22657
(730) SOLICITANTE: Juan Rafael Peña Guante
(220) FECHA SOLICITUD: 21 de Abril de 2021

(540) MARCA: Lobo Plateado BY: LUIS POLANCO (MIXTA)
(511) CLASE: 25
(210) EXP. NO.: 21/51452
(730) SOLICITANTE: Luis Alberto Polanco De La Cruz
(220) FECHA SOLICITUD: 10 de Septiembre de 2021

(540) MARCA: PONKY´S (MIXTA)
(511) CLASE: 25
(210) EXP. NO.: 21/54230
(730) SOLICITANTE: Abrahán Genaro De Los Santos
(220) FECHA SOLICITUD: 26 de Septiembre de 2021

(540) MARCA: RoPiTA dE DoMiNGo (MIXTA)
(511) CLASE: 25
(210) EXP. NO.: 21/53531
(730) SOLICITANTE: Víctor ia Eugenia Martínez Martínez
(220) FECHA SOLICITUD: 22 de Septiembre de 2021

(540) MARCA: LIMITED (MIXTA)
(511) CLASE: 27
(210) EXP. NO.: 21/48471
(730) SOLICITANTE: Jean Carlos Ureña Rodíguez
(220) FECHA SOLICITUD: 27 de Agosto de 2021

(540) MARCA: DRAGON BK (MIXTA)
(511) CLASE: 28
(210) EXP. NO.: 21/54981
(730) SOLICITANTE: NESTOR FABIAN BENEDETICH
(220) FECHA SOLICITUD: 30 de Septiembre de 2021

(540) MARCA: BRUNSWICK Atún SIN CONSERVANTES (MIXTA)
(511) CLASE: 29
(210) EXP. NO.: 21/57507
(730) SOLICITANTE: Clover Leaf Seafoods Corp.
(220) FECHA SOLICITUD: 13 de Octubre de 2021

(540) MARCA: BRUNSWICK Atún SIN CONSERVANTES (MIXTA)
(511) CLASE: 29
(210) EXP. NO.: 21/57506
(730) SOLICITANTE: Clover Leaf Seafoods Corp.
(220) FECHA SOLICITUD: 13 de Octubre de 2021

(540) MARCA: QUESERÍA NATURELLE ARTESANAL (MIXTA)
(511) CLASE: 29
(210) EXP. NO.: 21/51859
(730) SOLICITANTE: INDUVECA, S.A.
(220) FECHA SOLICITUD: 14 de Septiembre de 2021

(540) MARCA: ciocolata BROWNIES & MORE (MIXTA)
(511) CLASE: 30
(210) EXP. NO.: 21/44353
(730) SOLICITANTE: Raisa Carolina Ávila Peguero / Rhomer Medrano León
(220) FECHA SOLICITUD: 1 de Octubre de 2021

(540) MARCA: MIEL DE JARABACOA, Trono de la Reina (MIXTA)
(511) CLASE: 30
(210) EXP. NO.: 21/45918
(730) SOLICITANTE: Yanirys Leticia Quiroz Gerez
(220) FECHA SOLICITUD: 13 de Agosto de 2021

(540) MARCA: PASTELIER (MIXTA)
(511) CLASE: 30
(210) EXP. NO.: 21/52171
(730) SOLICITANTE: EP MARKET CORP, S.R.L.
(220) FECHA SOLICITUD: 30 de Septiembre de 2021

(540) MARCA: Sazón Doña Ana (MIXTA)
(511) CLASE: 30
(210) EXP. NO.: 21/53933
(730) SOLICITANTE: SAZON DONA ANA, S.R.L.
(220) FECHA SOLICITUD: 1 de Octubre de 2021

(540) MARCA: AcuaOro Belina (MIXTA)
(511) CLASE: 31
(210) EXP. NO.: 21/55762
(730) SOLICITANTE: BELINA NUTRICIÓN ANIMAL S.A.
(220) FECHA SOLICITUD: 5 de Octubre de 2021

(540) MARCA: B (MIXTA)
(511) CLASE: 31
(210) EXP. NO.: 21/54902
(730) SOLICITANTE: Alimentos para Animales, Sociedad Anónima
(220) FECHA SOLICITUD: 30 de Septiembre de 2021

(540) MARCA: BELINA (MIXTA)
(511) CLASE: 31
(210) EXP. NO.: 21/55755
(730) SOLICITANTE: BELINA NUTRICIÓN ANIMAL S.A.
(220) FECHA SOLICITUD: 5 de Octubre de 2021

(540) MARCA: Campeón ADULTOS (MIXTA)
(511) CLASE: 31
(210) EXP. NO.: 21/50895
(730) SOLICITANTE: AGRIFEED, S.A.S.
(220) FECHA SOLICITUD: 8 de Septiembre de 2021

(540) MARCA: CIBAU (MIXTA)
(511) CLASE: 31
(210) EXP. NO.: 21/35484
(730) SOLICITANTE: FARMINA PET FOODS BRASIL LTDA.
(220) FECHA SOLICITUD: 22 de Junio de 2021

(540) MARCA: NUTRIANIMAL (MIXTA)
(511) CLASE: 31
(210) EXP. NO.: 21/51479
(730) SOLICITANTE: Elida Guerrero De Jiménez / Pedro Julio Jiménez De La Cruz
(220) FECHA SOLICITUD: 10 de Septiembre de 2021

(540) MARCA: PARA UN AMOR INEXPLICABLE (MIXTA)
(511) CLASE: 31
(210) EXP. NO.: 21/54901
(730) SOLICITANTE: Alimentos para Animales, Sociedad Anónima
(220) FECHA SOLICITUD: 30 de Septiembre de 2021

(540) MARCA: HONGO del CARIBE (MIXTA)
(511) CLASE: 31
(210) EXP. NO.: 21/52642
(730) SOLICITANTE: HONGO DEL CARIBE, S.R.L.
(220) FECHA SOLICITUD: 17 de Septiembre de 2021

(540) MARCA: Nutrimos al amor de tu familia (MIXTA)
(511) CLASE: 31
(210) EXP. NO.: 21/54622
(730) SOLICITANTE: Alimentos para Animales / Sociedad Anónima
(220) FECHA SOLICITUD: 29 de Septiembre de 2021

(540) MARCA: (FIGURATIVA)
(511) CLASE: 32
(210) EXP. NO.: 21/55968
(730) SOLICITANTE: ALIMENTOS MARAVILLA, S.A.
(220) FECHA SOLICITUD: 6 de Octubre de 2021

(540) MARCA: (FIGURATIVA)
(511) CLASE: 32
(210) EXP. NO.: 21/55969
(730) SOLICITANTE: ALIMENTOS MARAVILLA, S.A.
(220) FECHA SOLICITUD: 6 de Octubre de 2021

(540) MARCA: (FIGURATIVA)
(511) CLASE: 32
(210) EXP. NO.: 21/55965
(730) SOLICITANTE: ALIMENTOS MARAVILLA, S.A.
(220) FECHA SOLICITUD: 6 de Octubre de 2021

(540) MARCA: (FIGURATIVA)
(511) CLASE: 32
(210) EXP. NO.: 21/55966
(730) SOLICITANTE: ALIMENTOS MARAVILLA, S.A.
(220) FECHA SOLICITUD: 6 de Octubre de 2021

(540) MARCA: Agua La Descendencia (MIXTA)
(511) CLASE: 32
(210) EXP. NO.: 21/52777
(730) SOLICITANTE: Antonio Brito Abreu
(220) FECHA SOLICITUD: 17 de Septiembre de 2021

(540) MARCA: jugos CHUTI (MIXTA)
(511) CLASE: 32
(210) EXP. NO.: 21/55533
(730) SOLICITANTE: Nellys Margarita Heredia Agramonte
(220) FECHA SOLICITUD: 4 de Octubre de 2021

(540) MARCA: REÀL (MIXTA)
(511) CLASE: 32
(210) EXP. NO.: 21/40715
(730) SOLICITANTE: CLARK FOODS, INC.
(220) FECHA SOLICITUD: 19 de Julio de 2021

(540) MARCA: Simply Squeeze REÀL (MIXTA)
(511) CLASE: 32
(210) EXP. NO.: 21/40714
(730) SOLICITANTE: CLARK FOODS, INC.
(220) FECHA SOLICITUD: 19 de Julio de 2021

(540) MARCA: CASA DRAGONES 16 (MIXTA)
(511) CLASE: 33
(210) EXP. NO.: 21/48135
(730) SOLICITANTE: PLAYA HOLDING CORPORATION
(220) FECHA SOLICITUD: 26 de Agosto de 2021

(540) MARCA: Gadibe (MIXTA)
(511) CLASE: 33
(210) EXP. NO.: 21/56824
(730) SOLICITANTE: GADIBE, S.R.L., Ramón Antonio Arias Gutiérrez
(220) FECHA SOLICITUD: 11 de Octubre de 2021

(540) MARCA: VICTOIRE Gran Reserva (MIXTA)
(511) CLASE: 33
(210) EXP. NO.: 21/47213
(730) SOLICITANTE: IMPORTADORA LUESMA Y MOREU, S.R.L.
(220) FECHA SOLICITUD: 23 de Agosto de 2021

(540) MARCA: TERRAZA (MIXTA)
(511) CLASE: 33
(210) EXP. NO.: 21/47469
(730) SOLICITANTE: IMPORTADORA LUESMA Y MOREU, S.R.L.
(220) FECHA SOLICITUD: 24 de Agosto de 2021

(540) MARCA: ALTAMAR TOBACCO CIGARS (MIXTA)
(511) CLASE: 34
(210) EXP. NO.: 21/50494
(730) SOLICITANTE: Ismael Daniel Pérez Olivero
(220) FECHA SOLICITUD: 7 de Septiembre de 2021

(540) MARCA: Caney Dominicano (MIXTA)
(511) CLASE: 34
(210) EXP. NO.: 21/53414
(730) SOLICITANTE: Ismael Daniel Pérez Olivero
(220) FECHA SOLICITUD: 21 de Septiembre de 2021

(540) MARCA: CC CHUCHOS' CIGARS (MIXTA)
(511) CLASE: 34
(210) EXP. NO.: 21/46761
(730) SOLICITANTE: Jesús Lebrón Lucien
(220) FECHA SOLICITUD: 19 de Agosto de 2021

(540) MARCA: CROSSING (MIXTA)
(511) CLASE: 34
(210) EXP. NO.: 21/51541
(730) SOLICITANTE: Edwin Ramon Luciano Mateo
(220) FECHA SOLICITUD: 13 de Septiembre de 2021

PASA A LA PÁGINA SIGUIENTE

VIENE DE LA PÁGINA ANTERIOR

(540) MARCA: El Rincón Romántico De Los López 26 (MIXTA)
(511) CLASE: 34
(210) EXP. NO.: 21/55581
(730) SOLICITANTE: Carlos Antonio López Socorro
(220) FECHA SOLICITUD: 4 de Octubre de 2021

(540) MARCA: H.P.P Hermanos Peña Peña (MIXTA)
(511) CLASE: 34
(210) EXP. NO.: 21/43945
(730) SOLICITANTE: Joan Manuel Céspedes Peña
(220) FECHA SOLICITUD: 4 de Agosto de 2021

(540) MARCA: LA RUTA DEL PURO CON FERNANDO BENIA (MIXTA)
(511) CLASE: 34
(210) EXP. NO.: 21/47122
(730) SOLICITANTE: Fernando Esteban Benia Socorro
(220) FECHA SOLICITUD: 20 de Agosto de 2021

(540) MARCA: M PURO MAGNATE (MIXTA)
(511) CLASE: 34
(210) EXP. NO.: 21/54434
(730) SOLICITANTE: JULIO VILCHEZ ROSSO
(220) FECHA SOLICITUD: 28 de Septiembre de 2021

(540) MARCA: MARLBORO SELECCION ARTESANAL TABACO REPOSADO EST 1908 (MIXTA)
(511) CLASE: 34
(210) EXP. NO.: 21/20023
(730) SOLICITANTE: Philip Morris Brands Sàrl
(220) FECHA SOLICITUD: 9 de Abril de 2021

(540) MARCA: MAMA JUANA CIGARS (MIXTA)
(511) CLASE: 34
(210) EXP. NO.: 21/57754
(730) SOLICITANTE: MI SUEÑO CIGAR MANUFACTURING AND DISTRIBUTING COMPANY, S.R.L.
(220) FECHA SOLICITUD: 14 de Octubre de 2021

(540) MARCA: V DÉCADA (MIXTA)
(511) CLASE: 34
(210) EXP. NO.: 21/55095
(730) SOLICITANTE: Ángel Daniel Núñez Valdez / Amparo Modesta Perello De Fondeur
(220) FECHA SOLICITUD: 1 de Octubre de 2021

(540) MARCA: (FIGURATIVA)
(511) CLASE: 35
(210) EXP. NO.: 21/50414
(730) SOLICITANTE: Gabriel Emmanuel Soto Vargas
(220) FECHA SOLICITUD: 21 de Septiembre de 2021

(540) MARCA: arise THE BRANDING STUDIO (MIXTA)
(511) CLASE: 35
(210) EXP. NO.: 21/43104
(730) SOLICITANTE: Mariela Germán García
(220) FECHA SOLICITUD: 30 de Julio de 2021

(540) MARCA: LA ABEJITA ORIGINAL – ABEJITA ESTRELLA (MIXTA)
(511) CLASE: 35
(210) EXP. NO.: 21/27486
(730) SOLICITANTE: G & V RAGS, S.R.L.
(220) FECHA SOLICITUD: 19 de Julio de 2021

(540) MARCA: Plam (MIXTA)
(511) CLASE: 35
(210) EXP. NO.: 21/56280
(730) SOLICITANTE: LABORATORIOS DE APLICACIONES MÉDICAS, S.A.
(220) FECHA SOLICITUD: 7 de Octubre de 2021

(540) MARCA: PrINTEC (MIXTA)
(511) CLASE: 35
(210) EXP. NO.: 21/52485
(730) SOLICITANTE: INSTITUTO TECNOLÓGICO DE SANTO DOMINGO (INTEC)
(220) FECHA SOLICITUD: 16 de Septiembre de 2021

(540) MARCA: casa de empeño piantini (MIXTA)
(511) CLASE: 36
(210) EXP. NO.: 21/53869
(730) SOLICITANTE: SAUVIGNON RISK SRL
(220) FECHA SOLICITUD: 23 de Septiembre de 2021

(540) MARCA: Nómina Digital APAP (MIXTA)
(511) CLASE: 36
(210) EXP. NO.: 21/55227
(730) SOLICITANTE: ASOCIACIÓN POPULAR DE AHORROS Y PRÉSTAMOS (APAP)
(220) FECHA SOLICITUD: 1 de Octubre de 2021

(540) MARCA: R.A. RODRIGUEZ INMOBILIARIOS (MIXTA)
(511) CLASE: 36
(210) EXP. NO.: 21/50773
(730) SOLICITANTE: Ricky Alexander Rodíguez De Los Santos
(220) FECHA SOLICITUD: 8 de Septiembre de 2021

(540) MARCA: BALLESTER FOOD SERVICE (MIXTA)
(511) CLASE: 39
(210) EXP. NO.: 19/34603
(730) SOLICITANTE: BALLESTER HERMANOS, INC.
(220) FECHA SOLICITUD: 22 de Agosto de 2019

(540) MARCA: DITOUR CARIBBEAN SURF ADVENTURE (MIXTA)
(511) CLASE: 39
(210) EXP. NO.: 21/49889
(730) SOLICITANTE: DMITRY YUSHKO
(220) FECHA SOLICITUD: 21 de Septiembre de 2021

(540) MARCA: SUNNY CARIBBEAN Travels (MIXTA)
(511) CLASE: 39
(210) EXP. NO.: 21/38153
(730) SOLICITANTE: Valentín Gestión S.L.
(220) FECHA SOLICITUD: 5 de Julio de 2021

(540) MARCA: conciencia natural (MIXTA)
(511) CLASE: 41
(210) EXP. NO.: 21/56140
(730) SOLICITANTE: FUNDACION PROPAGAS
(220) FECHA SOLICITUD: 6 de Octubre de 2021

(540) MARCA: CONCURSO ARTE por la PAZ (MIXTA)
(511) CLASE: 41
(210) EXP. NO.: 21/53558
(730) SOLICITANTE: Ministerio de Interior y Policía
(220) FECHA SOLICITUD: 22 de Septiembre de 2021

(540) MARCA: egeda dominicana (MIXTA)
(511) CLASE: 41
(210) EXP. NO.: 21/53777
(730) SOLICITANTE: ENTIDAD DE GESTIÓN DE LOS DERECHOS DE LOS PRODUCTORES AUDIOVISUALES DE LA REPÚBLICA DOMINICANA (EGEDA DOMINICANA)
(220) FECHA SOLICITUD: 23 de Septiembre de 2021

(540) MARCA: El Palo Deportivo (MIXTA)
(511) CLASE: 41
(210) EXP. NO.: 21/51288
(730) SOLICITANTE: MERCADONET, S.R.L.
(220) FECHA SOLICITUD: 10 de Septiembre de 2021

(540) MARCA: INSTITUTO DE COMUNICACIÓN ESTRATÉGICA Y PROTOCOLO INTERNACIONAL (ICEPI) (MIXTA)
(511) CLASE: 41
(210) EXP. NO.: 21/53056
(730) SOLICITANTE: MARIET PAOLA ESPINAL MERCEDES
(220) FECHA SOLICITUD: 20 de Septiembre de 2021

(540) MARCA: La Cocina Urbana Show (MIXTA)
(511) CLASE: 41
(210) EXP. NO.: 21/54475
(730) SOLICITANTE: Alexander Samuel Carvajal / Josefin Andry Samuel Familia
(220) FECHA SOLICITUD: 28 de Septiembre de 2021

(540) MARCA: RADOM NETWORK (MIXTA)
(511) CLASE: 41
(210) EXP. NO.: 21/45017
(730) SOLICITANTE: Miguel Medina Torres
(220) FECHA SOLICITUD: 9 de Agosto de 2021

(540) MARCA: NOLIM STUDIOS (MIXTA)
(511) CLASE: 42
(210) EXP. NO.: 21/55639
(730) SOLICITANTE: Ymanol Martínez Castillo
(220) FECHA SOLICITUD: 4 de Octubre de 2021

(540) MARCA: SUCIRET BAKERY STORE (MIXTA)
(511) CLASE: 43
(210) EXP. NO.: 21/16918
(730) SOLICITANTE: Chrismely Suciret Encarnación Reynoso
(220) FECHA SOLICITUD: 30 de Septiembre de 2021

(540) MARCA: farma extra (MIXTA)
(511) CLASE: 44
(210) EXP. NO.: 21/54309
(730) SOLICITANTE: FARMATRIX, S.A.S.
(220) FECHA SOLICITUD: 28 de Septiembre de 2021

(540) MARCA: NATALY REYES (MIXTA)
(511) CLASE: 44
(210) EXP. NO.: 21/52662
(730) SOLICITANTE: Nataly Reyes Rosario
(220) FECHA SOLICITUD: 17 de Septiembre de 2021

(540) MARCA: zolgensma (MIXTA)
(511) CLASE: 44
(210) EXP. NO.: 20/25342
(730) SOLICITANTE: NOVARTIS AG
(220) FECHA SOLICITUD: 29 de Julio de 2020

(540) MARCA: TotalEnergies (MIXTA)
(511) CLASE: 1 2 3 4 5 6 7 9 11 12 14 16 17 18 19 20 21 25 28 35 36 37 38 39 40 41 42 43 45
(210) EXP. NO.: 21/34627
(730) SOLICITANTE: TotalEnergies SE
(220) FECHA SOLICITUD: 17 de Junio de 2021

(540) MARCA: ALMAFRIO GRUPO VIMA (MIXTA)
(511) CLASE: 11 39
(210) EXP. NO.: 21/53672
(730) SOLICITANTE: VIMA WORLD, S.A
(220) FECHA SOLICITUD: 22 de Septiembre de 2021

(540) MARCA: (FIGURATIVA)
(511) CLASE: 1 35
(210) EXP. NO.: 21/49846
(730) SOLICITANTE: Public Joint Stock Company ACRON
(220) FECHA SOLICITUD: 3 de Septiembre de 2021

(540) MARCA: euroAPI Active Solutions for Health (MIXTA)
(511) CLASE: 1 5 40 42
(210) EXP. NO.: 21/42470
(730) SOLICITANTE: Sanofi
(220) FECHA SOLICITUD: 27 de Julio de 2021

(540) MARCA: (FIGURATIVA)
(511) CLASE: 1 9 35 42 44
(210) EXP. NO.: 21/53290
(730) SOLICITANTE: Hazel Technologies Inc.
(220) FECHA SOLICITUD: 21 de Septiembre de 2021

(540) MARCA: el Cocinero (MIXTA)
(511) CLASE: 29 30
(210) EXP. NO.: 21/51857
(730) SOLICITANTE: MERCASID, S.A.
(220) FECHA SOLICITUD: 14 de Septiembre de 2021

(540) MARCA: La Famosa (MIXTA)
(511) CLASE: 29 30
(210) EXP. NO.: 21/50806
(730) SOLICITANTE: PERAVIA INDUSTRIAL, S.A.
(220) FECHA SOLICITUD: 8 de Septiembre de 2021

(540) MARCA: WHIP'N ICE. (MIXTA)
(511) CLASE: 29 30
(210) EXP. NO.: 21/55960
(730) SOLICITANTE: RICH PRODUCTS CORPORATION
(220) FECHA SOLICITUD: 6 de Octubre de 2021

(540) MARCA: El Dorado (MIXTA)
(511) CLASE: 29 30
(210) EXP. NO.: 19/34601
(730) SOLICITANTE: BALLESTER HERMANOS, INC.
(220) FECHA SOLICITUD: 22 de Agosto de 2019

(540) MARCA: WHIP'N TOP (MIXTA)
(511) CLASE: 29 30
(210) EXP. NO.: 21/55961
(730) SOLICITANTE: RICH PRODUCTS CORPORATION
(220) FECHA SOLICITUD: 6 de Octubre de 2021

PASA A LA PÁGINA SIGUIENTE

VIENE DE LA PÁGINA ANTERIOR

(540) MARCA: ANR (MIXTA)
(511) CLASE: 30 31 35
(210) EXP. NO.: 21/50770
(730) SOLICITANTE: Jude Lucien Gilles Rousseau
(220) FECHA SOLICITUD: 8 de Septiembre de 2021

(540) MARCA: Voccare (MIXTA)
(511) CLASE: 35 38
(210) EXP. NO.: 21/55031
(730) SOLICITANTE: Inversiones y Capitales American Assist, LLC
(220) FECHA SOLICITUD: 30 de Septiembre de 2021

(540) MARCA: EQUALIZED AUTO PARTS (MIXTA)
(511) CLASE: 7 12
(210) EXP. NO.: 21/44148
(730) SOLICITANTE: LA CASA DEL COLT S.A.
(220) FECHA SOLICITUD: 4 de Agosto de 2021

(540) MARCA: Jajá (MIXTA)
(511) CLASE: 29 30 32
(210) EXP. NO.: 21/50804
(730) SOLICITANTE: JAJA AGROINDUSTRIAL, S.R.L.
(220) FECHA SOLICITUD: 8 de Septiembre de 2021

(540) MARCA: Nes Doctor Click (MIXTA)
(511) CLASE: 9 44
(210) EXP. NO.: 21/21452
(730) SOLICITANTE: Melvin Rafael Velasquez Then
(220) FECHA SOLICITUD: 16 de Abril de 2021

(540) MARCA: Bienestar Animal By Aura Varela (MIXTA)
(511) CLASE: 3 5
(210) EXP. NO.: 21/45481
(730) SOLICITANTE: GRUPO VARELA, S.R.L.
(220) FECHA SOLICITUD: 11 de Agosto de 2021

(540) MARCA: CLEANING EXPERT, LA MILLA (MIXTA)
(511) CLASE: 3 5
(210) EXP. NO.: 21/44829
(730) SOLICITANTE: DISTRIBUIDORA LA MILLA EXTRA, S.R.L.
(220) FECHA SOLICITUD: 9 de Agosto de 2021

(540) MARCA: CELESTIAL inner healing by Celeste Pimentel (MIXTA)
(511) CLASE: 5 41
(210) EXP. NO.: 21/26650
(730) SOLICITANTE: Celeste Caridad Pimentel Bautista
(220) FECHA SOLICITUD: 9 de Septiembre de 2021

(540) MARCA: The Lab PCD clinical laboratory (MIXTA)
(511) CLASE: 35 44
(210) EXP. NO.: 21/52444
(730) SOLICITANTE: José Alberto Esmurdoc Salomón
(220) FECHA SOLICITUD: 28 de Septiembre de 2021

(540) MARCA: TRULY LOOPS Agency (MIXTA)
(511) CLASE: 35 45
(210) EXP. NO.: 21/35922
(730) SOLICITANTE: Barbara Esther Carolina Jaen Bonalde
(220) FECHA SOLICITUD: 23 de Junio de 2021

(540) MARCA: alfred Send money without borders (MIXTA)
(511) CLASE: 36 38
(210) EXP. NO.: 21/45168
(730) SOLICITANTE: Marino Marrero Báez
(220) FECHA SOLICITUD: 10 de Agosto de 2021

(540) MARCA: JAIKATH Architecture & Design (MIXTA)
(511) CLASE: 37 42
(210) EXP. NO.: 21/37160
(730) SOLICITANTE: KATHERINE ESPINOSA FIGARIS
(220) FECHA SOLICITUD: 23 de Septiembre de 2021

(540) MARCA: Whirlpool XPERT COLLECTION (MIXTA)
(511) CLASE: 7 11
(210) EXP. NO.: 20/29020
(730) SOLICITANTE: WHIRLPOOL PROPERTIES INC.
(220) FECHA SOLICITUD: 18 de Agosto de 2020

(540) MARCA: LAC4 Centro de Cibercapacidades de Latinoamérica y el Caribe (MIXTA)
(511) CLASE: 41 42
(210) EXP. NO.: 21/55446
(730) SOLICITANTE: Riigi Infosüsteemi Amet
(220) FECHA SOLICITUD: 4 de Octubre de 2021

(540) MARCA: om Spa Costa Bávaro by Lopesan (MIXTA)
(511) CLASE: 41 44
(210) EXP. NO.: 21/54451
(730) SOLICITANTE: Lopesan Hotel Management, S.L.
(220) FECHA SOLICITUD: 28 de Septiembre de 2021

(540) MARCA: Best Value USA PRODUCTOS DE CALIDAD (MIXTA)
(511) CLASE: 4 9
(210) EXP. NO.: 21/56820
(730) SOLICITANTE: BEST VALUE USA, S.A.
(220) FECHA SOLICITUD: 11 de Octubre de 2021

(540) MARCA: SíHay (MIXTA)
(511) CLASE: 9 36
(210) EXP. NO.: 21/54608
(730) SOLICITANTE: Cervecería Modelo de México, S DE R.L. DE C.V.
(220) FECHA SOLICITUD: 29 de Septiembre de 2021

(540) MARCA: FIBROPLUS (MIXTA)
(511) CLASE: 6 19 20
(210) EXP. NO.: 21/55920
(730) SOLICITANTE: MASISA S.A.
(220) FECHA SOLICITUD: 5 de Octubre de 2021

(540) MARCA: SAFIRA (MIXTA)
(511) CLASE: 9 18 25
(210) EXP. NO.: 21/46349
(730) SOLICITANTE: SAFIRA FASHION, S.R.L.
(220) FECHA SOLICITUD: 18 de Agosto de 2021

(540) NOMBRE COMERCIAL: (Emblema)
(210) EXP. NO.: 21/53682
(730) SOLICITANTE: José Ramón Brea González
(220) FECHA SOLICITUD: 22 de septiembre de 2021
(111) REGISTRO: 654761

(540) NOMBRE COMERCIAL: (Emblema)
(210) EXP. NO.: 21/56930
(730) SOLICITANTE: Lasso Finance & Co, S.R.L.
(220) FECHA SOLICITUD: 11 de octubre de 2021
(111) REGISTRO: 655987

(540) NOMBRE COMERCIAL: (Rótulo)
(210) EXP. NO.: 21/55052
(730) SOLICITANTE: Leonardo Rivera
(220) FECHA SOLICITUD: 30 de septiembre de 2021
(111) REGISTRO: 655116

(540) NOMBRE COMERCIAL: (Rótulo)
(210) EXP. NO.: 21/56932
(730) SOLICITANTE: Agropecuaria Taveras Lopez, AGROTEL, S.R.L
(220) FECHA SOLICITUD: 11 de octubre de 2021
(111) REGISTRO: 655854

(540) NOMBRE COMERCIAL: (Rótulo)
(210) EXP. NO.: 21/56417
(730) SOLICITANTE: Veronica Germania Trinidad Tejada
(220) FECHA SOLICITUD: 7 de octubre de 2021
(111) REGISTRO: 655651

(540) NOMBRE COMERCIAL: (Rótulo)
(210) EXP. NO.: 21/55814
(730) SOLICITANTE: Ruth Cusco Chaves / Alberto Angles Traserra / Carlos Sevillano Herrada / Jordi García Carreras / José Antonio Poza Navas
(220) FECHA SOLICITUD: 5 de octubre de 2021
(111) REGISTRO: 655657

(540) NOMBRE COMERCIAL: (Rótulo)
(210) EXP. NO.: 21/52350
(730) SOLICITANTE: Macrotech Farmacéutica, S.R.L.
(220) FECHA SOLICITUD: 5 de octubre de 2021
(111) REGISTRO: 655086

(540) NOMBRE COMERCIAL: (Rótulo)
(210) EXP. NO.: 21/57803
(730) SOLICITANTE: El Castillo del Niño, E.I.R.L.
(220) FECHA SOLICITUD: 14 de octubre de 2021
(111) REGISTRO: 656569

(540) NOMBRE COMERCIAL: (Rótulo)
(210) EXP. NO.:21/51076
(730) SOLICITANTE: Jacinto de Jesús Rodríguez Núnez / Leonardo Aquiles Morel Castillo
(220) FECHA SOLICITUD: 9 de septiembre de 2021
(111) REGISTRO: 654928

(540) NOMBRE COMERCIAL: (Rótulo)
(210) EXP. NO.: 21/57423
(730) SOLICITANTE: Centro de Especialistas en Imágenes Medicas, S.R.L. (CEIMSA)
(220) FECHA SOLICITUD: 13 de octubre de 2021
(111) REGISTRO: 656257

(540) NOMBRE COMERCIAL: (Rótulo)
(210) EXP. NO.: 21/56962
(730) SOLICITANTE: Elisa Risell Guzmán Ayala
(220) FECHA SOLICITUD: 11 de octubre de 2021
(111) REGISTRO: 655886

(540) NOMBRE COMERCIAL: (Rótulo)
(210) EXP. NO.: 21/56646
(730) SOLICITANTE: Cruz Eneida Díaz
(220) FECHA SOLICITUD: 8 de octubre de 2021
(111) REGISTRO: 655851

(540) NOMBRE COMERCIAL: (Rótulo)
(210) EXP. NO.:21/55198
(730) SOLICITANTE: Constructora Caraballo & Asociados, S.R.L. / Francisco Caraballo Aquino
(220) FECHA SOLICITUD: 4 de octubre de 2021
(111) REGISTRO: 654760

(540) NOMBRE COMERCIAL: (Rótulo)
(210) EXP. NO.:21/52354
(730) SOLICITANTE: Macrotech Farmacéutica, S.R.L.
(220) FECHA SOLICITUD: 5 de octubre de 2021
(111) REGISTRO: 655106

(540) NOMBRE COMERCIAL: (Rótulo)
(210) EXP. NO.: 21/56137
(730) SOLICITANTE: Dinorah Altagracia Mínguez Martínez de Mora
(220) FECHA SOLICITUD: 13 de octubre de 2021
(111) REGISTRO: 656348

(540) NOMBRE COMERCIAL: (Rótulo)
(210) EXP. NO.: 21/57902
(730) SOLICITANTE: Juan Manuel Matos Gerónimo
(220) FECHA SOLICITUD: 14 de octubre de 2021
(111) REGISTRO: 656650

(540) NOMBRE COMERCIAL: (Rótulo)
(210) EXP. NO.:21/55200
(730) SOLICITANTE: Ángel de Jesús Domínguez Núñez/Lissette Castillo de Núñez
(220) FECHA SOLICITUD: 1 de octubre de 2021
(111) REGISTRO: 655094

(540) NOMBRE COMERCIAL: (Rótulo)
(210) EXP. NO.:21/56625
(730) SOLICITANTE: Universidad Autónoma de Santo Domingo
(220) FECHA SOLICITUD: 8 de octubre de 2021
(111) REGISTRO: 655624

(540) NOMBRE COMERCIAL: (Rótulo)
(210) EXP. NO.:21/52352
(730) SOLICITANTE: Macrotech Farmacéutica, SRL
(220) FECHA SOLICITUD: 5 de octubre de 2021
(111) REGISTRO: 655098

(540) NOMBRE COMERCIAL: (Rótulo)
(210) EXP. NO.: 21/57805
(730) SOLICITANTE: Santa Irene Castro Tavarez / Vicsairy Yamilet Catalino Castro
(220) FECHA SOLICITUD: 14 de octubre de 2021
(111) REGISTRO: 656574

(540) NOMBRE COMERCIAL: (Rótulo)
(210) EXP. NO.: 21/47251
(730) SOLICITANTE: Exeng Exponential Consulting Engineering SRL
(220) FECHA SOLICITUD: 5 de octubre de 2021
(111) REGISTRO: 654972

PASA A LA PÁGINA SIGUIENTE

VIENE DE LA PÁGINA ANTERIOR

(540) NOMBRE COMERCIAL: (Rótulo)
(210) EXP. NO.:21/53209
(730) SOLICITANTE: Mabel Lora Norberto
(220) FECHA SOLICITUD: 4 de octubre de 2021
(111) REGISTRO: 654748

(540) NOMBRE COMERCIAL: (Rótulo)
(210) EXP. NO.: 21/56777
(730) SOLICITANTE: Tony Saintelo
(220) FECHA SOLICITUD: 8 de octubre de 2021
(111) REGISTRO: 655760

(540) NOMBRE COMERCIAL: (Rótulo)
(210) EXP. NO.: 21/57006
(730) SOLICITANTE: Clara Reynoso
(220) FECHA SOLICITUD: 11 de octubre de 2021
(111) REGISTRO: 655925

(540) NOMBRE COMERCIAL: (Rótulo)
(210) EXP. NO.: 21/57293
(730) SOLICITANTE: Madelyn Carolina Pimentel Ruiz
(220) FECHA SOLICITUD: 12 de octubre de 2021
(111) REGISTRO: 656149

(540) NOMBRE COMERCIAL: (Rótulo)
(210) EXP. NO.: 21/55644
(730) SOLICITANTE: Steven Jonathan Baldera Ruiz
(220) FECHA SOLICITUD: 4 de octubre de 2021
(111) REGISTRO: 655843

(540) NOMBRE COMERCIAL: (Rótulo)
(210) EXP. NO.:21/54672
(730) SOLICITANTE: Dashiel Castillo Lugo /José Apolinar Hernández Heredia
(220) FECHA SOLICITUD: 29 de septiembre de 2021
(111) REGISTRO: 655158

(540) NOMBRE COMERCIAL: (Rótulo)
(210) EXP. NO.: 21/53404
(730) SOLICITANTE: Denis Álvarez/Janeuris Castro del Rosasio
(220) FECHA SOLICITUD: 5 de octubre de 2021
(111) REGISTRO: 655062

(540) NOMBRE COMERCIAL: (Rótulo)
(210) EXP. NO.: 21/55779
(730) SOLICITANTE: Celedonia Peña
(220) FECHA SOLICITUD: 5 de octubre de 2021
(111) REGISTRO: 654977

(540) NOMBRE COMERCIAL: (Rótulo)
(210) EXP. NO.: 21/55648
(730) SOLICITANTE: Miguel Ángel Pereyra Carrión
(220) FECHA SOLICITUD: 4 de octubre de 2021
(111) REGISTRO: 654884

(540) NOMBRE COMERCIAL: (Rótulo)
(210) EXP. NO.: 21/53761
(730) SOLICITANTE: Inversiones John Vasquez S.R.L./John Vásquez Mercedes
(220) FECHA SOLICITUD: 4 de octubre de 2021
(111) REGISTRO: 654746

(540) NOMBRE COMERCIAL: (Rótulo)
(210) EXP. NO.: 21/56801
(730) SOLICITANTE: Ivelibia de Peña Ávila
(220) FECHA SOLICITUD: 11 de octubre de 2021
(111) REGISTRO: 655795

(540) NOMBRE COMERCIAL: (Rótulo)
(210) EXP. NO.: 21/55294
(730) SOLICITANTE: Julián Quezada Ponceano
(220) FECHA SOLICITUD: 1 de octubre de 2021
(111) REGISTRO: 654686

(540) NOMBRE COMERCIAL: (Rótulo)
(210) EXP. NO.:21/44332
(730) SOLICITANTE: Junior Noboa Baseball Academy Desing, S.R.L.
(220) FECHA SOLICITUD: 5 de octubre de 2021
(111) REGISTRO: 654980

(540) NOMBRE COMERCIAL: (Rótulo)
(210) EXP. NO.: 21/07338
(730) SOLICITANTE: Jacob Yfrach / Kimbherly Noemí López Santos
(220) FECHA SOLICITUD: 11 de febrero de 2021
(111) REGISTRO: 656287

(540) NOMBRE COMERCIAL: (Rótulo)
(210) EXP. NO.: 21/56674
(730) SOLICITANTE: Lasso Finance & Co. SRL
(220) FECHA SOLICITUD: 11 de octubre de 2021
(111) REGISTRO: 655861

(540) NOMBRE COMERCIAL: (Rótulo)
(210) EXP. NO.: 21/55556
(730) SOLICITANTE: Edwar de la Cruz Aybar
(220) FECHA SOLICITUD: 4 de octubre de 2021
(111) REGISTRO: 654821

(540) NOMBRE COMERCIAL: (Rótulo)
(210) EXP. NO.: 21/56171
(730) SOLICITANTE: Metrika Arquitectos Asociados, S.R.L.
(220) FECHA SOLICITUD: 12 de octubre de 2021
(111) REGISTRO: 656035

(540) NOMBRE COMERCIAL: (Rótulo)
(210) EXP. NO.:21/53556
(730) SOLICITANTE: Luis Manuel Román
(220) FECHA SOLICITUD: 4 de octubre de 2021
(111) REGISTRO: 654840

(540) NOMBRE COMERCIAL: (Rótulo)
(210) EXP. NO.:21/56170
(730) SOLICITANTE: Mora Mínguez Comercial, S.R.L.
(220) FECHA SOLICITUD: 6 de octubre de 2021
(111) REGISTRO: 655525

(540) NOMBRE COMERCIAL: (Rótulo)
(210) EXP. NO.: 21/55160
(730) SOLICITANTE: Ángel Daniel Núñez Valdez / Amparo Modesta Perello de Fondeur
(220) FECHA SOLICITUD: 1 de octubre de 2021
(111) REGISTRO: 655757

(540) NOMBRE COMERCIAL: (Rótulo)
(210) EXP. NO.: 21/57838
(730) SOLICITANTE: Nicolás Asencio Fructuoso / Calenia Pineda Frías
(220) FECHA SOLICITUD: 14 de octubre de 2021
(111) REGISTRO: 656613

(540) NOMBRE COMERCIAL: (Rótulo)
(210) EXP. NO.:21/55301
(730) SOLICITANTE: Ángel Daniel Núñez Valdez/Amparo Modesta Perello de Fondeur
(220) FECHA SOLICITUD: 1 de octubre de 2021
(111) REGISTRO: 654692

(540) NOMBRE COMERCIAL: (Rótulo)
(210) EXP. NO.:21/54772
(730) SOLICITANTE: Julissa Sosa Jaquez
(220) FECHA SOLICITUD: 29 de septiembre de 2021
(111) REGISTRO: 654292

(540) NOMBRE COMERCIAL: (Rótulo)
(210) EXP. NO.: 21/57097
(730) SOLICITANTE: Sparkles Dominicana Management Services, S.R.L.
(220) FECHA SOLICITUD: 12 de octubre de 2021
(111) REGISTRO: 656381

(540) NOMBRE COMERCIAL: (Rótulo)
(210) EXP. NO.: 21/47518
(730) SOLICITANTE: Jesús Manuel del Carpio Aquino
(220) FECHA SOLICITUD: 7 de octubre de 2021
(111) REGISTRO: 655403

(540) NOMBRE COMERCIAL: (Rótulo)
(210) EXP. NO.:21/56671
(730) SOLICITANTE: Lidia Placencia Hernández
(220) FECHA SOLICITUD: 8 de octubre de 2021
(111) REGISTRO: 655659

(540) NOMBRE COMERCIAL: (Rótulo)
(210) EXP. NO.: 21/56518
(730) SOLICITANTE: Comercial Tampa, SRL
(220) FECHA SOLICITUD: 7 de octubre de 2021
(111) REGISTRO: 655541

(540) NOMBRE COMERCIAL: (Rótulo)
(210) EXP. NO.:21/55808
(730) SOLICITANTE: Jonathan José Castillo Mendoza/Yurima Krisbelia Peraza Mendoza
(220) FECHA SOLICITUD: 5 de octubre de 2021
(111) REGISTRO: 655169

(540) NOMBRE COMERCIAL: (Rótulo)
(210) EXP. NO.: 21/56464
(730) SOLICITANTE: Jonás Francisco Morla Sena
(220) FECHA SOLICITUD: 7 de octubre de 2021
(111) REGISTRO: 655510

(540) NOMBRE COMERCIAL: (Rótulo)
(210) EXP. NO.: 21/51033
(730) SOLICITANTE: Santo Francisco Ramos Mejía
(220) FECHA SOLICITUD: 7 de octubre de 2021
(111) REGISTRO: 656265

(540) NOMBRE COMERCIAL: (Rótulo)
(210) EXP. NO.:21/55694
(730) SOLICITANTE: Eris Raquel Solano Rojas
(220) FECHA SOLICITUD: 4 de octubre de 2021
(111) REGISTRO: 655024

(540) NOMBRE COMERCIAL: (Rótulo)
(210) EXP. NO.:21/56517
(730) SOLICITANTE: Comercial Tampa, SRL
(220) FECHA SOLICITUD: 7 de octubre de 2021
(111) REGISTRO: 655545

(540) NOMBRE COMERCIAL: (Rótulo)
(210) EXP. NO.:21/55851
(730) SOLICITANTE: José Miguel Álvarez Báez
(220) FECHA SOLICITUD: 5 de octubre de 2021
(111) REGISTRO: 655044

(540) NOMBRE COMERCIAL: (Rótulo)
(210) EXP. NO.: 21/53224
(730) SOLICITANTE: Jovery Alberto García Valerio
(220) FECHA SOLICITUD: 21 de septiembre de 2021
(111) REGISTRO: 656068

(540) NOMBRE COMERCIAL: (Rótulo)
(210) EXP. NO.: 21/52351
(730) SOLICITANTE: Macrotech Farmacéutica, SRL
(220) FECHA SOLICITUD: 5 de octubre de 2021
(111) REGISTRO: 655087

(540) NOMBRE COMERCIAL: (Rótulo)
(210) EXP. NO.: 21/56716
(730) SOLICITANTE: Maribel Jacqueline Martínez Martínez
(220) FECHA SOLICITUD: 8 de octubre de 2021
(111) REGISTRO: 656143

(540) NOMBRE COMERCIAL: (Rótulo)
(210) EXP. NO.: 21/56134
(730) SOLICITANTE: Astin Jacobo Rivera
(220) FECHA SOLICITUD: 7 de octubre de 2021
(111) REGISTRO: 655385

(540) NOMBRE COMERCIAL: (Rótulo)
(210) EXP. NO.: 21/57508
(730) SOLICITANTE: Viva Agribusiness, S.R.L.
(220) FECHA SOLICITUD: 13 de octubre de 2021
(111) REGISTRO: 656332

(540) NOMBRE COMERCIAL: (Rótulo)
(210) EXP. NO.: 21/56306
(730) SOLICITANTE: Luis Antonio Pérez Osorio
(220) FECHA SOLICITUD: 7 de octubre de 2021
(111) REGISTRO: 655379

(540) NOMBRE COMERCIAL: (Rótulo)
(210) EXP. NO.: 21/58093
(730) SOLICITANTE: Carlos Cedeño Rodíguez
(220) FECHA SOLICITUD: 15 de octubre de 2021
(111) REGISTRO: 656798